HONDA

МОТОЦИКЛЫ

CB400
CB1 &
Super Four

УСТРОЙСТВО, ТЕХНИЧЕСКОЕ ОБСЛУЖИВАНИЕ И РЕМОНТ

Легион Автодата

Технические характеристики

Внимание: в данном руководстве описаны следующие модификации мотоциклов Honda: ***CB400 Super Four:***

CB400N,
CB400R,
CB400FII$_S$,
CB400FII$_T$,
CB400FII$_V$,
CB400FIII$_S$,
CB400FIII$_T$,
CB400FIII$_V$.

CB400F (CB1):

CB400F$_K$
CB400F$_L$
CB400F$_M$.

Внимание: снятие и разборка узлов и ***агрегатов*** *осуществляется в порядке номеров,* ***указанных на*** *рисунках.*

Сборка и установка осуществляются в порядке, обратном разборке и снятию.

Идентификация

CB400N

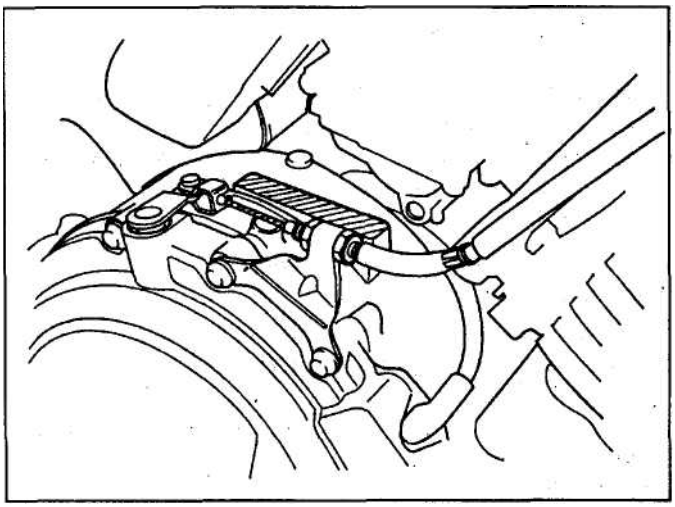

Номер двигателя (CB400N).

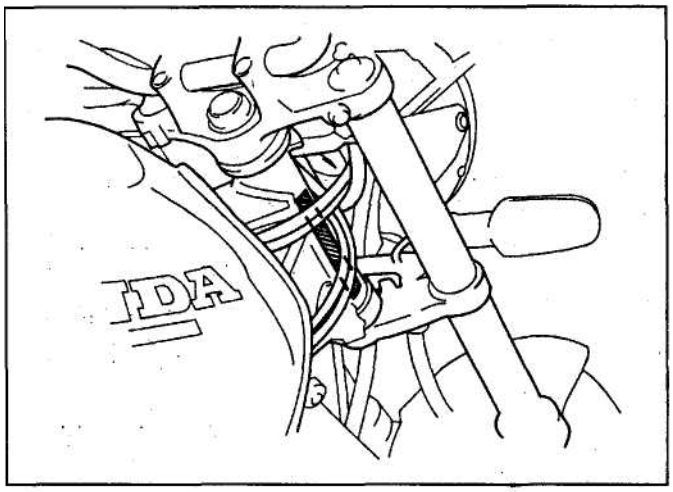

Номер на раме (CB400N).

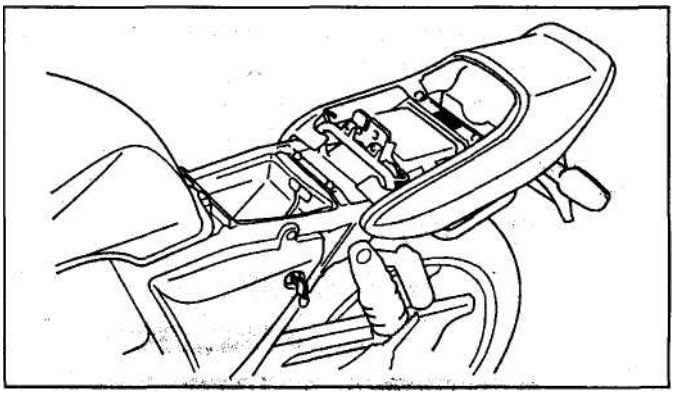

Номер на сиденье (CB400N).

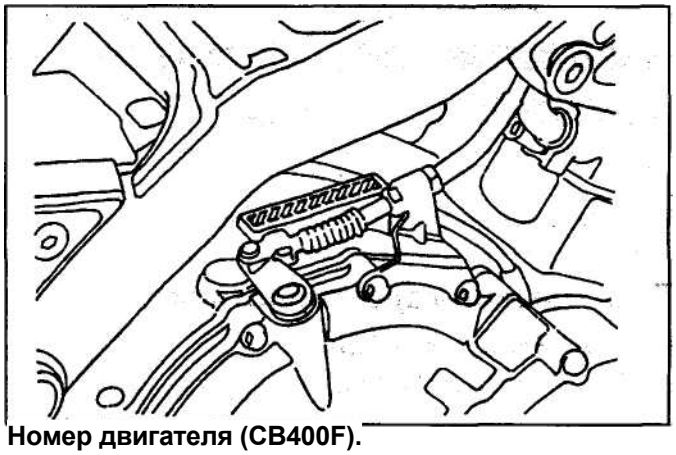

Номер двигателя (CB400F).

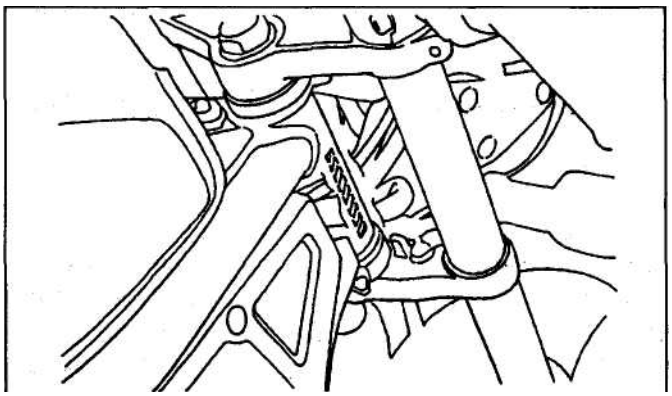

Номер на раме (CB400F).

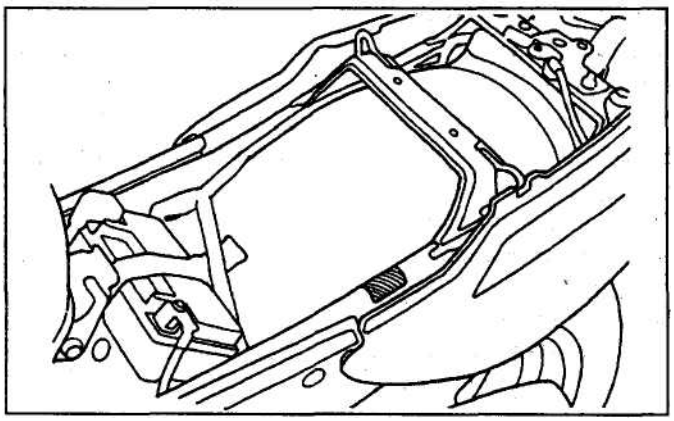

Номер на сиденье (CB400F).

Моторное масло

1. Используйте масло по классификации API - не ниже SE (SE, SF, SG).
2. Вязкость (SAE) подбирайте согласно диаграмме температурного диапазона, соответствующей условиям эксплуатации до следующей замены масла.

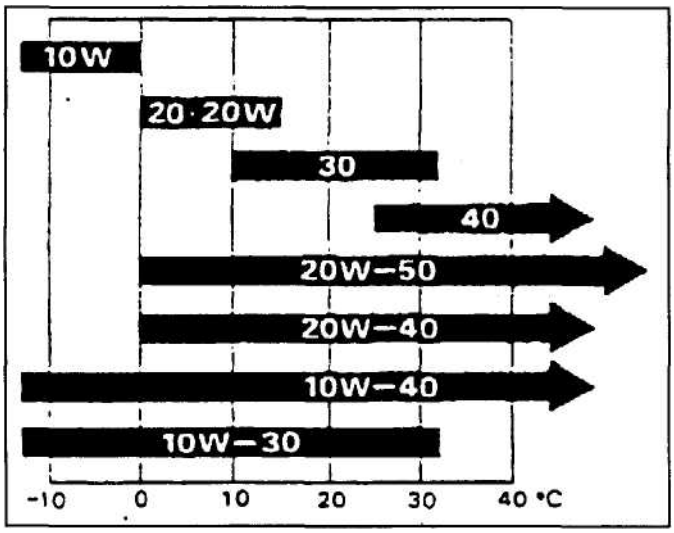

Рекомендуемая вязкость моторного масла.

Технические характеристики

Honda CB400 Super Four *Honda*
NC31 CB400N Super Four

Длина ..... *2085 мм*
Ширина ..... *735 мм*
Высота ..... *1080 мм*
База *1455мм*
Масса:
на переднем колесе ..... *93 кг*
на заднем колесе ..... *99 кг*
полная ..... *192 кг*
Масса полная:
на переднем колесе ..... *114 кг*
на заднем колесе ..... *188 кг*
полная ..... *302 кг*
Кастер ..... *27°15'*
Ширина следа ..... *109 мм*
Тормозной путь (с 50 км/ч) ..... *14 м*
Радиус разворота ..... *2,6 м*

Honda NC31 CB400FIII

Длина ..... *2080 мм*
Ширина ..... *720 мм*
Высота ..... *1125 мм*
База *1450мм*
Масса:
на переднем колесе ..... *95 кг*
на заднем колесе ..... *100 кг*
полная ..... *195 кг*
Масса полная:
на переднем колесе ..... *116 кг*
на заднем колесе ..... *189 кг*
полная ..... *305 кг*

Двигатель

Модификация *NC23E*
Тип *4-тактный, 4-цилиндровый*
Рабочий объем ..... *399 см³*
ГРМ ..... *DOHC, с цепным приводом*
Диаметр цилиндра ..... *55,0 мм*
Ход поршня ..... *42,0 мм*
Степень сжатия *11,3*
Мощность ..... *53 л.с. при 11000 об/мин*
Крутящий момент ..... *37 Им при 10000 об/мин*
Система охлаждения ..... *жидкостная*

Система смазки *Заправочные емкости:*
сухой двигатель ..... *3,6 л*
с заменой фильтра ..... *2,9 л*
без замены фильтра ..... *27 л*
Тип масляного насоса ..... *трохоидный*
Давление (при 7000 об/мин) ..... *5 кг/см²*
Зазоры в роторах масляного насоса:
радиальный (между выступами роторов) ..... *0,10 мм*
радиальный (между ведомым ротором и корпусом) ..... *0,15 - 0,22 мм*
торцовый ..... *0,02- 0,07 мм*

Система охлаждения

Заправочные емкости:
всего ..... *1,6 л*
расширительный бачок ..... *0,63 л*
Давление открытия клапана крышки радиатора ..... *1,1 -1,4 кг/см²*
Температура начала открытия термостата ..... *80 - 84°С*
Температура полного открытия термостата ..... *95°С*
Высота подъема клапана термостата ..... *8 мм*

Система подачи топлива (CB400N)

Топливный бак ..... *18 л*
Карбюратор ..... *тип CVx4 (VP22)*
Обозначение *VP22A*
Дроссель ..... *30,5 мм*
Жиклер холостого хода *2 1/2*
Уровень топлива в поплавковой камере ..*13,7мм*
Главный жиклер:
карбюраторы №1 и №4 ..... *№95*
карбюраторы №2 и №3 ..... *№98*
Жиклер холостого хода ..... *№35*
Частота вращения холостого хода ..... *1200±100 об/мин*

Система подачи топлива (CB400FIII)

Топливный бак ..... *18 л*
Карбюратор ..... *тип CVx4 (VP02A)*
Обозначение *VP02A*
Дроссель ..... *30,5 мм*
Уровень топлива в поплавковой камере ..*13,7 мм*
Винт качества *2 3/4*
Главный жиклер ..... *№98*
Жиклер холостого хода ..... *№35*
Частота вращения холостого хода ..... *1200±100 об/мин*

Система зажигания

Тип..... транзисторная батарейная

Свечи зажигания:
стандартные:
NGK CR8EH9
Denso U24FER-9
"холодные":
NGK..... CR9EH9
Denso U27FER-9
Зазор..... 0,8-0,9 мм

Угол опережения зажигания
(при 1200±100 об/мин) ..... 14°до ВМТ

Катушка зажигания:
первичная обмотка..... 2 - 4 Ом
вторичная обмотка:
с наконечниками ..... 23-27 кОм
без наконечников ..... 13-17 кОм

Прерыватель:
сопротивление ..... 450- 550 Ом
напряжение сигнала..... более 0,7 В

Система запуска *Длина щеток стартера:*
номинальная ..... 12,5 мм
предельная ..... 8,5 мм

Головка блока цилиндров *Тепловые зазоры в клапанах:*
впуск ..... 0,12-0,18 мм
выпуск..... 0,17 -0,23 мм

Давление конца такта сжатия
(при 400 об/мин) ..... 11 -15 бар

Фазы газораспределения:
впускной клапан:
открытие ..... 5°до ВМТ
закрытие..... 35° после НМТ
выпускной клапан:
открытие ..... 35° до НМТ
закрытие..... 5° после ВМТ
Давление конца такта сжатия
(при 400 об/мин) ..... 11-15 бар

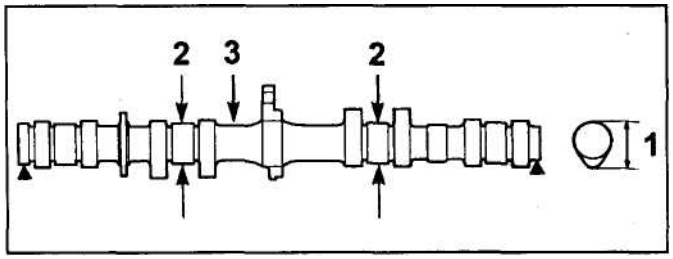

Высота кулачков распределительных валов (1):
номинальная.....32,180-32,420 мм
предельная.....32,130 мм

Диаметр опорных шеек (2):
номинальный .....22,959 - 22,980 мм
предельный .....22,950 мм

Зазор в подшипнике распределительного вала .....0,020 - 0,062 мм

Диаметр стержня клапана:
впускной:
номинальный.....3,775- 3,790 мм
предельный .....3,700 мм
выпускной:
номинальный .....3,765 - 3,780 мм
предельный.....3,700 мм

Внутренний диаметр направляющей втулки:
номинальный.....3,800-3,812 мм
предельный.....3,890 мм

Зазор между втулкой и стержнем клапана:
впускной:
номинальный .....0,010 - 0,037 мм
предельный.....0,04 мм
выпускной:
номинальный.....0,020- 0,047 мм
предельный.....0,05 мм

Высота выступания направляющей втулки (h):
впускной .....15,56 -15,58 мм
выпускной.....13,21 - 13,23 мм

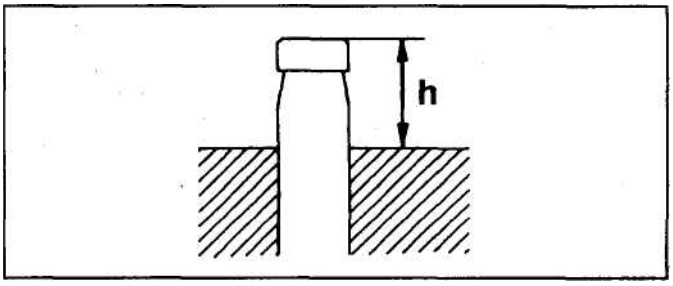

Высота пружины клапана:
номинальная .....40,03 мм
предельная.....38,50 мм

Диаметр толкателя клапана:
номинальный .....22,478 - 22,493 мм
предельный.....22,470 мм

Поршень и цилиндр

Диаметр цилиндра:
номинальный .....55,000 - 55,015 мм
предельный.....55,10 мм

Диаметр поршня:
номинальный .....54,970 - 54,990 мм
предельный.....54,900 мм

Зазор между цилиндром и поршнем:
номинальный .....0,010-0,045 мм
предельный.....0,100 мм

Диаметр отверстия под поршневой палец:
номинальный .....14,002-14,008 мм
предельный.....14,050 мм

Диаметр поршневого пальца
номинальный..... 13,994- 14,000 мм
предельный..... 13,980 мм

Зазор между пальцем и поршнем:
номинальный..... 0,002 - 0,014 мм
предельный ..... 0,04 мм

Внутренний диаметр поршневой головки шатуна:
номинальный..... 14,016- 14,034 мм
предельный ..... 14,070 мм

Зазор между пальцем и шатуном:
номинальный..... 0,016- 0,040 мм
предельный ..... 0,060 мм

Зазор между канавкой и поршнем:
компрессионное
кольцо ..... 0,015-0,050 мм
предельный 0,10мм

Зазор в замке:
верхнее компрессионное кольцо:
номинальный.....0,18 - 0,28 мм
предельный.....0,5 мм
нижнее компрессионное кольцо:
номинальный.....0,18-0,33 мм
предельный.....0,5 мм
маслосъемное кольцо:
номинальный.....0,20- 0,70 мм
предельный.....1,1 мм

Коленчатый вал

Осевой зазор:
номинальный.....0,05 - 0,20 мм
предельный.....0,30 мм
Зазор в подшипниках:
шатунный подшипник:
номинальный.....0,028 - 0,052 мм
предельный.....0,06 мм
коренной подшипник:
номинальный.....0,014 - 0,038 мм
предельный.....0,05 мм

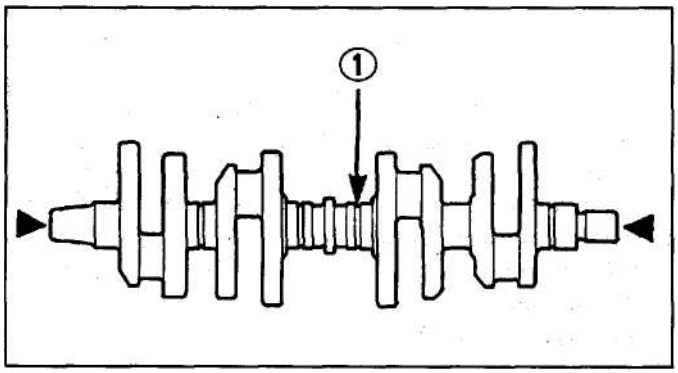

Сцепление

Свободный ход рычага сцепления.....10 - 20 мм
Толщина диска:
номинальная:
"A".....3,22 - 3,38 мм
"B".....3,22 - 3,38 мм
"C".....3,42 - 3,58 мм
предельная:
"A".....2,90 мм
"B".....2,90 мм
"C".....3,10 мм
Высота пружин:
номинальная.....45,6 мм
предельная.....41,7 мм
Диаметр опорной втулки:
внутренний:
номинальный.....21,980 - 21,993 мм
предельный.....22,030 мм
внешний:
номинальный.....29,993 - 30,007 мм
предельный.....29,960 мм
Внутренний диаметр звездочки привода масляного насоса:
номинальный.....30,025- 30,075 мм
предельный.....30,150 мм
Внешний диаметр первичного вала (под опорную втулку):
номинальный.....21,967 - 21,980 мм
предельный.....21,950 мм

Коробка передач *Передаточные числа передач:*
Передняя передача.....2,171
КПП:
1-я передача.....3,307
2-я передача.....2,294
3-я передача.....1,750
4-я передача.....1,428
5-я передача.....1,240
6-я передача.....1,130
Главная передача:
привод.....цепь
передаточное число:
CB400N.....2,800
CB400FIII.....3,000
Внутренний диаметр посадочных отверстий шестерен:
M5, M6:
номинальный.....25,000 - 25,021 мм
предельный.....25,050 мм
C2, C3, C4:
номинальный.....28,000 - 28,021 мм
предельный.....28,050 мм
Внешний диаметр втулок шестерен:
M5, M6:
номинальный.....24,959 - 24,980 мм
предельный.....24,920 мм
C2, C3, C4:
номинальный.....27,959 - 27,980 мм
предельный.....27,920 мм
Внутренний диаметр посадочных отверстий втулок:
M5:
номинальный.....21,985 - 22,006 мм
предельный.....22,070 мм
C2:
номинальный.....24,985 - 25,006 мм
предельный.....25,070 мм
Зазор между шестернями и втулками:
M5, Mб:
номинальный.....0,020 - 0,062 мм
предельный.....0,10 мм
C2, C3, C4:
номинальный.....0,020 - 0,062 мм
предельный.....0,10 мм
Зазор между шестернями и валом:
M5:
номинальный.....0,020 - 0,062 мм
предельный.....0,10 мм
C2:
номинальный.....0,005 - 0,039 мм
предельный.....0,05 мм
Внешний диаметр шеек первичного вала:
M5 (1):
номинальный.....21,959 - 21,980 мм
предельный.....21,930 мм

шейка под опорную втулку (2):
номинальный.....21,967 - 21,980 мм
предельный..... 27,930 мм

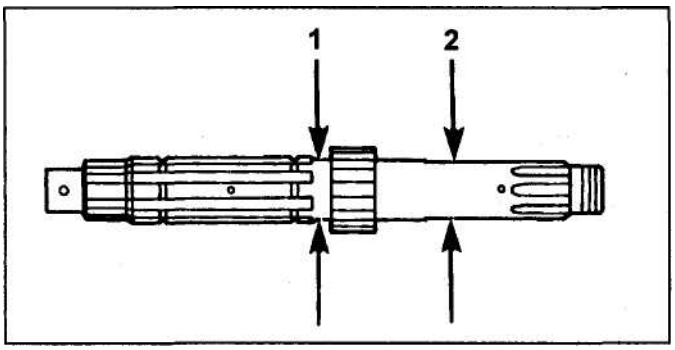

Внешний диаметр шеек вторичного вала:
С2 (1):
номинальный.....24,967-24,980 мм
предельный.....24,930 мм

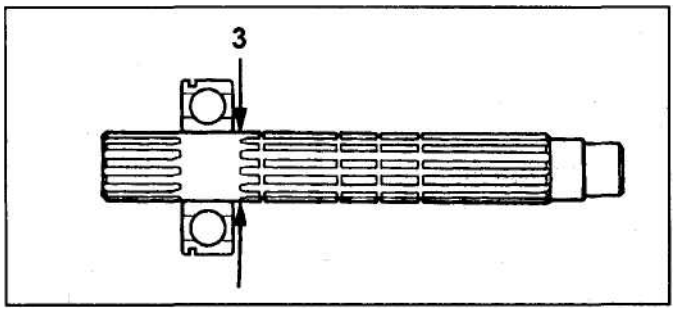

Вилка переключения передач:
толщина (4):
номинальная.....5,93- 6,00 мм
предельная .....5,60 мм
внутренний диаметр посадочного отверстия под шток (5):
номинальный. .....12,000 -12,021 мм
• предельный .....12,060 мм
диаметр штока вилок переключения передач:
номинальный.....11,969- 11,980 мм
предельный .....11,900 мм

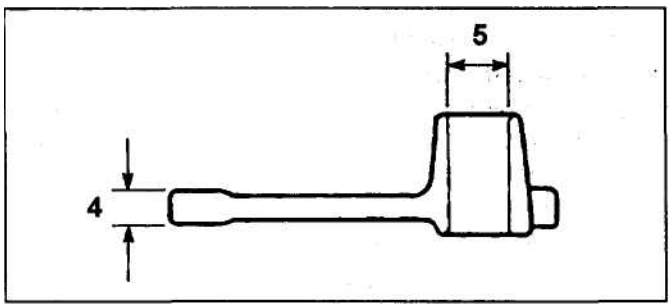

Подвеска

Передняя подвеска:
Тип ..... телескопическая
Ход ..... 130 мм
Диаметр трубы.....41 мм
Объем масла ..... 499 см³
Высота пружины..... 338,2 мм

Задняя подвеска:
Тип ..... маятниковая
Ход ..... 110 мм
Высота пружины ..... 225,3 мм

Тормозная система

Передний тормоз:
Ход рычага.....20-30 мм
Тормозная жидкость..... DOT 3 или 4
Толщина диска.....4,5 мм
Диаметр ГТЦ:
номинальный ..... 14,000-14,043 мм
предельный..... ,.... 14,060 мм
Диаметр поршня ГТЦ:
номинальный ..... 13,957- 13,984 мм
предельный..... 13,950 мм
Диаметр тормозного цилиндра:
номинальный ..... 27,000 - 27,050 мм
предельный..... 27,060 мм
Диаметр поршня тормозного цилиндра:
номинальный ..... 26,918-26,968 мм
предельный..... 26,910 мм

Задний тормоз:
Ход педали..... ..... 10 - 20 мм
Высота педали ..... 67,5 мм
Тормозная жидкость..... DOT 3 или 4
Толщина диска .....5,0 мм
Диаметр ГТЦ:
номинальный ..... 12,700-12,743 мм
предельный..... 12,760 мм
Диаметр поршня ГТЦ:
номинальный ..... 12,657- 12,684 мм
предельный..... 72,650 мм
Диаметр тормозного цилиндра:
номинальный ..... 38,180-38,230 мм
предельный ..... 38,240 мм
Диаметр поршня тормозного цилиндра:
номинальный..... 38,098-38,148 мм
предельный ..... 38,090 мм

Давление в шинах:

(1) один водитель:
переднее колесо ..... 2,00 кг/см²
заднее колесо..... 2,25 кг/см²
(2) водитель и пассажир:
переднее колесо ..... 2,00 кг/см²
заднее колесо..... 2,50 кг/см²

Размерность шин:
переднее колесо ..... 110/70 -17 54H
заднее колесо..... 140/70-17 66H

Рекомендованные модели (CB400N):
переднее колесо .....
.....Bridgestone G547, Dunlop K505F
заднее .....
.....Bridgestone G548, Dunlop K505

Рекомендованные модели (CB400FIII):
переднее колесо .....
.....Bridgestone BT-35F, Dunlop GT401F
заднее колесо.....
.,.....Bridgestone BT-35R, Dunlop GT401

Электрооборудование:

Генератор: Максимальная мощность.....312 Вт при 5000 об/мин
Напряжение..... 14 -16 В
Ток отдачи.....0-8 А (5000 об/мин)

АКБ.....12В, 8Ач

Ток зарядки:
5 -10 ч..... 0,8 А
1 ч..... ;..... 4 А
Лампы (CB400N):
Фара..... 55/60 Вт
Стоп-сигнал и габарит ..... 18/5 Вт
Передние указатели поворота и габариты..... 18/5 Вт
Задние указатели поворота..... 15 Вт
Индикаторы комбинации приборов..... 1,7 Вт
Индикатор превышения допустимой скорости ..... 3,4 Вт
Лампы (CB400FIII):
Фара..... 70/80 Вт
Сопротивление датчика температуры охлаж дающей жидкости (при 80°С) ..... 47 - 57 кОм
Датчик-выключатель по температуре охлаж-дающей жидкости:
температура включения..... 98 - 102°С
температура выключения ..... 93 - 97°С

Honda CB400F(CB1) ***Honda NC27 CB400F (CB1)***

Длина ..... 2035 мм
Ширина ..... 705 мм
Высота ..... 1025 мм
База 1375мм
Масса:
на переднем колесе ..... 90 кг
на заднем колесе ..... 93 кг
полная .... 183 кг
Масса полная:
на переднем колесе..... 110кг
на заднем колесе..... 183кг
полная 293кг
Кастер..... 25°30'
Ширина следа ..... 99 мм
Тормозной путь (с 50 км/ч) ..... 14 м
Радиус разворота..... 2,8 м

Двигатель
Модификация..... NC23E
Тип 4-тактный, 4-цилиндровый
Рабочий объем..... 399 см³
ГРМ..... DOHC, привод шестернями
Диаметр цилиндра ..... 55,0 мм
Ход поршня ..... 42,0 мм
Степень сжатия 11,3
Мощность..... 57 л.с. при 11500 об/мин
Крутящий момент ..... 39 Им при 9500 об/мин
Система охлаждения.....жидкостная

Система смазки *Заправочные емкости:*
сухой двигатель ..... 3,5 л
с заменой фильтра..... 3,1 л
без замены фильтра ..... 2,9 л

Система охлаждения
Заправочные емкости:
всего ....1,7 л
расширительный бачок..... 0,3 л
Давление открытия клапана крышки радиатора.....1,1 -1,4 кг/см²
Температура начала открытия термостата .....80-84°С
Температура полного открытия термостата .....95°С
Высота подъема клапана термостата .....8 мм

Система подачи топлива (CB400Fk)
Топливный бак..... 11 л (резерв 3,5 л)
Карбюратор..... VG06A
Дроссель .....32,5 мм
Винт качества 2 1/4
Уровень топлива в поплавковой камере.....6 мм
Главный жиклер.....№105
Жиклер холостого хода.....№35
Частота вращения холостого хода ..... 1300±100 об/мин

Система зажигания
Тип .....транзисторная батарейная
Свечи зажигания:
стандартные:
NGK CR8EH9
Denso..... U24FER-9
"холодные":
NGK CR9EH9
Denso..... U27FER-9
Зазор..... 0,8-0,9 мм
Угол опережения зажигания (при 1300±100 об/мин)..... 18°доВМТ
Катушка зажигания:
первичная обмотка ..... 2 - 4 Ом
вторичная обмотка
с наконечниками..... 23 - 27 кОм
без наконечников ..... 13 -17 кОм
Прерыватель:
сопротивление..... 340 - 420 Ом
напряжение сигнала..... более 0,7В

Система запуска *Длина щеток стартера:*
номинальная ..... 12,5 мм
предельная ..... 8,5 мм
Усилие пружины щетки ..... 7,8-10,6 Н

Головка блока цилиндров *Тепловые зазоры в клапанах:*
впуск..... 0,12-0,18 мм
выпуск ..... 0,17 -0,23 мм
Давление конца такта сжатия (при 400 об/мин) ..... 13 бар
Фазы газораспределения: впускной клапан:
открытие ..... 5° до ВМТ
закрытие ..... 33° после НМТ
выпускной клапан:
открытие ..... 33° до НМТ
закрытие ..... 5° после ВМТ

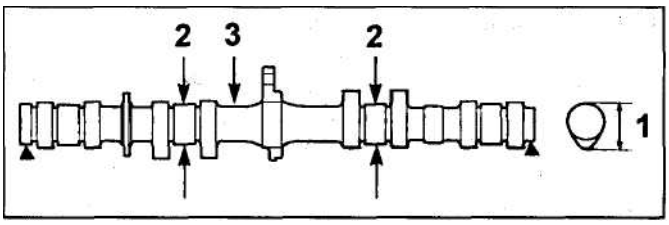

Высота кулачков распределительных валов (1):
впуск:
номинальная ..... 33,070 - 33,230 мм
предельная ..... 33,020 мм
выпуск:
номинальная ..... 33,120-33,280 мм
предельная ..... 33,070 мм

Диаметр опорных шеек (2):
номинальный ..... 22,959 - 22,980 мм
предельный ..... 22,950 мм

Зазор в подшипнике распределительного вала ..... 0,020 - 0,062 мм

Диаметр стержня клапана:
впускной:
номинальный ..... 3,775-3,790 мм
предельный ..... 3,700 мм
выпускной:
номинальный ..... 3,755 - 3,770 мм
предельный ..... 3,690 мм

Внутренний диаметр направляющей втулки:
номинальный ..... 3,800 - 3,812 мм
предельный ..... 3,890 мм

Предельный зазор между втулкой и стержнем клапана:
впускной ..... 0,04 мм
выпускной ..... 0,05 мм

Высота выступания направляющей втулки (h):
впускной ..... 13,37 -13,77 мм
выпускной ..... 11,52 -11,92 мм

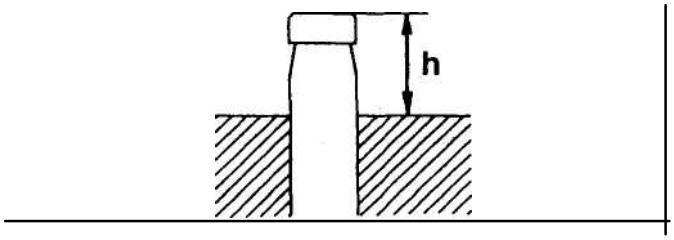

Высота пружины клапана:
номинальная ..... 39,40 мм
предельная ..... 38,60 мм

Поршень и цилиндр

Диаметр цилиндра:
номинальный ..... 55,000 - 55,010 мм
предельный ..... 55,100 мм

Диаметр поршня:
номинальный ..... 54,960 - 54,990мм
предельный ..... 54,900 мм

Зазор между цилиндром и поршнем:
номинальный ..... 0,010 - 0,050 мм
предельный ..... 0,100 мм

Диаметр отверстия под поршневой палец:
номинальный ..... 14,002- 14,008 мм
предельный ..... 14,050 мм

Диаметр поршневого пальца:
номинальный ..... 13,994- 14,000 мм
предельный ..... 13,980 мм

Зазор между пальцем и поршнем:
номинальный ..... 0,002 - 0,014 мм
предельный ..... 0,04 мм

Внутренний диаметр поршневой головки шатуна:
номинальный ..... 14,016- 14,034 мм
предельный ..... 14,070 мм

Зазор между пальцем и шатуном:
номинальный ..... 0,016- 0,040 мм
предельный ..... 0,060 мм

Зазор между канавкой и поршнем:
компрессионное кольцо ..... 0,015-0,050 мм
предельный 0,080мм

Зазор в замке: верхнее компрессионное кольцо:
номинальный ..... 0,18-0,28 мм
предельный ..... 0,5 мм
нижнее компрессионное кольцо:
номинальный ..... 0,18-0,33 мм
предельный ..... 0,5 мм
маслосъемное кольцо:
номинальный ..... 0,20-0,70 мм
предельный ..... 1,1 мм

Коленчатый вал

Осевой зазор:
номинальный ..... 0,05- 0,20 мм
предельный ..... 0,30 мм

Зазор в подшипниках: шатунный подшипник:
номинальный ..... 0,020 - 0,052 мм
предельный ..... 0,06 мм
коренной подшипник:
номинальный ..... 0,022- 0,046 мм
предельный ..... 0,05 мм

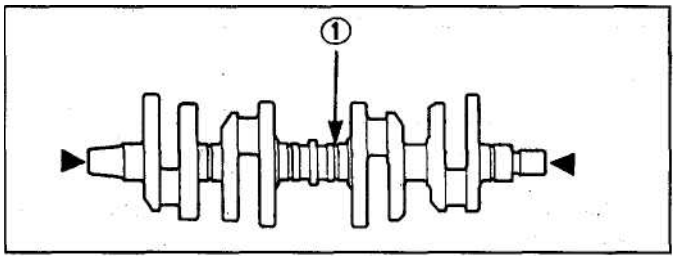

Сцепление

Свободный ход рычага сцепления ..... 10-20 мм

Толщина диска:
номинальная:
"A" ..... 3,22-3,38 мм
"B" ..... 3,22-3,38 мм
"C" ..... 3,42-3,58 мм
предельная:
"A" ..... 2,90 мм
"B" ..... 2,90 мм
"C" ..... 3,10 мм

Высота пружин:
номинальная ..... 37,5 мм
предельная ..... 36,0 мм

Диаметр опорной втулки:
внутренний:
номинальный.....21,980 - 22,007 мм
предельный ..... 22,050 мм
внешний:
номинальный.....29,994 - 30,007 мм
предельный ..... 29,950 мм

Внутренний диаметр звездочки привода масляного насоса:
номинальный.....30,025 - 30,075 мм
предельный ..... 30,130 мм

Коробка передач Передаточные числа передач:
Передняя передача 2,181 (44/96)
КПП:
1-я передача 3,307 (13/43)
2-я передача..... 2,352 (17/40)
3-я передача..... 1,875 (16/30)
4-я передача..... 1,590 (22/35)
5-я передача 1,434 (23/33)
6-я передача 7,333 (24/32)
Главная передача:
привод..... цепь
передаточное число..... 2,600 (13/59)

Внутренний диаметр посадочных отверстий шестерен:
М5, М6:
номинальный ..... 25,000 - 25,021 мм
предельный..... 25,050 мм
С2, С3, С4:
номинальный..... 28,000 - 28,021 мм
предельный..... 28,050 мм

Внешний диаметр втулок шестерен:
М5,М6:
номинальный ..... 24,959 - 24,980 мм
предельный..... 24,920 мм
С2, С3, С4:
номинальный ..... 27,959 - 27,980 мм
предельный..... 27,920 мм

Внутренний диаметр посадочных отверстий втулок:
М5:
номинальный..... ..... 27,985 - 22,006 мм
предельный..... 22,070 мм
С2:
номинальный ..... 24,985 - 25,006 мм
предельный.....25,070 мм

Зазор между шестернями и втулками:
М5, М6:
номинальный ..... 0,020 - 0,062 мм
предельный.....0,10 мм
С2, С3, С4:
номинальный .....0,020 - 0,062 мм
предельный.....0,10 мм

Зазор между шестернями и валом:
М5:
номинальный .....0,020 - 0,062 мм
предельный.....0,10 мм
С2:
номинальный .....0,005 - 0,039 мм
предельный .....0,05 мм

Внешний диаметр шеек первичного вала:
М5 (1):
номинальный .....27,959 - 21,980 мм
предельный..... 21,930 мм
шейка под опорную втулку (2):
номинальный ..... 21,967 - 21,980 мм
предельный..... 21,930 мм

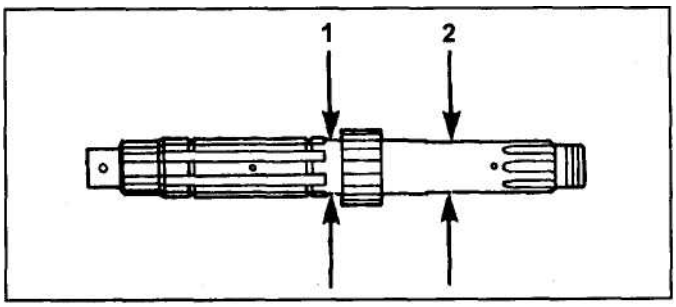

Внешний диаметр шеек вторичного вала:
С2(3):
номинальный..... 24,967 - 24,980 мм
предельный ..... 24,930 мм

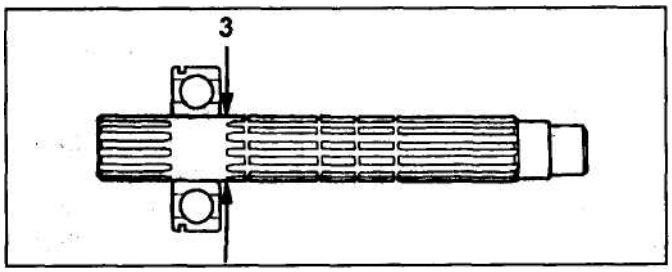

Вилка переключения передач:
толщина (4):
номинальная .....5,93 - 6,00 мм
предельная.....5,60 мм
внутренний диаметр посадочного отверстия под шток (5):
номинальный .....12,000-12,021 мм
предельный.....12,060 мм
диаметр штока вилок переключения передач:
номинальный .....11,969 -11,980 мм
предельный.....11,900 мм

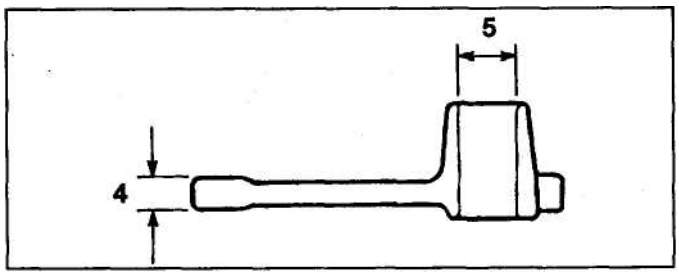

Подвеска
Передняя подвеска:
Тип.....телескопическая
Ход ..... 130 мм
Диаметр трубы ..... 41 мм
Объем масла 570 см3
Высота пружины ..... 324,5 мм

Задняя подвеска:
Тип.....маятниковая
Ход..... 770 мм
Высота пружины ..... 178 мм

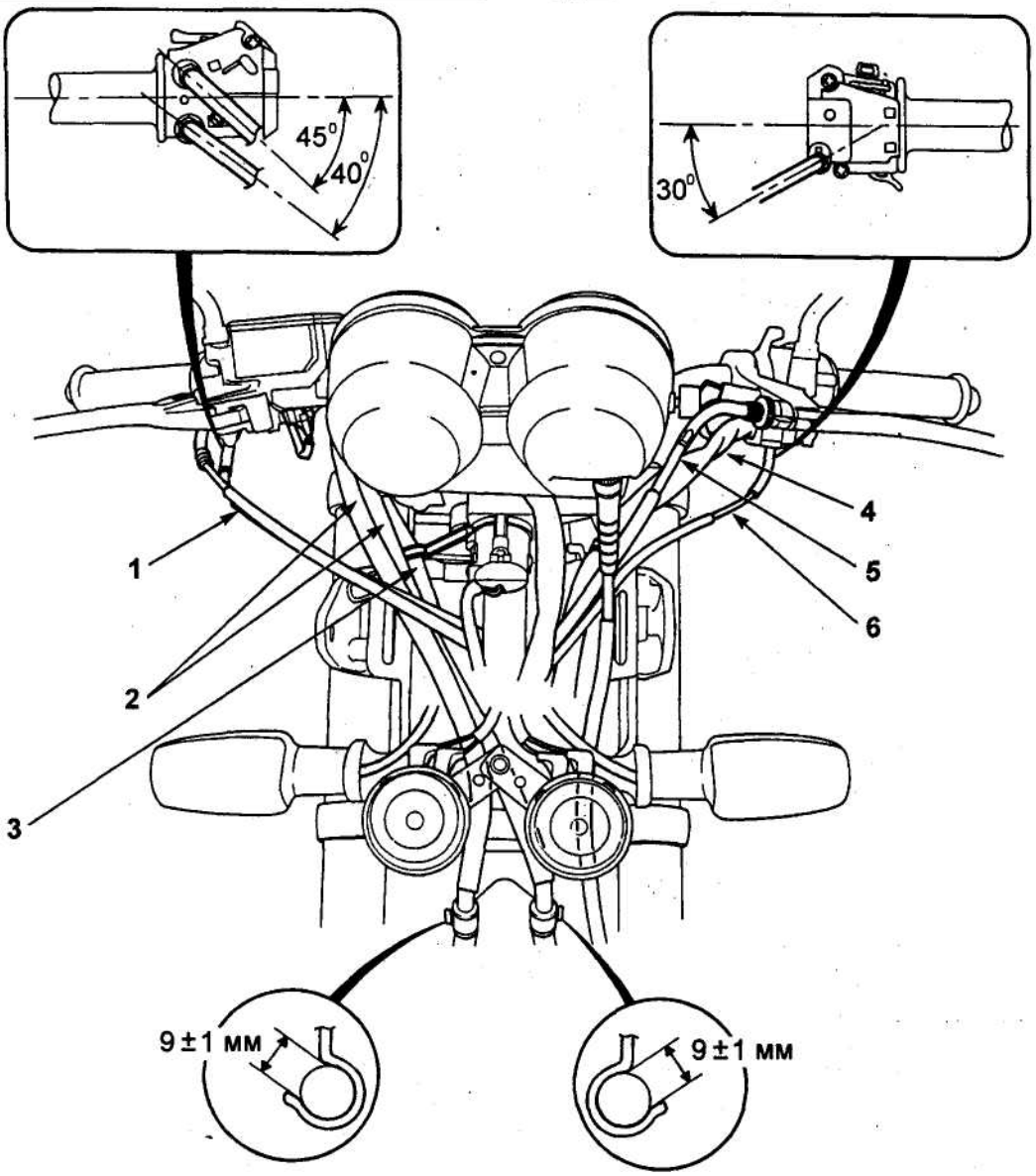

Расположение тросов, шлангов и жгутов проводки (1) (CB400N). 1 - трос акселератора, 2 - тормозные шланги, 3 - провод выключателя стартера, 4 - провод выключателя указателей поворота, 5 - трос рычага сцепления, 6 - трос управления пусковым устройством.

Тормозная система

Передний тормоз:

Ход рычага..... 20-30 мм

Тормозная жидкость ..... DOT 4

Толщина диска:

номинальная..... 6 мм

предельная..... *5 мм*

Диаметр ГТЦ:

номинальный ..... 11,000- 11,043 мм

предельный ..... 11,060 мм

Диаметр поршня ГТЦ:

номинальный.....10,957- 10,984 мм

предельный .....10,950 мм

Диаметр тормозного цилиндра:

номинальный.....27,000 - 27,050 мм

предельный .....27,060 мм

Диаметр поршня тормозного цилиндра:

номинальный.....26,918 - 26,968 мм

предельный .....26,910 мм

Задний тормоз:

Ход педали.....10 - 20 мм

Высота педали .....67,5 мм

Тормозная жидкость.....DOT 4

Толщина диска:

номинальная .....…5 мм

предельная .....4 мм

Диаметр ГТЦ:

номинальный..... 14,000 -14,043 мм

предельный.....14,060 мм

Диаметр поршня ГТЦ:

номинальный..... 13,957 -13,984 мм

предельный ..... 13,950 мм

Диаметр тормозного цилиндра:

номинальный..... 38,180-38,230 мм

предельный ..... 38,240 мм

Диаметр поршня тормозного цилиндра:

номинальный..... 38,098-38,148 мм

предельный ..... 38,090 мм

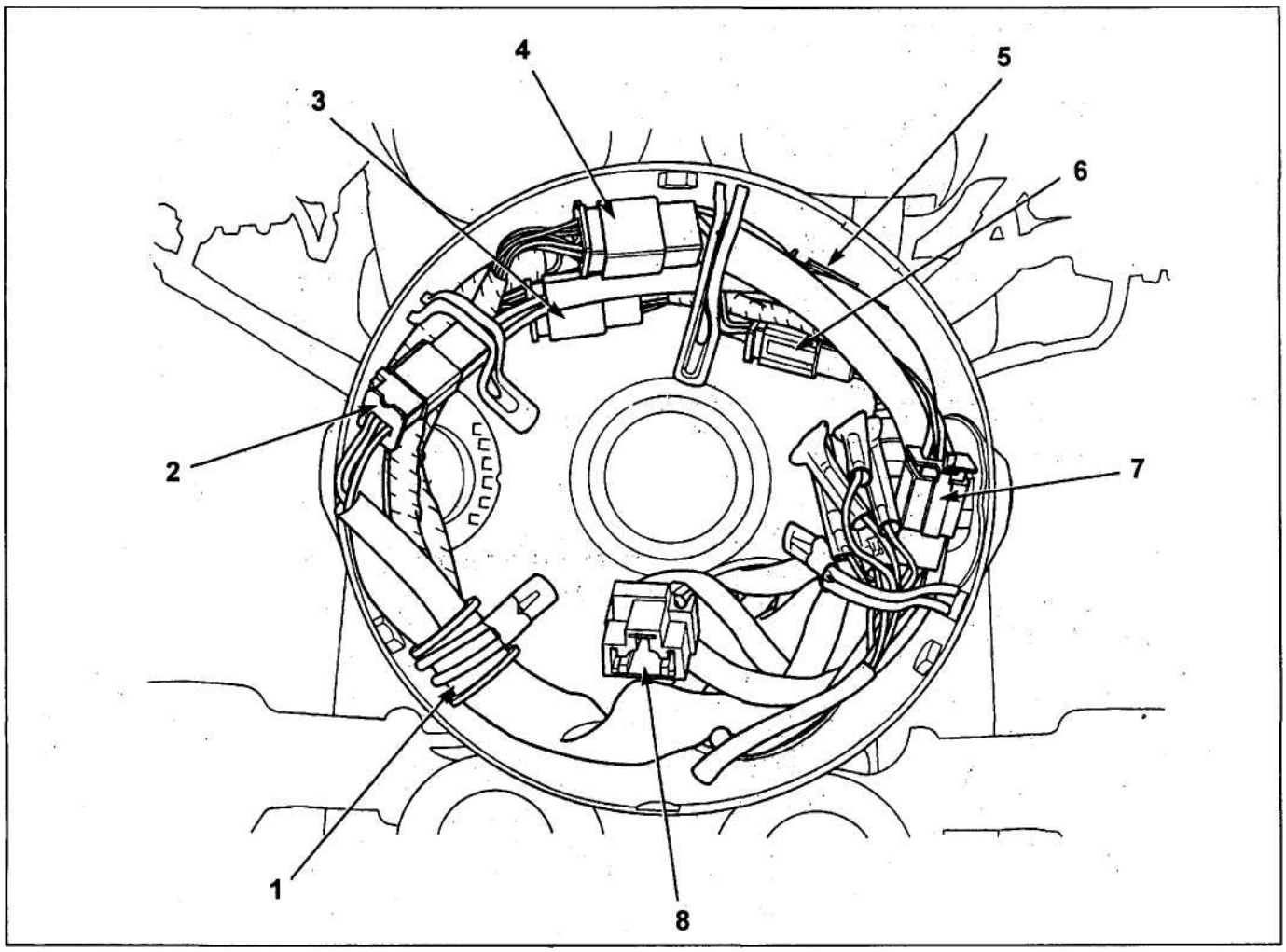

Расположение тросов, шлангов и жгутов проводки (2) (CB400N). 1 - зажим проводки, 2 - разъем главного выключателя (2Р, Б), 3 • разъем выключателя стартера (9Р, Кч), 4 - разъем комбинации приборов (6Р, Б), 5 - разъем выключателя указателей поворота (4Р, Ч), 6 - разъем комбинации приборов (6Р, Кр), 7 - разъем выключателя указателей поворота (6Р, С), 8 - разъем фары.

Давление в шинах:

(1) один водитель:
переднее колесо ..... 2,25 кг/см²
заднее колесо..... 2,25 кг/см²

(2) водитель и пассажир:
переднее колесо ..... 2,25 кг/см²
заднее колесо ..... 2,50 кг/см²

Размерность шин:
переднее колесо 110/70-17 54H
заднее колесо..... 140/70 -17 66H

Электрооборудование:

Генератор: Максимальная мощность.... ..... 325 Вт при 5000 об/мин
Напряжение ..... 14 -16 В
Ток отдачи..... 0-8 А (5000 об/мин)

АКБ. 12В, 8Ач
Ток зарядки:
5-10 ч ..... 0,8 А
1ч…..... . ..... 4 А

Лампы (CB400Fk):
Фара.. ..... 60/55 Вт
Стоп-сигнал и габарит .....23/8 Вт
Указатели поворота ..... 15 Вт
Передние габариты ..... 3,4 Вт
Индикаторы комбинации приборов.....1,7 Вт

Сопротивление датчика температуры охлаждающей жидкости:
при 80°С.....47 - 57 Ом
при 120°С.....14 -18 Ом

Датчик-выключатель по температуре охлаждающей жидкости:
температура включения.....98 - 102°С
температура выключения .....93 - 97°С

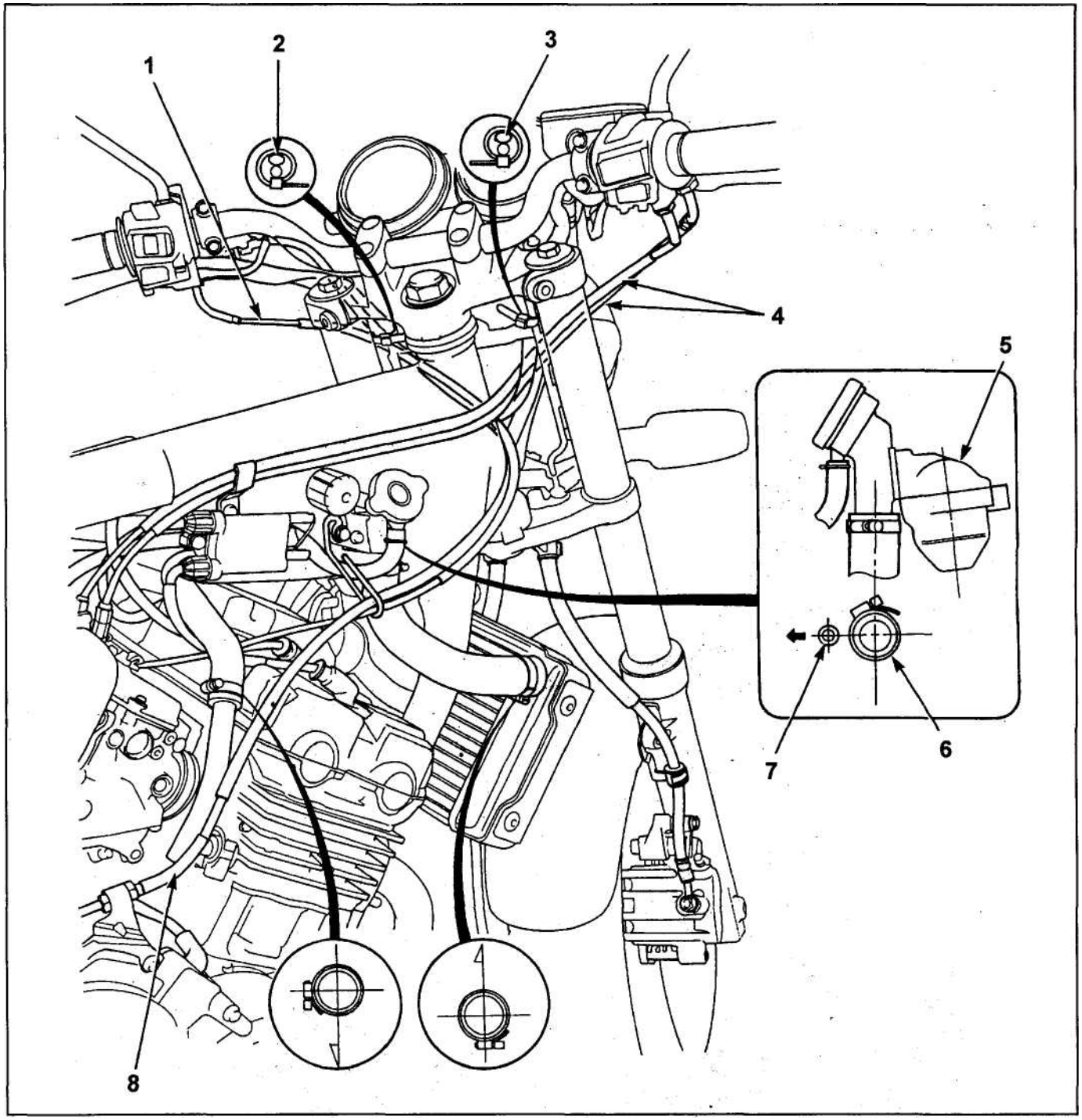

Расположение тросов, шлангов и жгутов проводки (3) (CB400N). 1 - трос пускового устройства, 2 - провод выключателя указателей поворота, 3 - провод выключателя стартера, 4 - трос акселератора, 5 - корпус термостата, 6 - верхний шланг радиатора, 7 - сифонная трубка, 8 - трос сцепления.

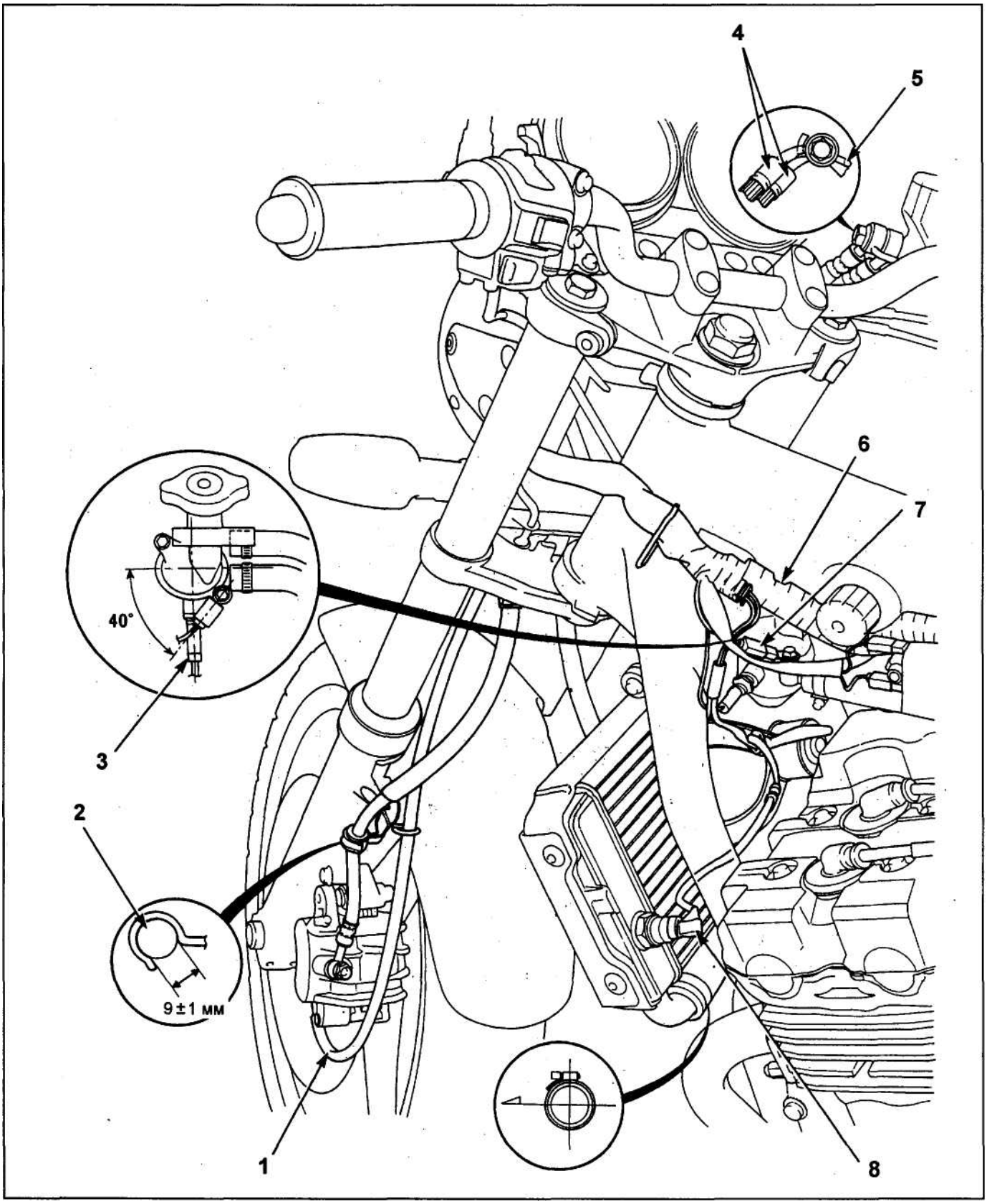

Расположение тросов, шлангов и жгутов проводки (4) (CB400N). 1 - трос спидометра, 2 - левый тормозной шланг, 3 - разъем датчика температуры охлаждающей жидкости, 4 - тормозной шланг, 5 - штифт, 6 - основной жгут проводки, 7 - разъем массы, 8 - разъем датчика-выключателя по температуре охлаждающей жидкости.

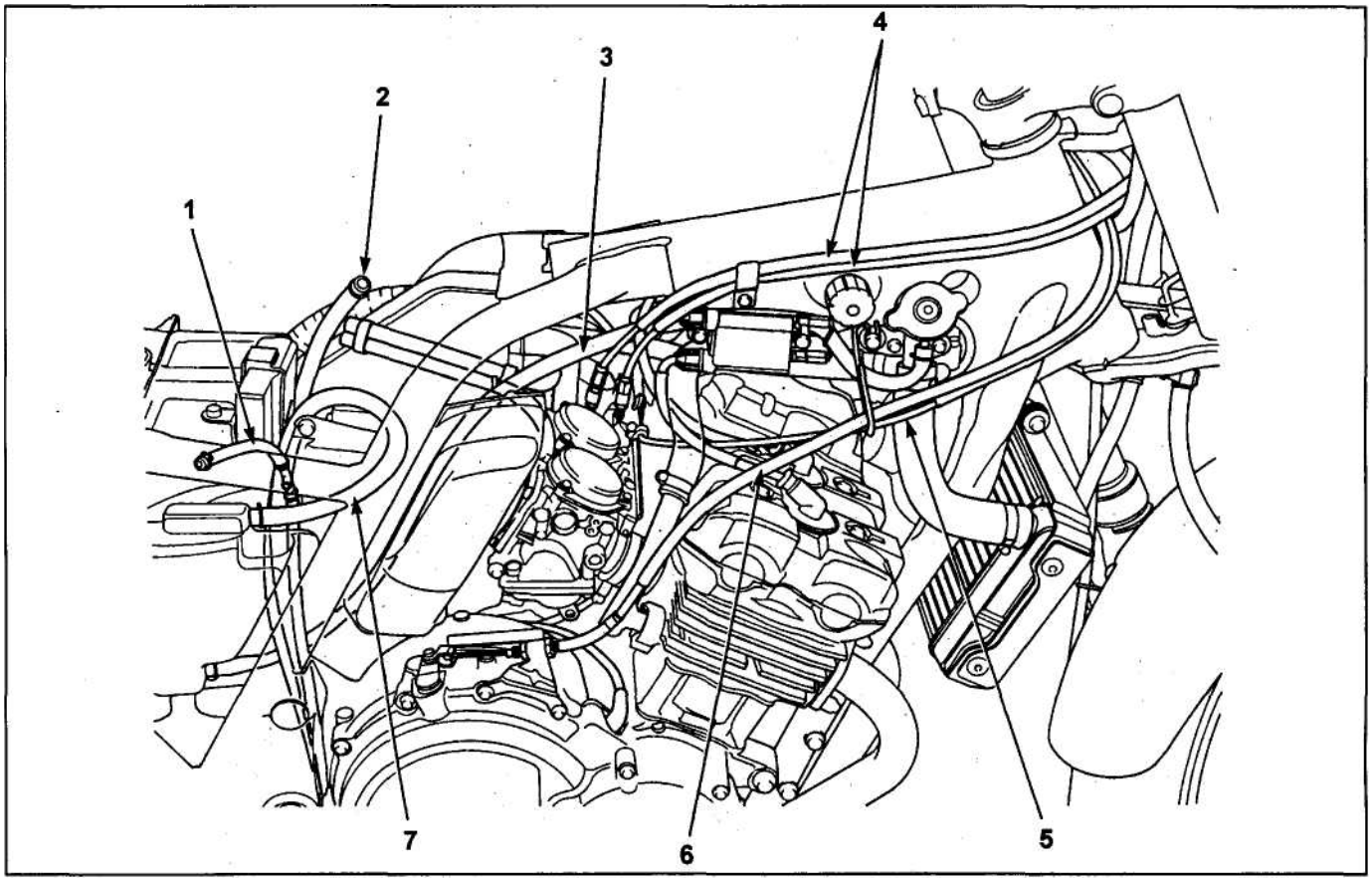

Расположение тросов, шлангов и жгутов проводки (5) (CB400N). 1 - вентиляционная трубка топливного бака, 2 - сливная трубка топливного бака, 3 - сифонная трубка, 4 - трос акселератора, 5 - трос пускового устройства, 6 - трос сцепления, 7 - возвратная трубка.

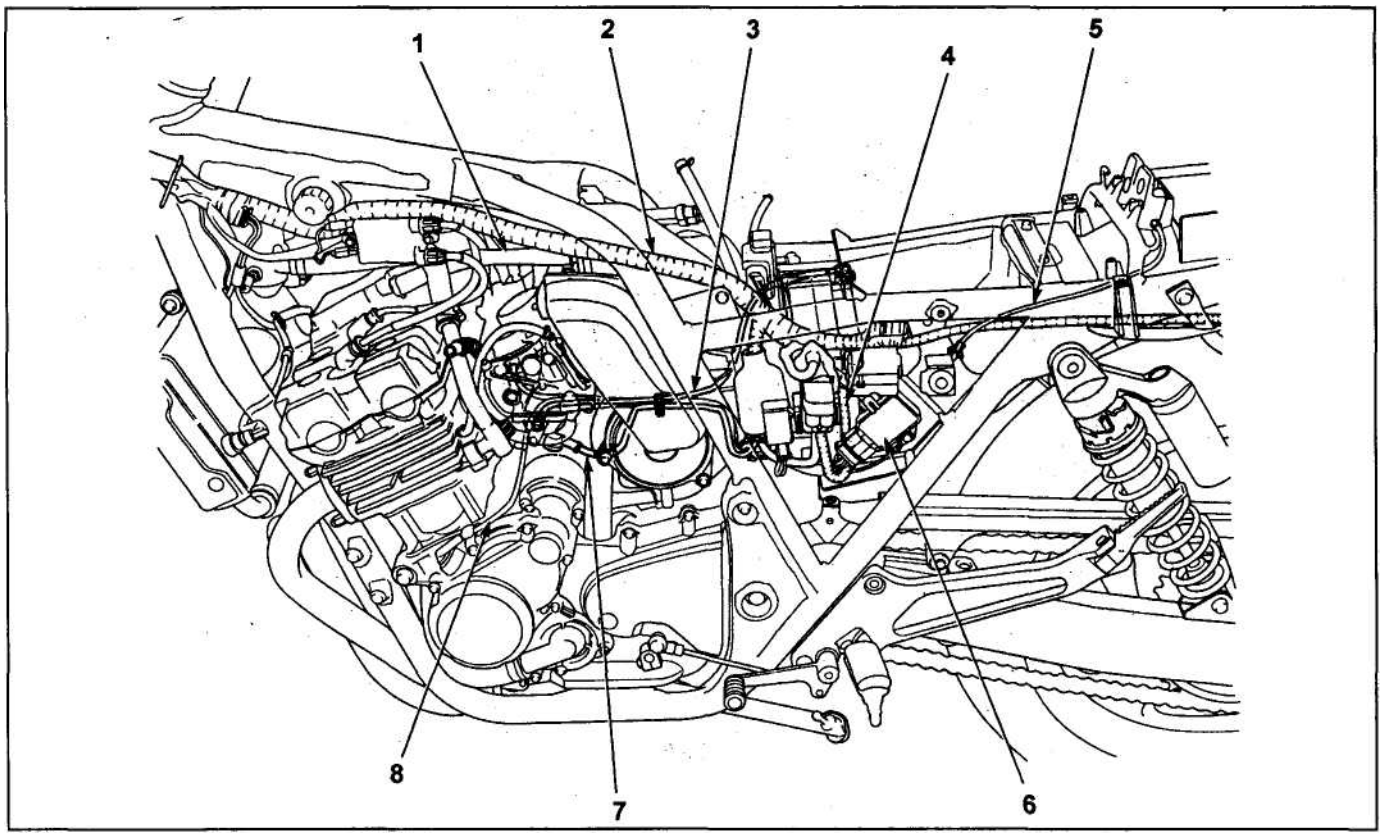

Расположение тросов, шлангов и жгутов проводки (6) (CB400N). 1 - трубка вентиляции картера, 2 - основной жгут проводки, 3 - провод отрицательной клеммы аккумуляторной батареи, 4 - провод положительной клеммы аккумуляторной батареи, 5 - трос замка сиденья, 6 - регулятор напряжения, 7 - провод стартера, 8 - провод генератора импульсов (прерывателя).

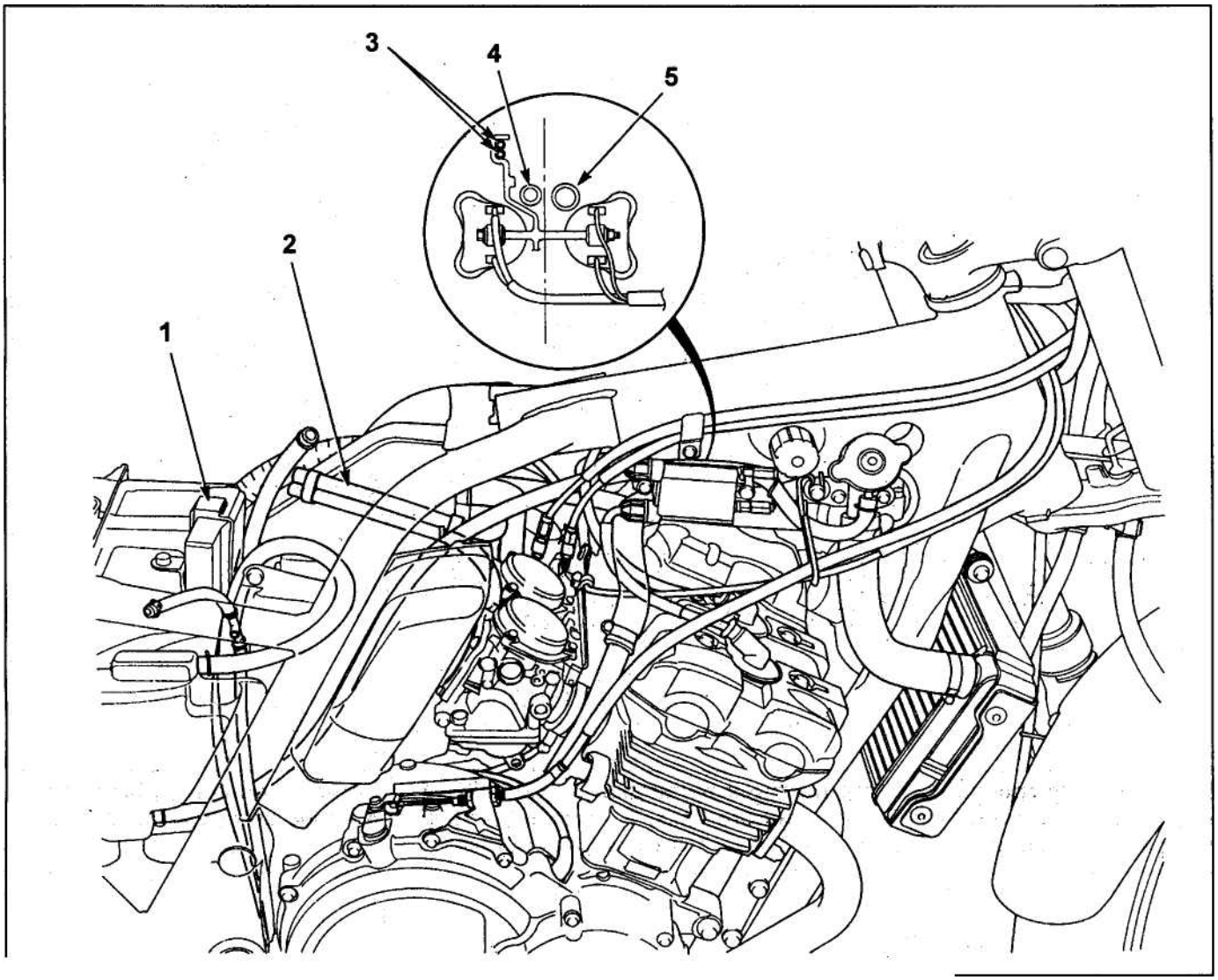

Расположение тросов, шлангов и жгутов проводки (7) (CB400N). 1 - узел зажигания, 2 - воздушные трубки, 3 - трос акселератора, 4 - сифонная трубка, 5 - основной жгут проводки.

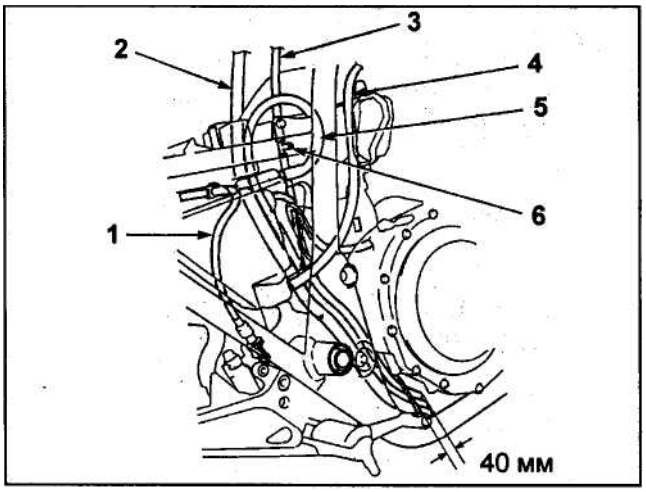

Расположение тросов, шлангов и жгутов проводки (8) (CB400N).

1 - провод выключателя стоп-сигналов,
2 - сливная трубка топливного бака,
3 - вентиляционная трубка топливного бака,
4 • сифонная трубка,
5 - возвратная трубка,
6 - переходник.

Расположение тросов, шлангов и жгутов проводки (9) (CB400N). 1 - датчик давления масла, 2 - провод отрицательной клеммы аккумуляторной батареи, 3 - трос сцепления, 4 - провод генератора, 5 - провод стартера, 6 - провод прерывателя, 7 - провод выключателя запрещения запуска, 8 - провод выключателя боковой подставки.

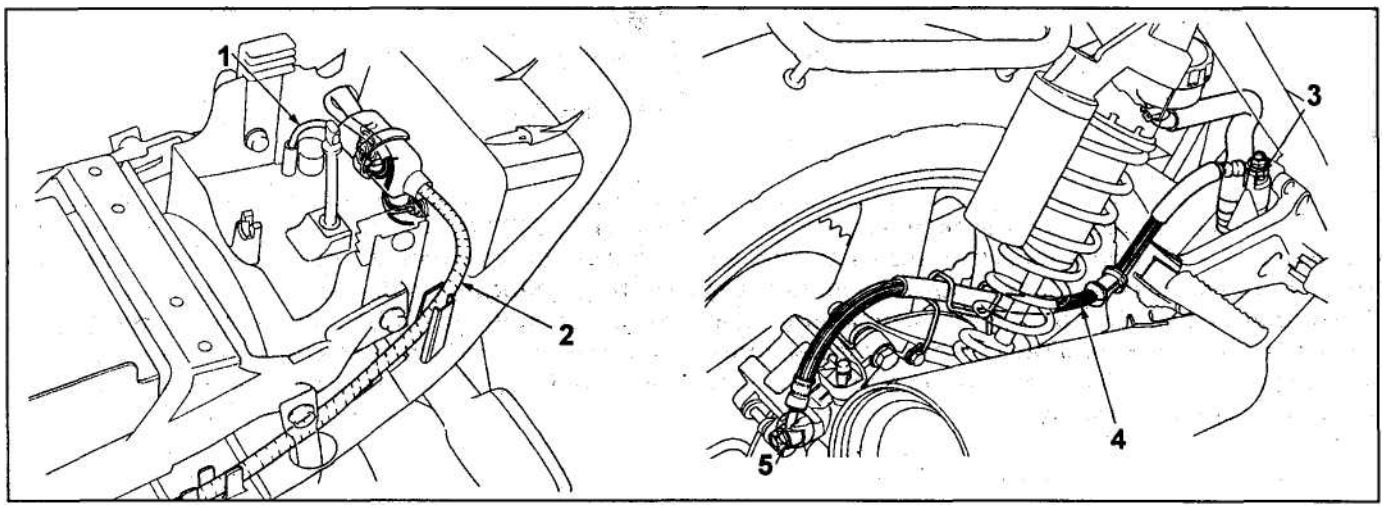

Расположение тросов, шлангов и жгутов проводки (10) (CB400N). 1 - провод указателей поворота (правый), 2 - основной жгут проводки, 3 - стопор, 4 - задний тормозной шланг, 5 - стопор.

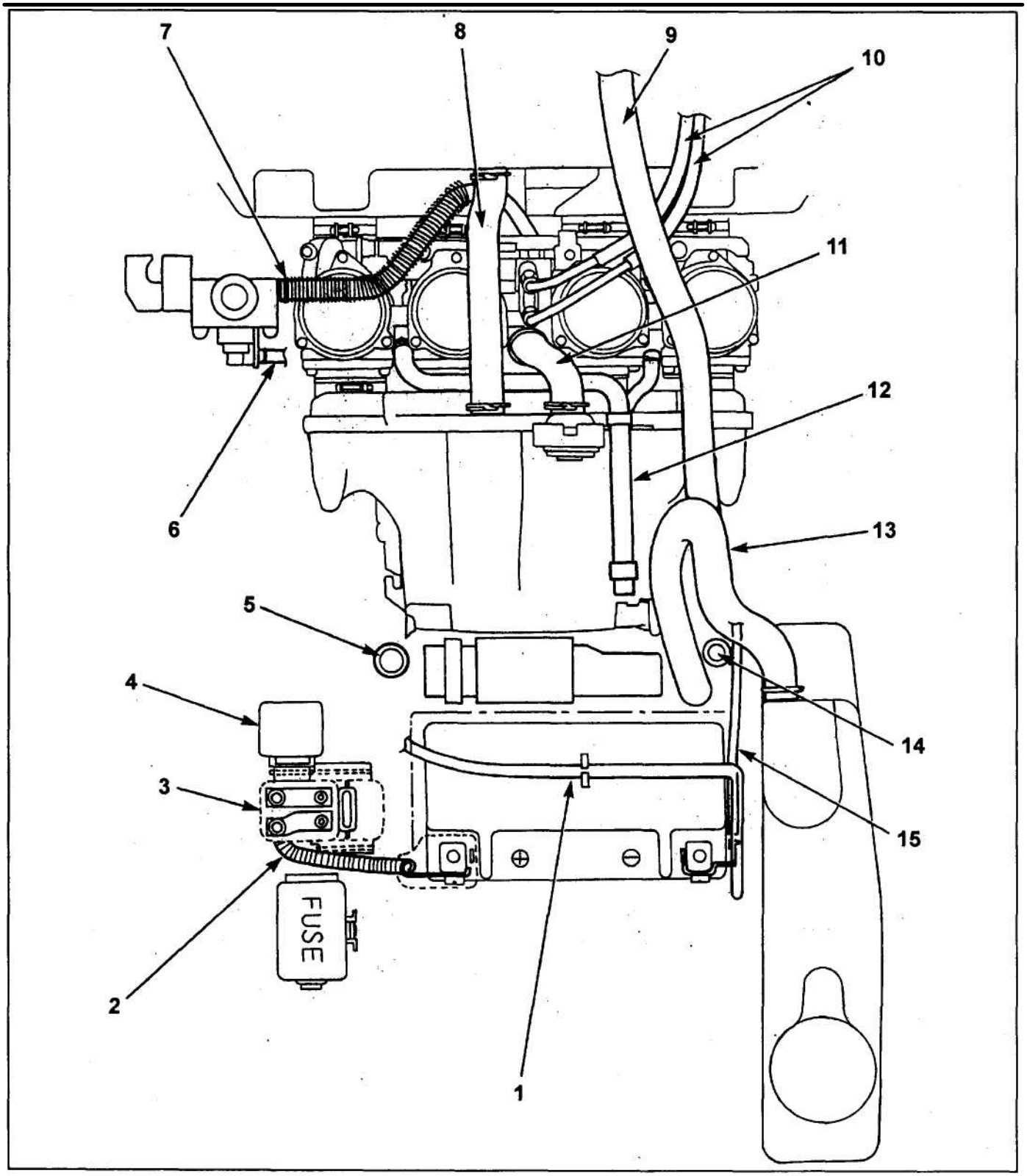

Расположение тросов, шлангов и жгутов проводки (11) (CB400N). 1 - провод выключателя стоп-сигналов, 2 - провод положительной клеммы аккумуляторной батареи, 3 - выключатель реле стартера, 4 - реле указателей поворота, 5 • сливная трубка топливного бака, 6 - трубка топливного крана, 7 - топливная трубка, 8 - трубка вентиляции картера, 9 - сифонная трубка, 10 - трос акселератора, 11 - вспомогательный воздуховод воздушного фильтра, 12 - трубка вентиляции карбюратора, 13 - возвратная трубка, 14 - трубка вентиляции топливного бака, 15 - провод отрицательной клеммы аккумуляторной батареи.

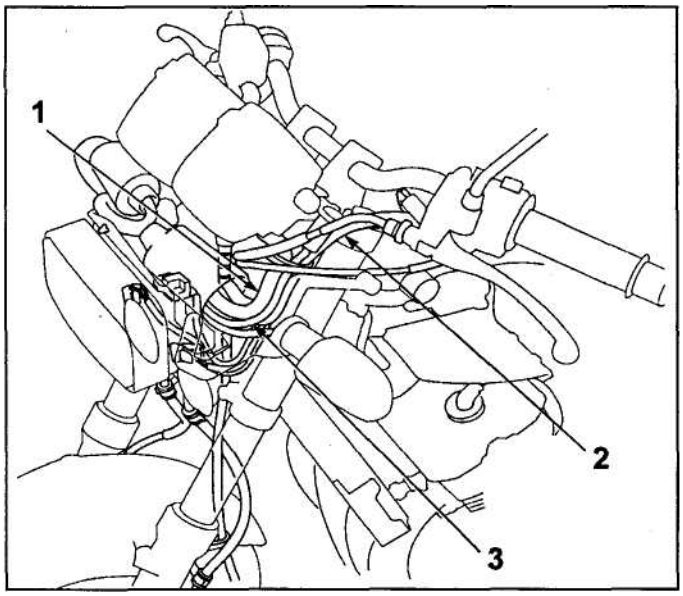

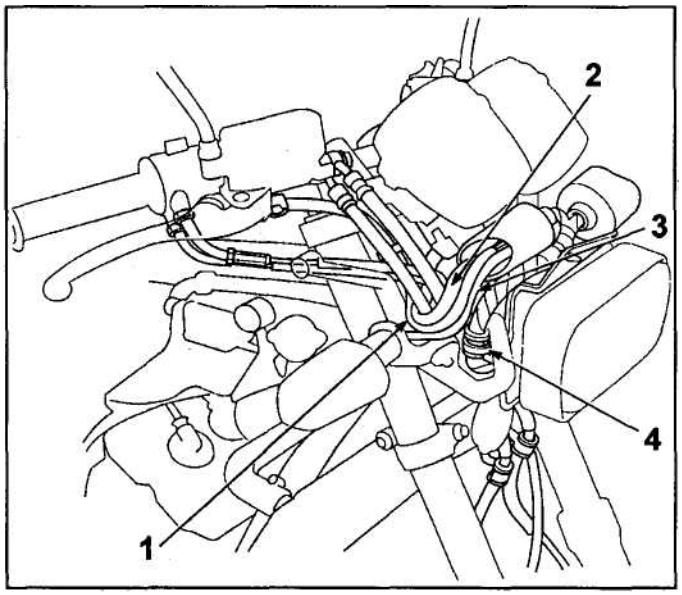

Расположение тросов, шлангов и жгутов проводки (11) (CB400FIII). 1 - провод комбинации приборов, 2 - провод указателя поворота, 3 - провод датчика превышения допустимой скорости.

Расположение тросов, шлангов и жгутов проводки (12) (CB400FIII). 1 - провод выключателя стартера, 2 - провода выключателей, 3 - провод указателей поворота, 4 - хомут.

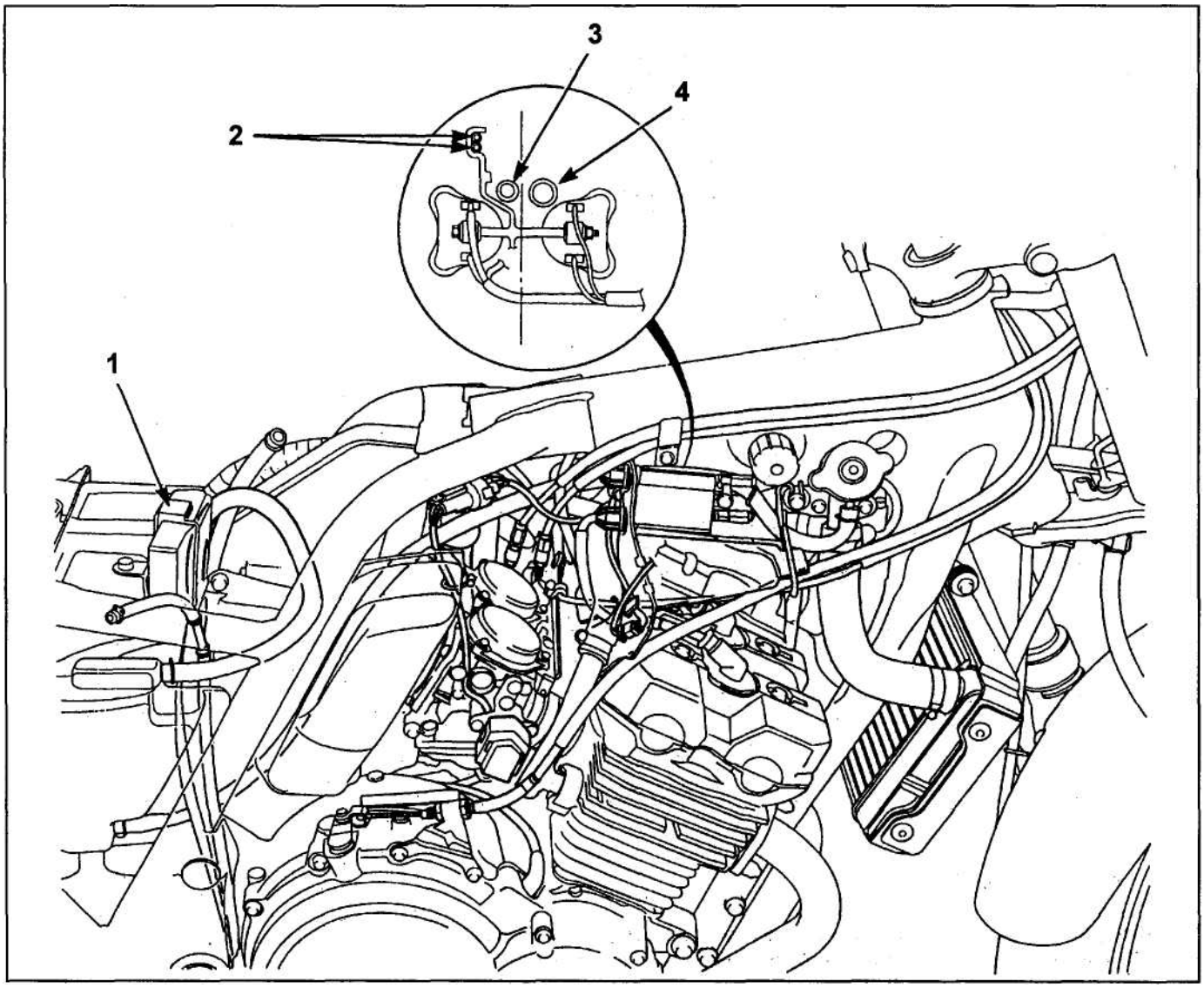

Расположение тросов, шлангов и жгутов проводки (13) (CB400FIII). 1 - модуль зажигания, 2 - трос акселератора, 3 - сифонная трубка, 4 - основной жгут проводки.

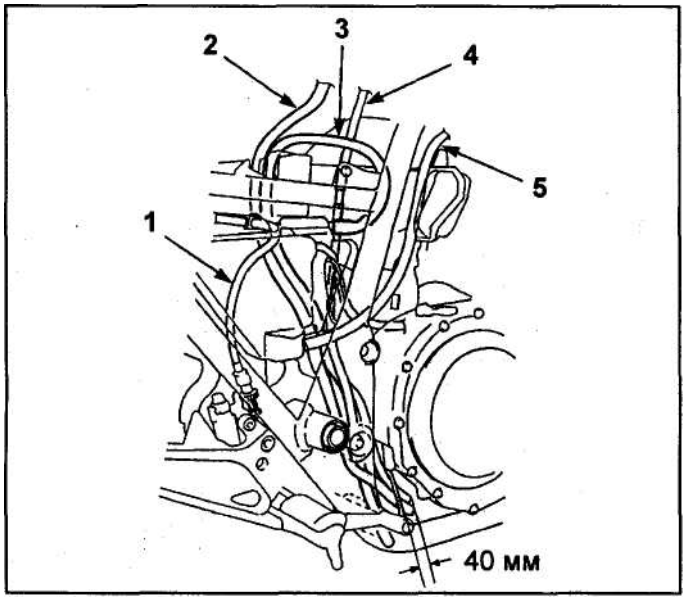

Расположение тросов, шлангов и жгутов проводки (14) (CB400FIII).
1 - провод выключателя стоп-сигнала,
2 - сливная трубка,
3 - отводная трубка,
4 - вентиляционная трубка,
5 - сифонная трубка.

Расположение тросов, шлангов и жгутов проводки (15) (CB400FIII). 1 - провод положительной клеммы аккумуляторной батареи, 2 - реле стартера, 3 - сливная трубка, 4 - трубки вентиляции картера, 5 - трубка дополнительного воздушного фильтра, 6 - топливная трубка, 7 - сифонная трубка, 8 - трос акселератора, 9 -датчик положения дроссельной заслонки, 10 -отводная трубка, 11 - вентиляционная трубка.

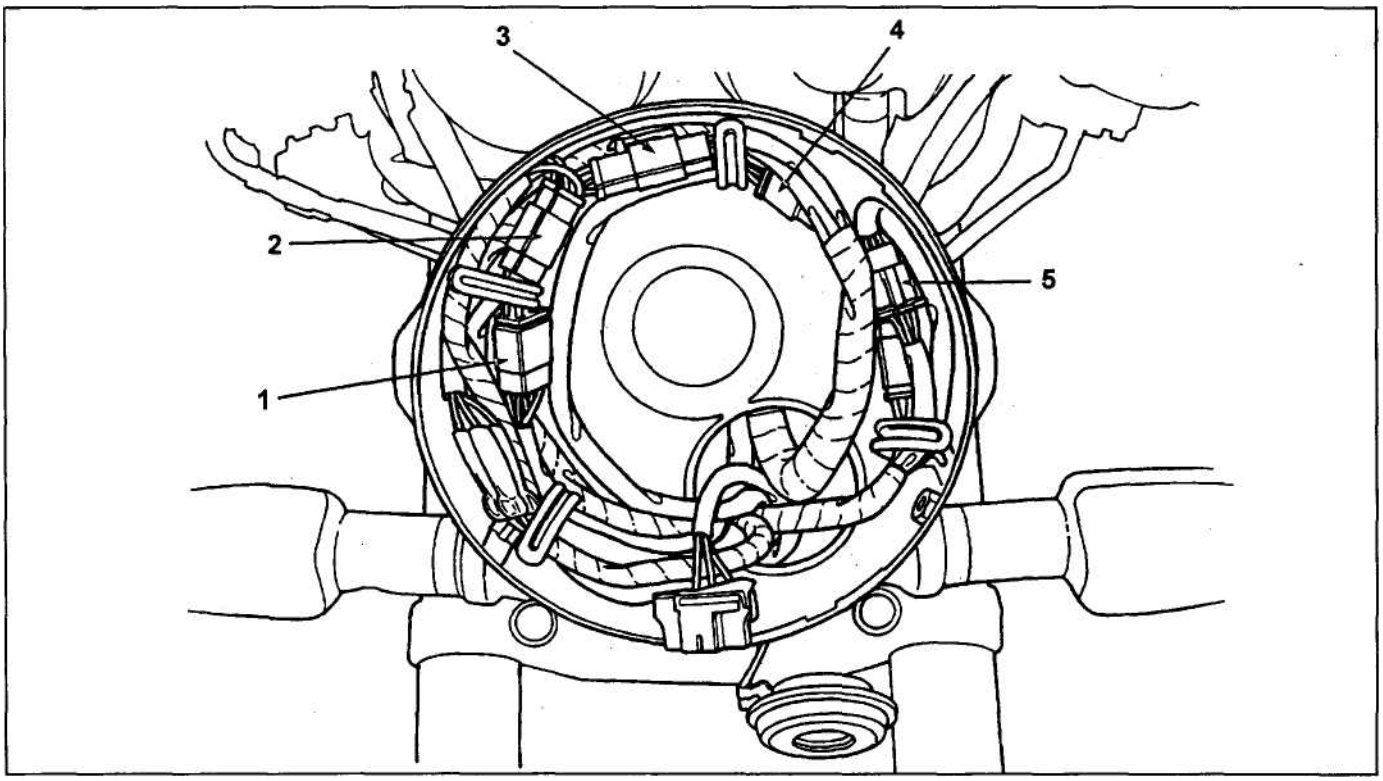

Расположение тросов, шлангов и жгутов проводки (16) (CB400F). 1 - разъем стартера и выключателя двигателя (9Р, Кр), 2 - разъем замка зажигания (3Р, Б), 3 - разъем комбинации приборов (6Р, Б), 4 - разъем комбинации приборов (6Р, Кр), 5 - разъем указателей поворота (6Р, 3).

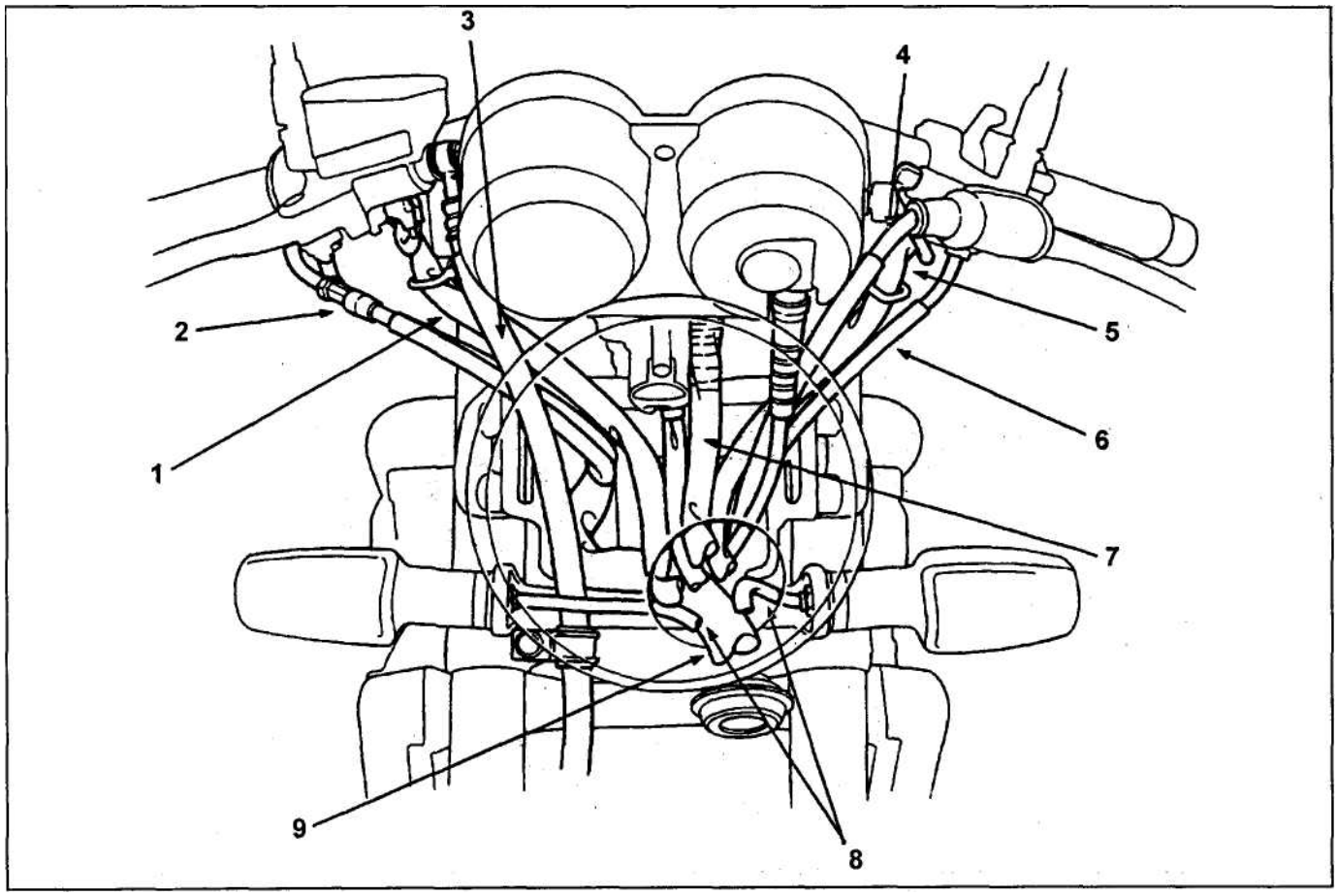

Расположение тросов, шлангов и жгутов проводки (17) (CB400F). 1 - провод рулевых выключателей (правый), 2 - трос акселератора, 3 - тормозной, шланг, 4 - трос сцепления, 5 - провод рулевых выключателей (левый), 6 - трос пускового устройства, 7 - провод замка зажигания, 8 - провод указателей поворота, 9 - основной жгут проводки.

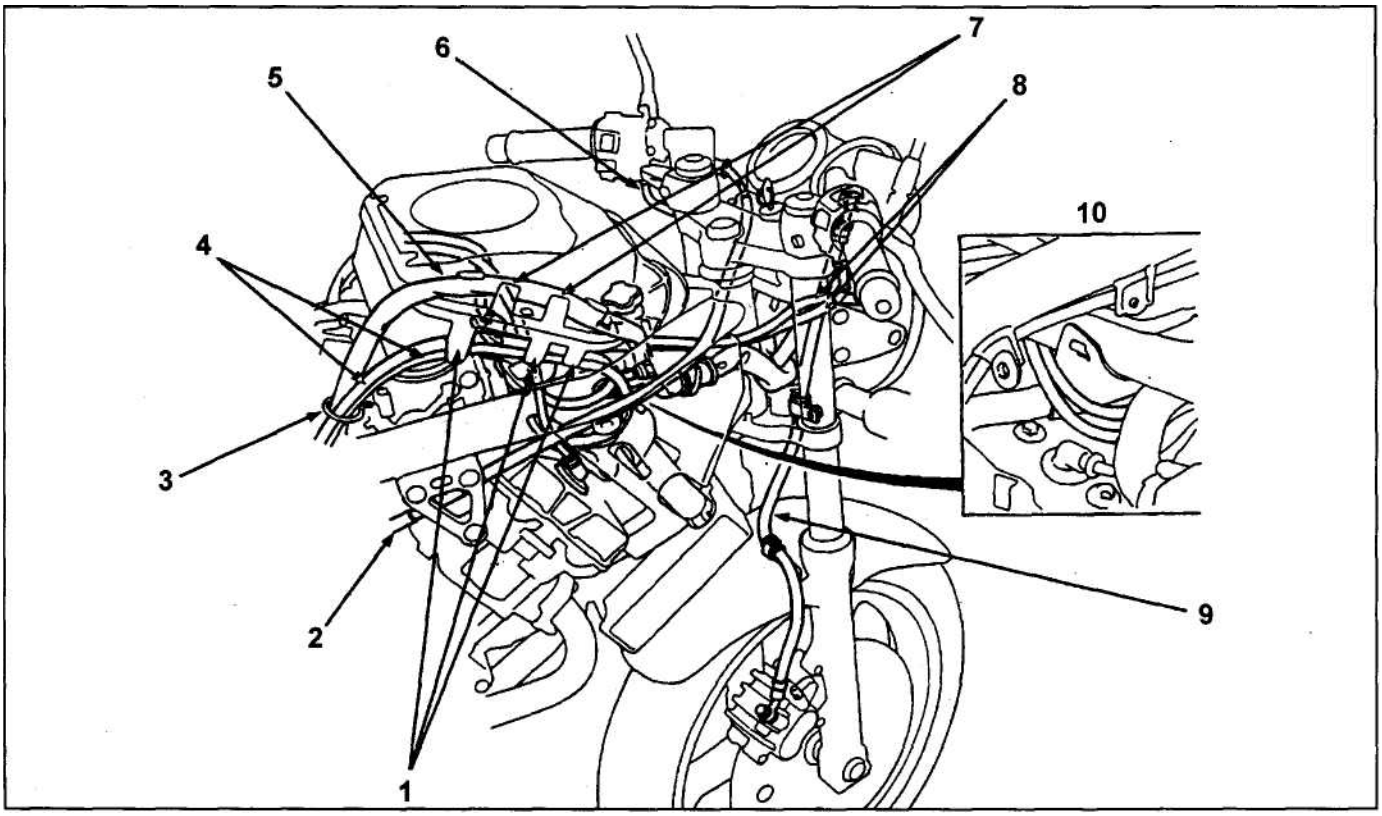

Расположение тросов, шлангов и жгутов проводки (18) (CB400F). 1 - зажим высоковольтных проводов цилиндров №2 и 3, 2 - трос сцепления, 3 - хомут, 4 - высоковольтные провода цилиндров №1 и 4, 5 - основной жгут проводки, 6 - трос пускового устройства, 7 - зажим, 8 - трос акселератора, 9 - тормозной шланг, 10 - высоковольтные провода.

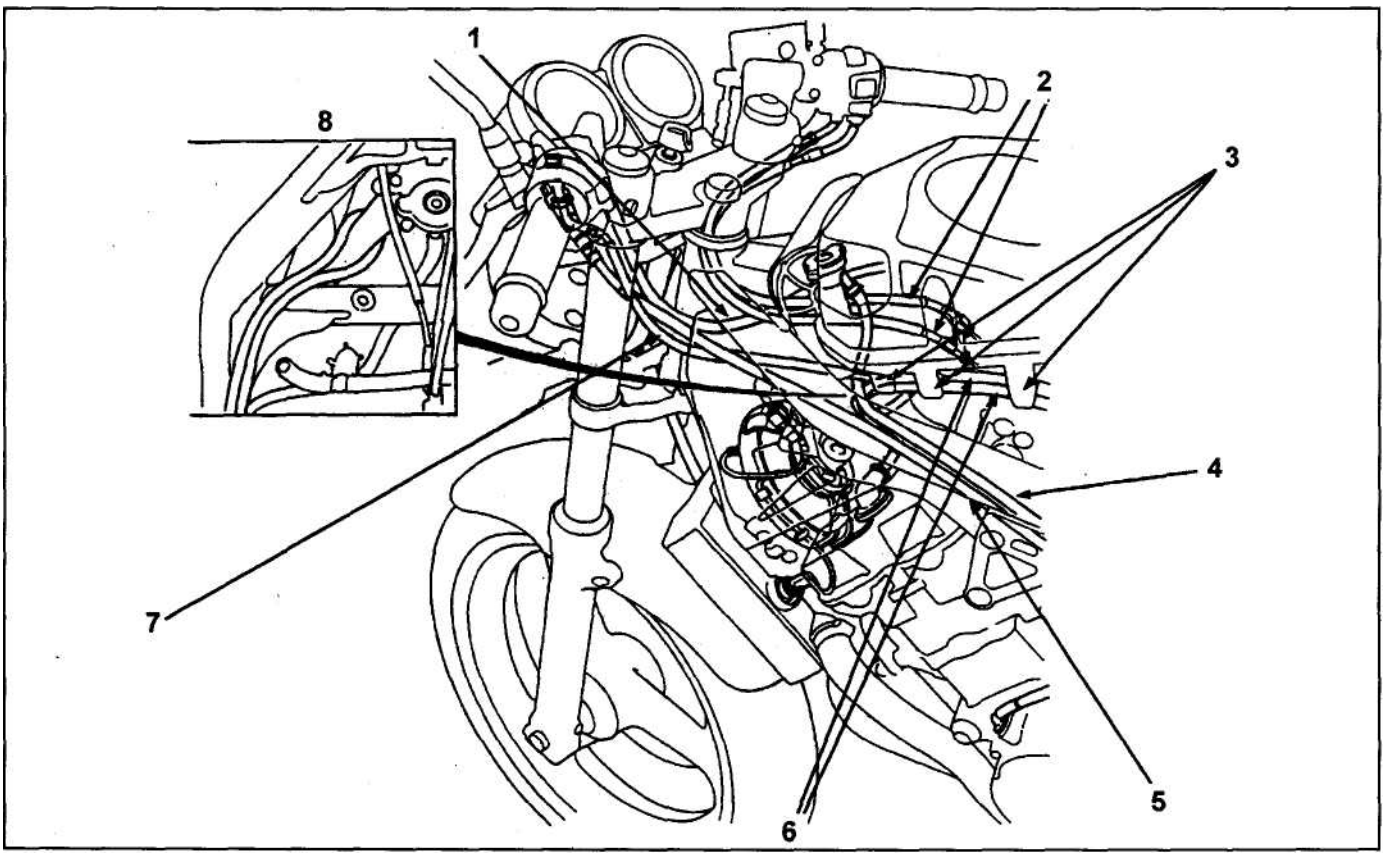

Расположение тросов, шлангов и жгутов проводки (19) (CB400F). 1 - трос сцепления, 2 -трос акселератора, 3 - зажим высоковольтных проводов цилиндров №1 и №4, 4 - сифонная трубка, 5 - трос спидометра, 6 - высоковольтные провода цилиндров №1 и 4, 7 - трос пускового устройства, 8 - высоковольтные провода.

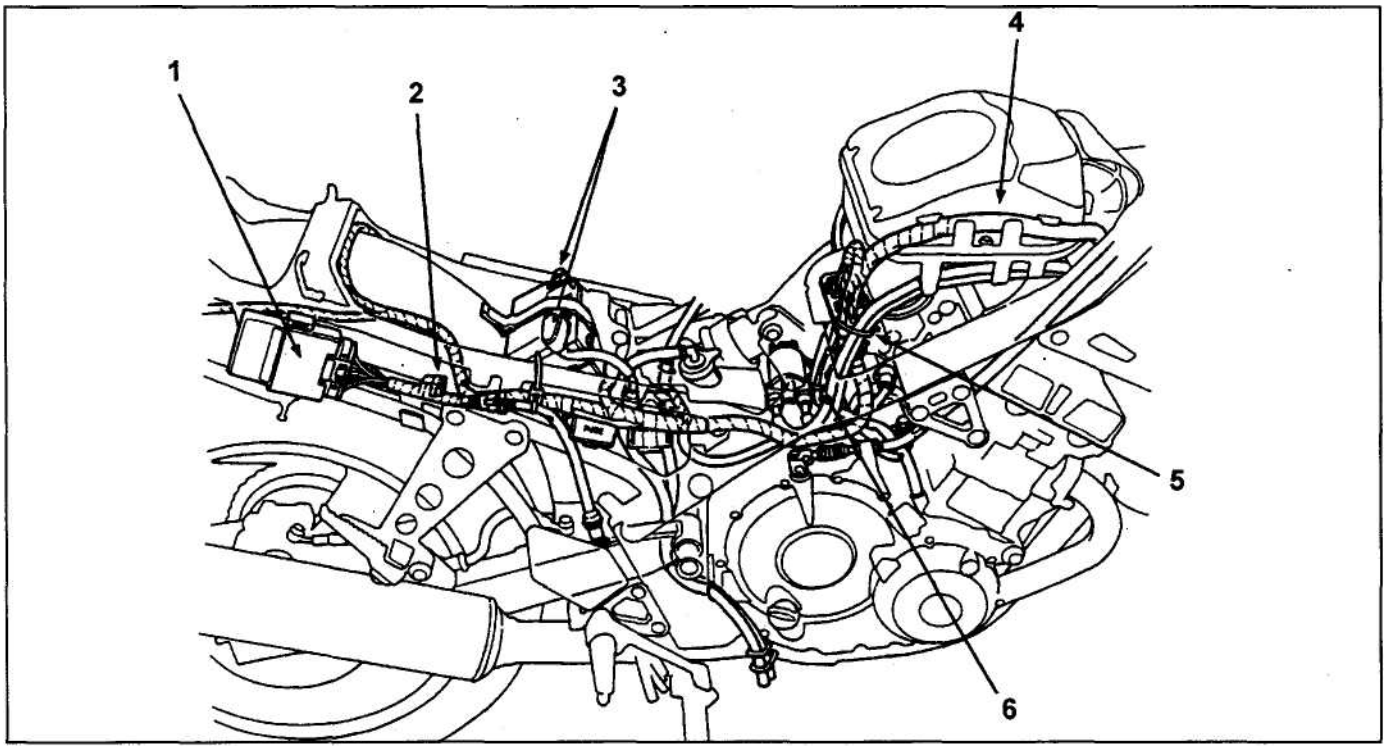

Расположение тросов, шлангов и жгутов проводки (20) (CB400F). 1 - модуль зажигания, 2 - диод, 3 - аккумуляторная батарея, 4 - провод замка зажигания, 5 - зажим, 6 - жгут проводки (высоковольтные провода, провод выключателя запрещения запуска, провод прерывателя, провод выключателя подставки, провод генератора).

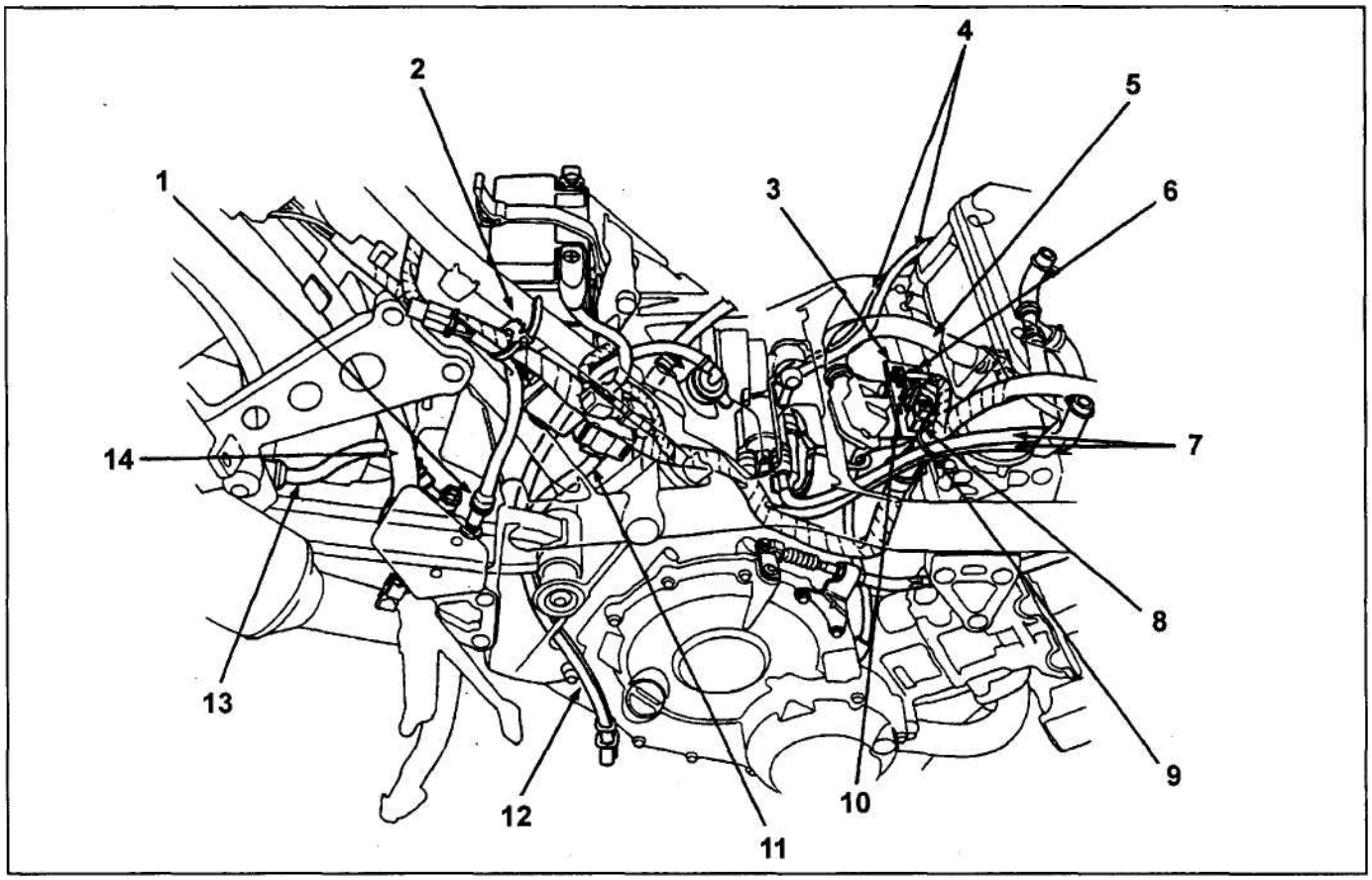

Расположение тросов, шлангов и жгутов проводки (21) (CB400F). 1 - зажим, 2 - зажим, 3 - разъем прерывателя, 4 - высоковольтные провода цилиндров №1 и 4, 5 - воздушный шланг, 6 - разъем выключателя подставки, 7 - высоковольтные провода цилиндров №2 и 3, 8 - разъем генератора, 9 - зажим, 10 - разъем катушек зажигания, 11 - сливная трубка топливного бака, 12 - отводная трубка, 13 - задний тормозной шланг, 14 - шланг.

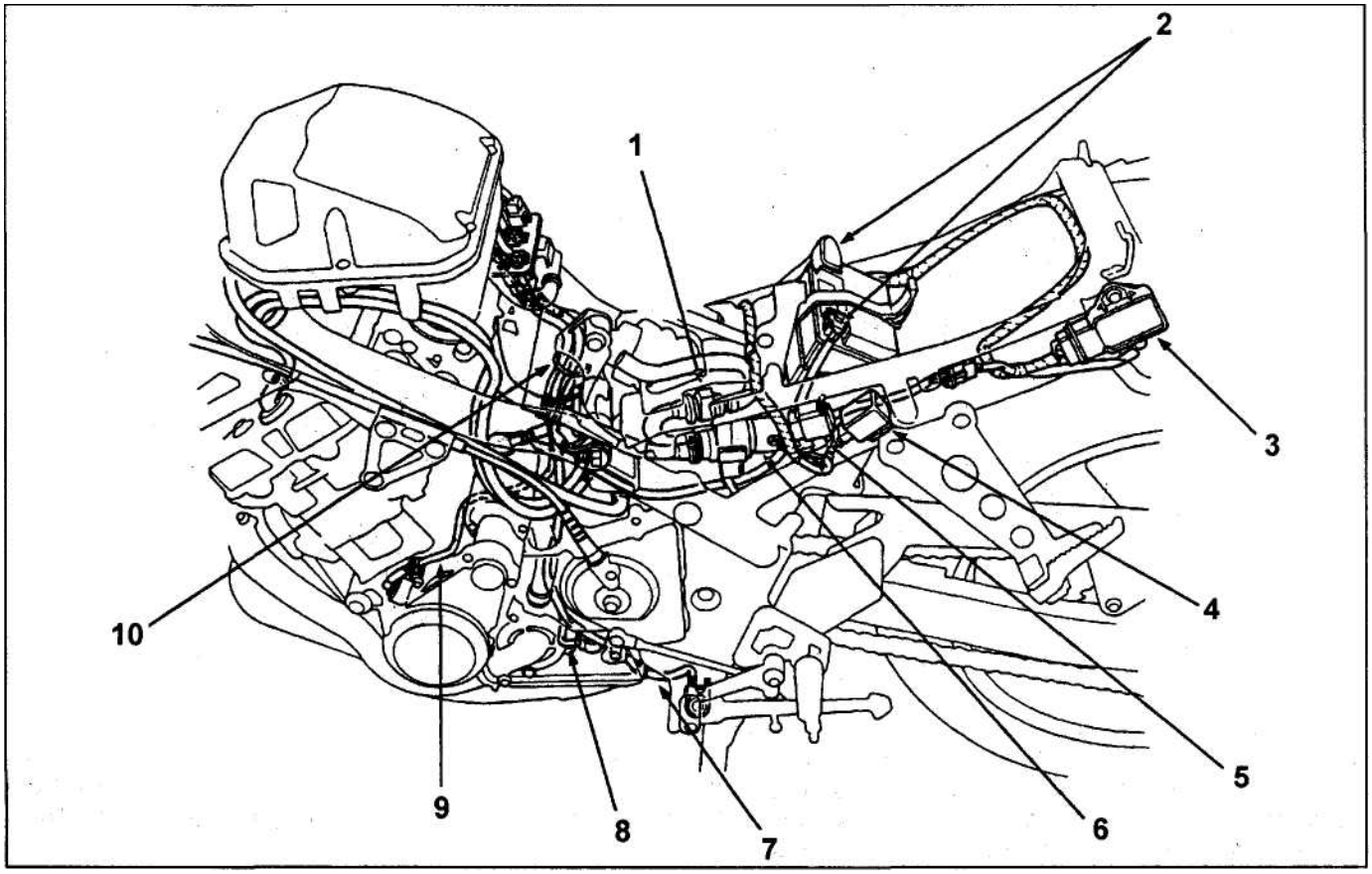

Расположение тросов, шлангов и жгутов проводки (22) (CB400F). 1 - топливный фильтр, 2 - аккумуляторная батарея, 3 - выпрямитель, 4 - реле указателей поворота, 5 - реле отключения подачи топлива, 6 - топливный насос, 7 - провод выключателя подставки, 8 - провод датчика давления масла, 9 - провод прерывателя, 10 - жгут проводки (высоковольтные провода, провод выключателя запрещения запуска, провод прерывателя, провод выключателя подставки, провод генератора).

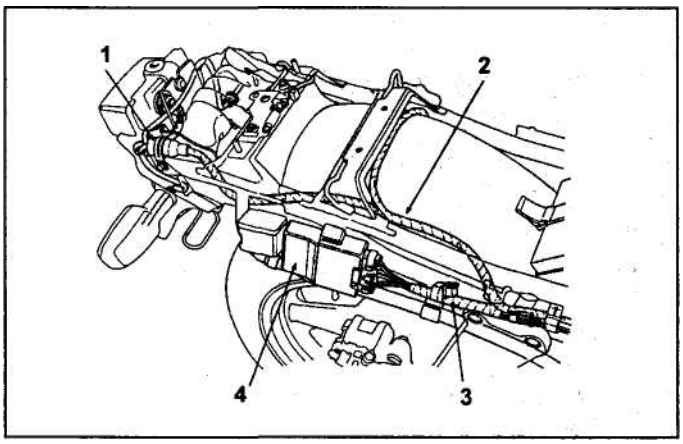

Расположение тросов, шлангов и жгутов проводки (23) (CB400F). 1 - зажим, 2 - основной жгут проводки, 3 - диод, 4 - модуль зажигания.

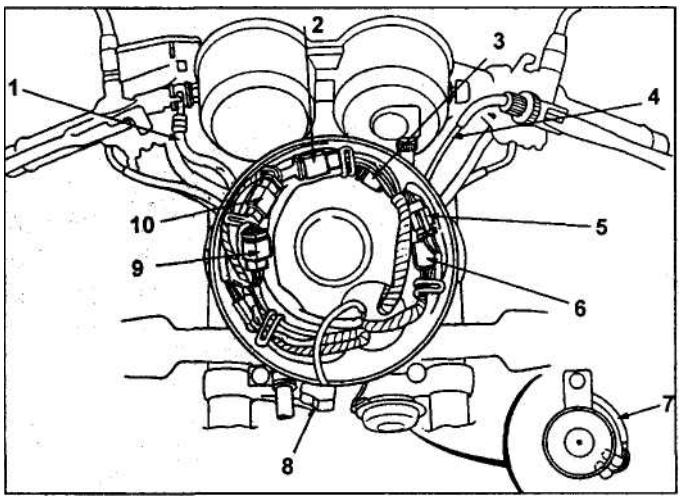

Расположение тросов, шлангов и жгутов проводки (24) (CB400FM). 1 - тормозной шланг переднего тормоза, 2 - разъем комбинации приборов (6Р, Б), 3 - разъем комбинации приборов (6Р, Кр), 4 - трос сцепления, 5 - разъем рулевых выключателей (левых) (6Р, Ч), 6 - разъем рулевых выключателей (левых) (6Р, 3), 7 - провод звукового сигнала, 8 - разъем фары, 9 - разъем рулевых выключателей (правых) (9Р, Кр), 10 - разъем замка зажигания (3Р, Ч).

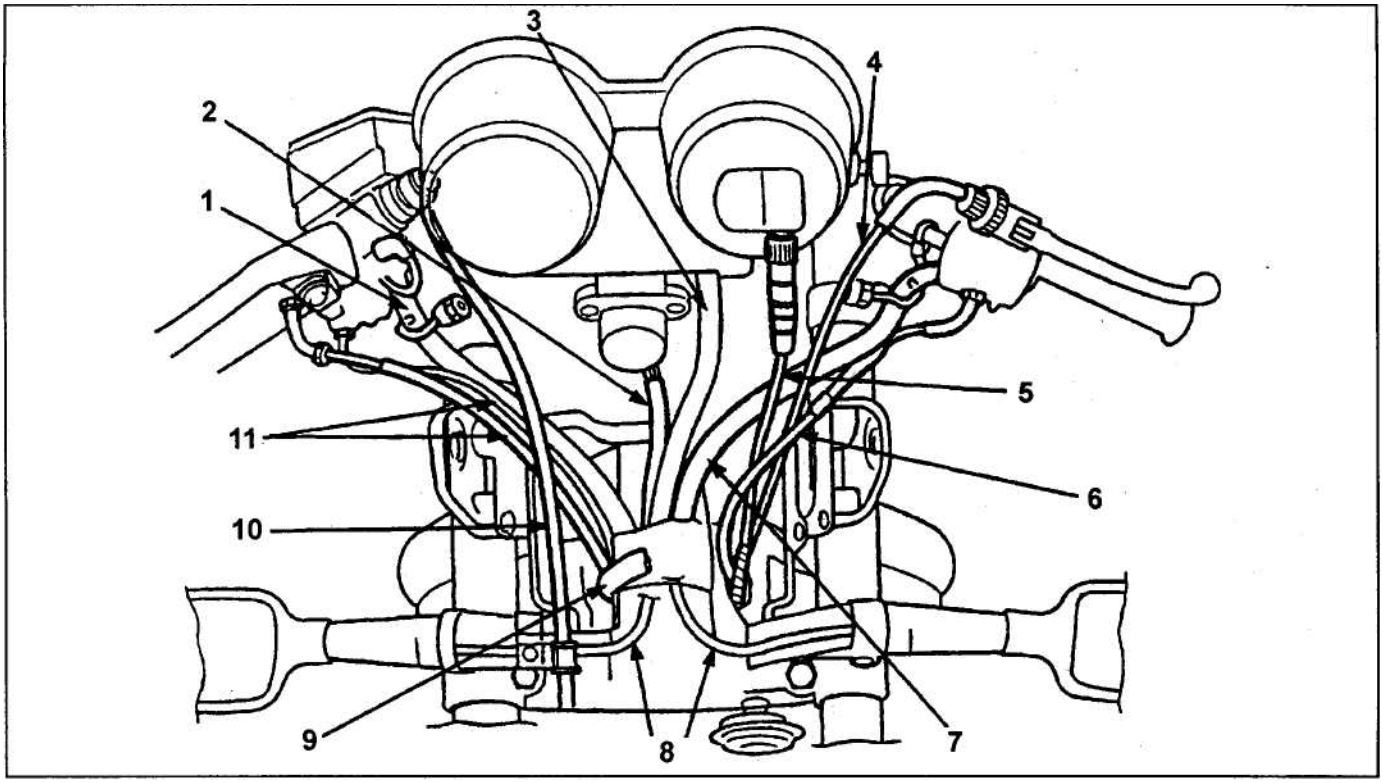

Расположение тросов, шлангов и жгутов проводки (25) (CB400F$_M$). 1 - провод рулевых выключателей (правых), 2 - провод замка зажигания, 3 - провод комбинации приборов, 4 - трос сцепления, 5 - трос спидометра, 6 - трос пускового устройства, 7 - провод рулевых выключателей (левых), 8 - провод указателей поворота, 9 - основной жгут проводки, 10 - тормозной шланг переднего тормоза, 11 - трос акселератора.

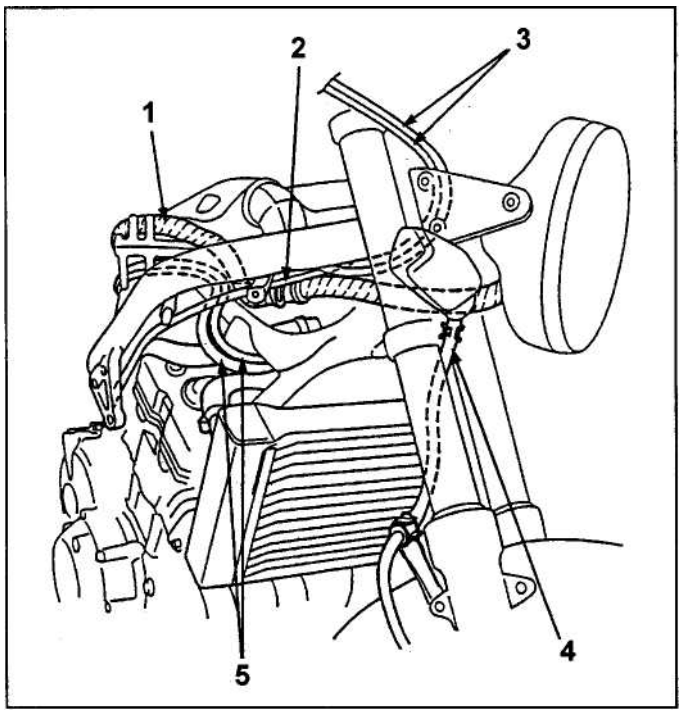

Расположение тросов, шлангов и жгутов проводки (26) (CB400F$_M$). 1 - основной жгут проводки, 2 - трос сцепления, 3 - трос акселератора, 4 - тормозной шланг переднего тормоза, 5 - высоковольтные провода цилиндров №2 и 3.

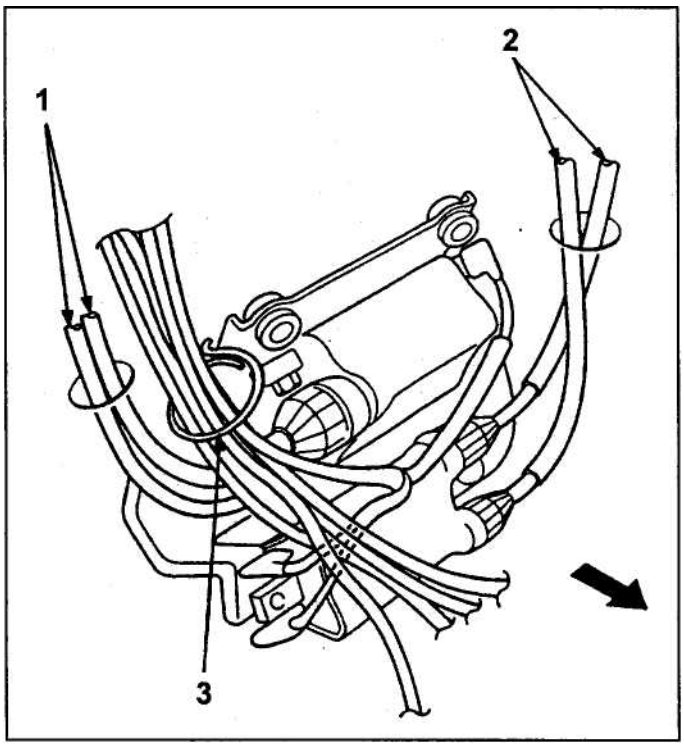

Расположение тросов, шлангов и жгутов проводки (27) (CB400F$_M$). 1 - высоковольтные провода цилиндров №2 и 3, 2 - высоковольтные провода цилиндров №1 и 4, 3 - жгут проводки (катушек зажигания, выключателя запрещения запуска, датчика давления масла, прерывателя, выключателя подставки, генератора).

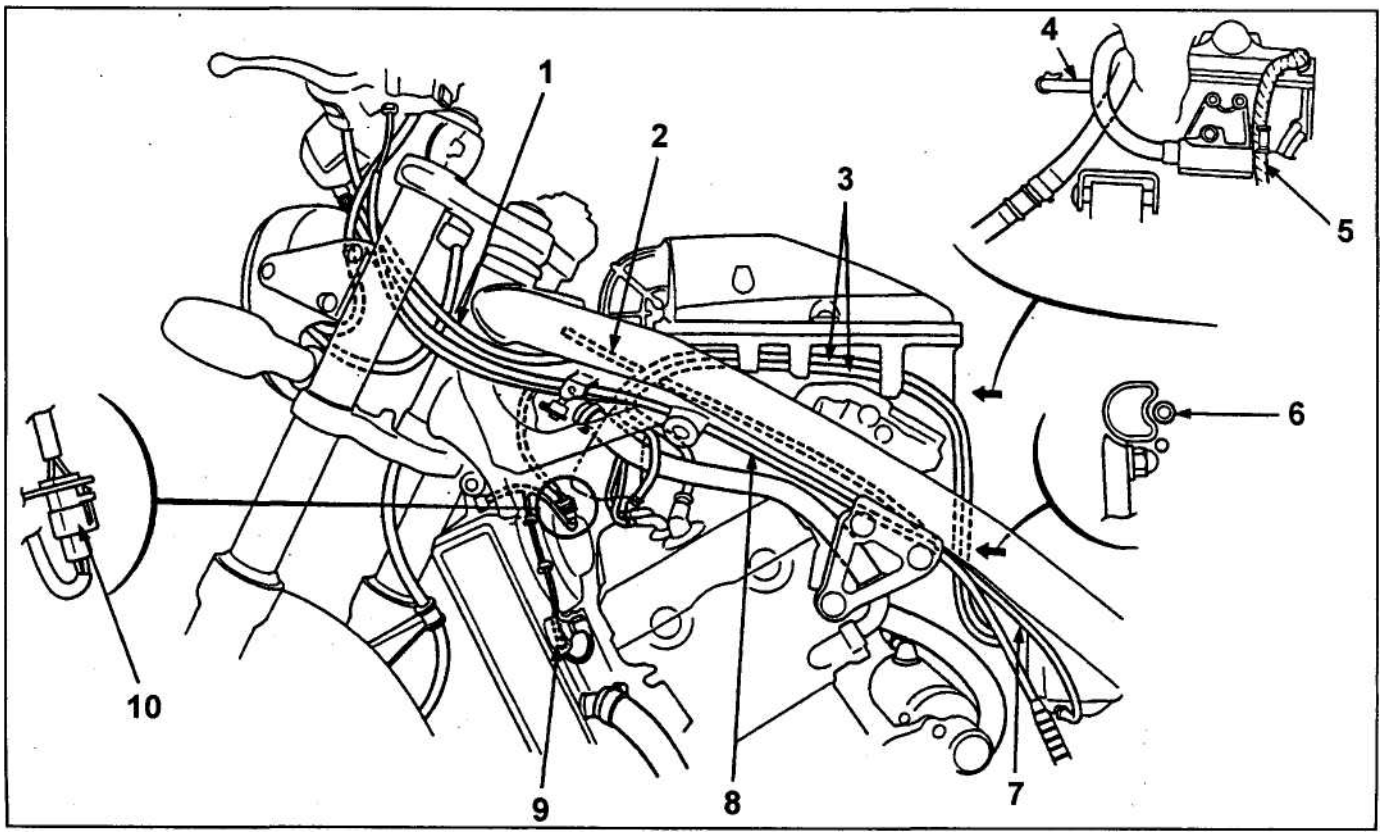

Расположение тросов, шлангов и жгутов проводки (28) (CB400F$_M$). 1 - трос сцепления, 2 - отводная трубка, 3 - высоковольтные провода цилиндров №1 и 4, 4 - вентиляционная трубка, 5 - основной жгут проводки, 6 - отводная трубка, 7 - трос пускового устройства, 8 - трос спидометра, 9 - датчик-выключатель по температуре охлаждающей жидкости, 10 - разъем вентилятора.

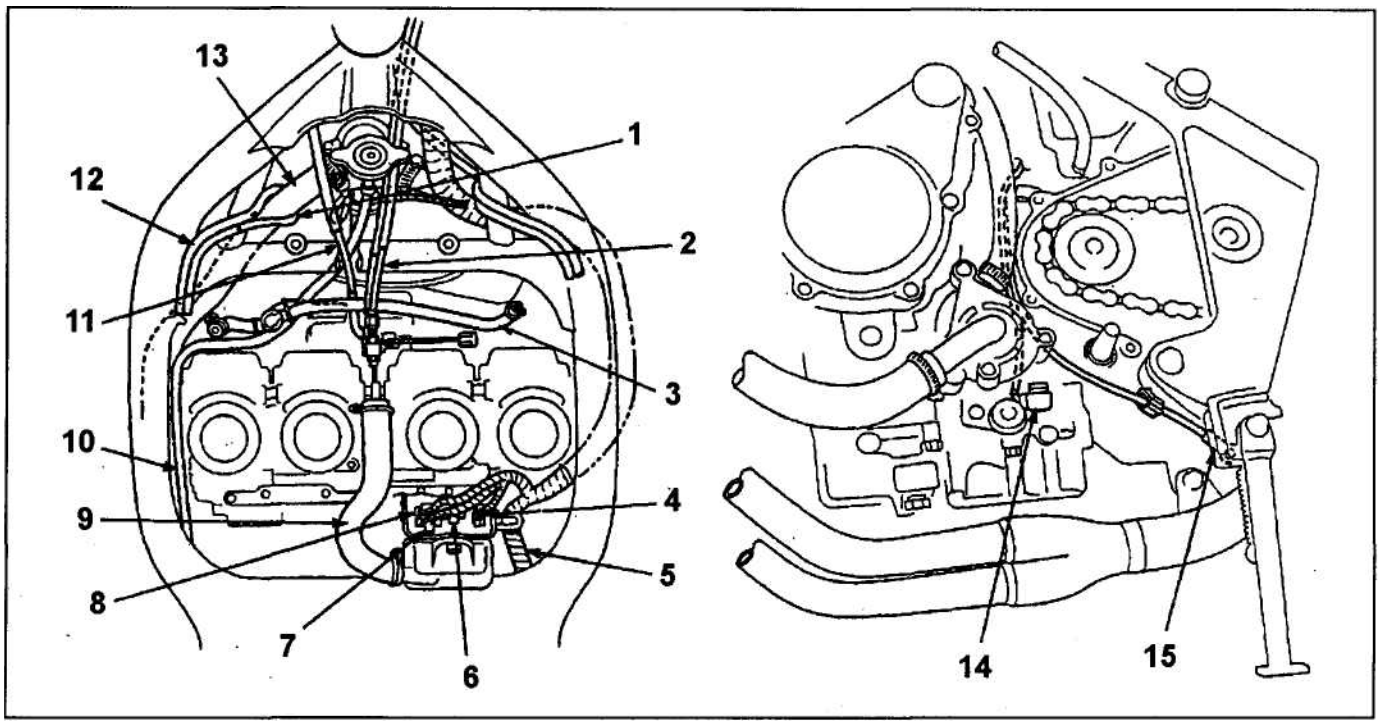

Расположение тросов, шлангов и жгутов проводки (29) (CB400F$_M$). 1 - высоковольтный провод цилиндра №1, 2 - трос акселератора, 3 - трубка вентиляции картера, 4 - разъем генератора, 5 - основной жгут проводки, 6 - разъем катушки зажигания, 7 - прерыватель, 8 - разъем выключателя подставки, 9 - воздушный шланг, 10 - отводная трубка, 11 - трос пускового устройства, 12 - высоковольтный провод цилиндра №4, 13 - шланг радиатора, 14 - выключатель запрещения запуска, 15 - выключатель подставки.

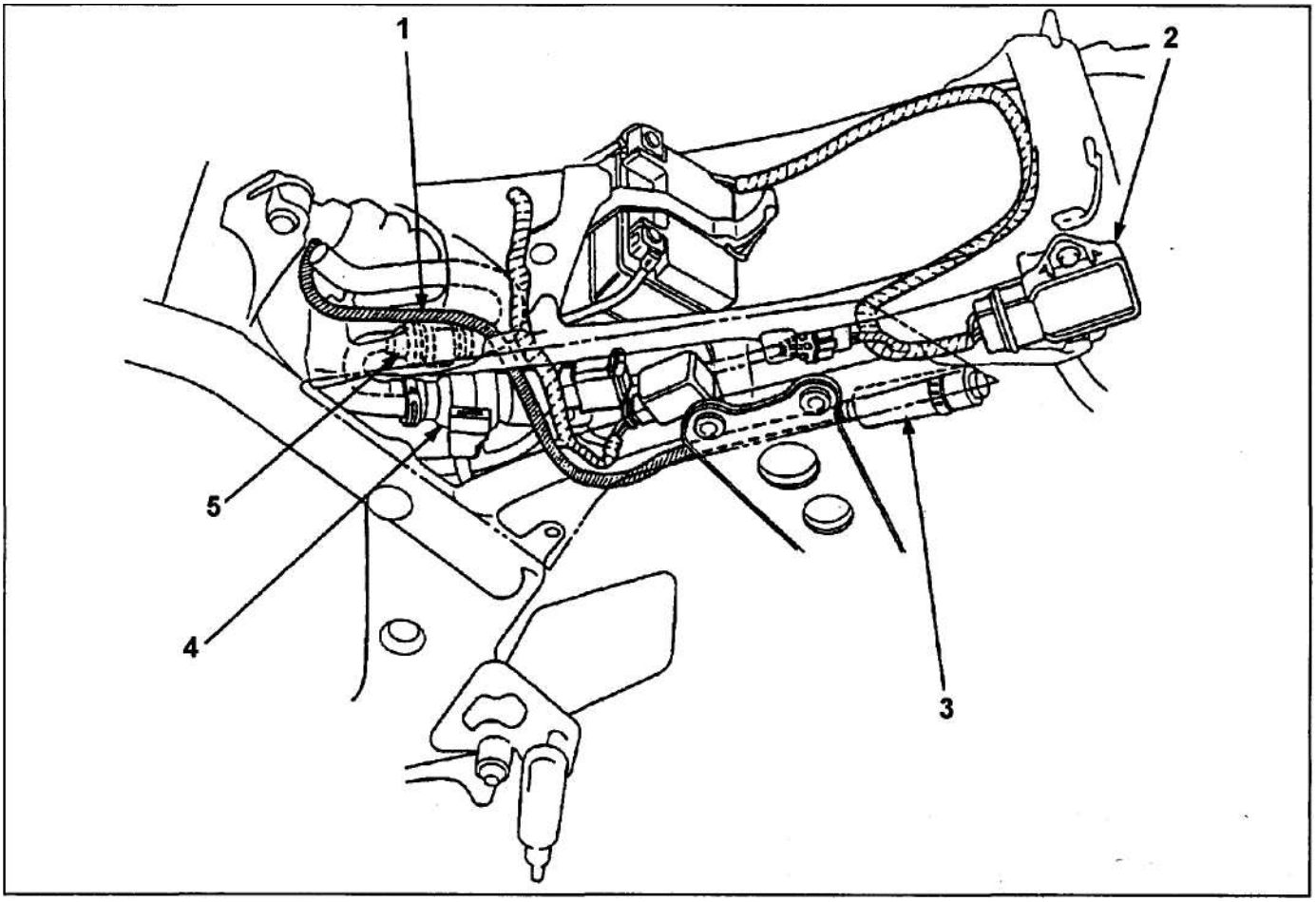

Расположение тросов, шлангов и жгутов проводки (30) (CB400F$_M$). 1 - шланг бачка рабочей жидкости заднего амортизатора, 2 - выпрямитель, 3 - бачок рабочей жидкости заднего амортизатора, 4 - топливный насос, 5 - топливный фильтр.

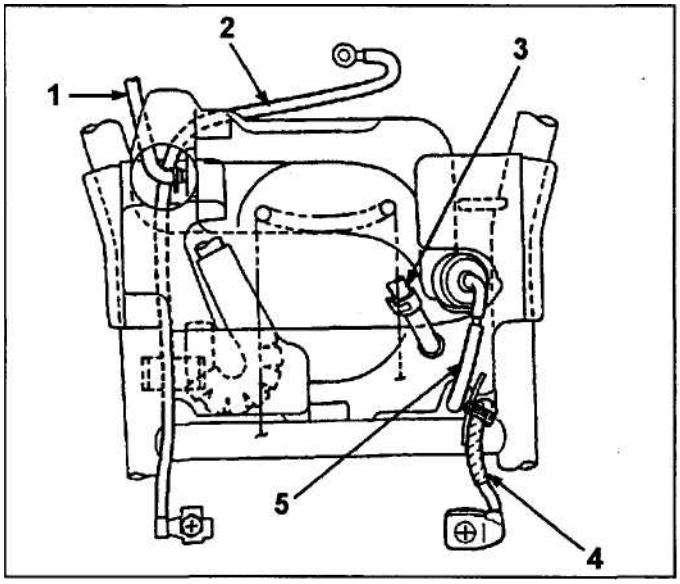

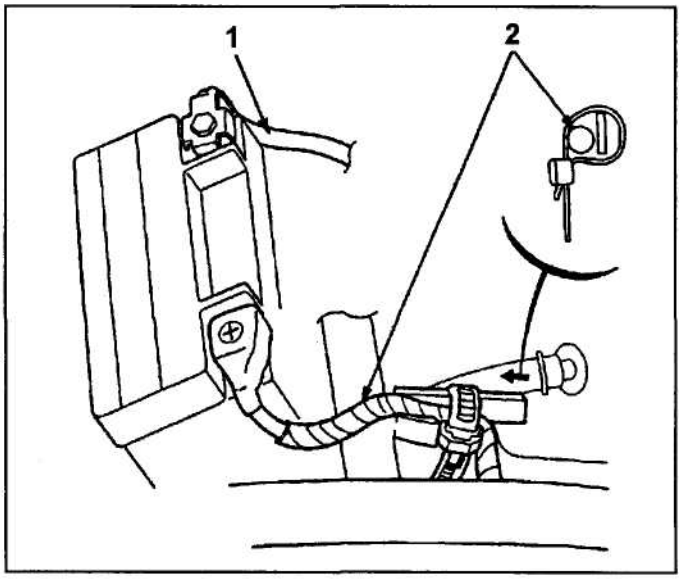

Расположение тросов, шлангов и жгутов проводки (31) (CB400F$_M$). 1 - отводная трубка, 2 - провод отрицательной клеммы аккумуляторной батареи, 3 - сливная трубка, 4 - провод положительной клеммы аккумуляторной батареи, 5 - отводная трубка расширительного бачка.

Расположение тросов, шлангов и жгутов проводки (32) (CB400F$_M$).1 - провод отрицательной клеммы аккумуляторной батареи, 2 - провод положительной клеммы аккумуляторной батареи.

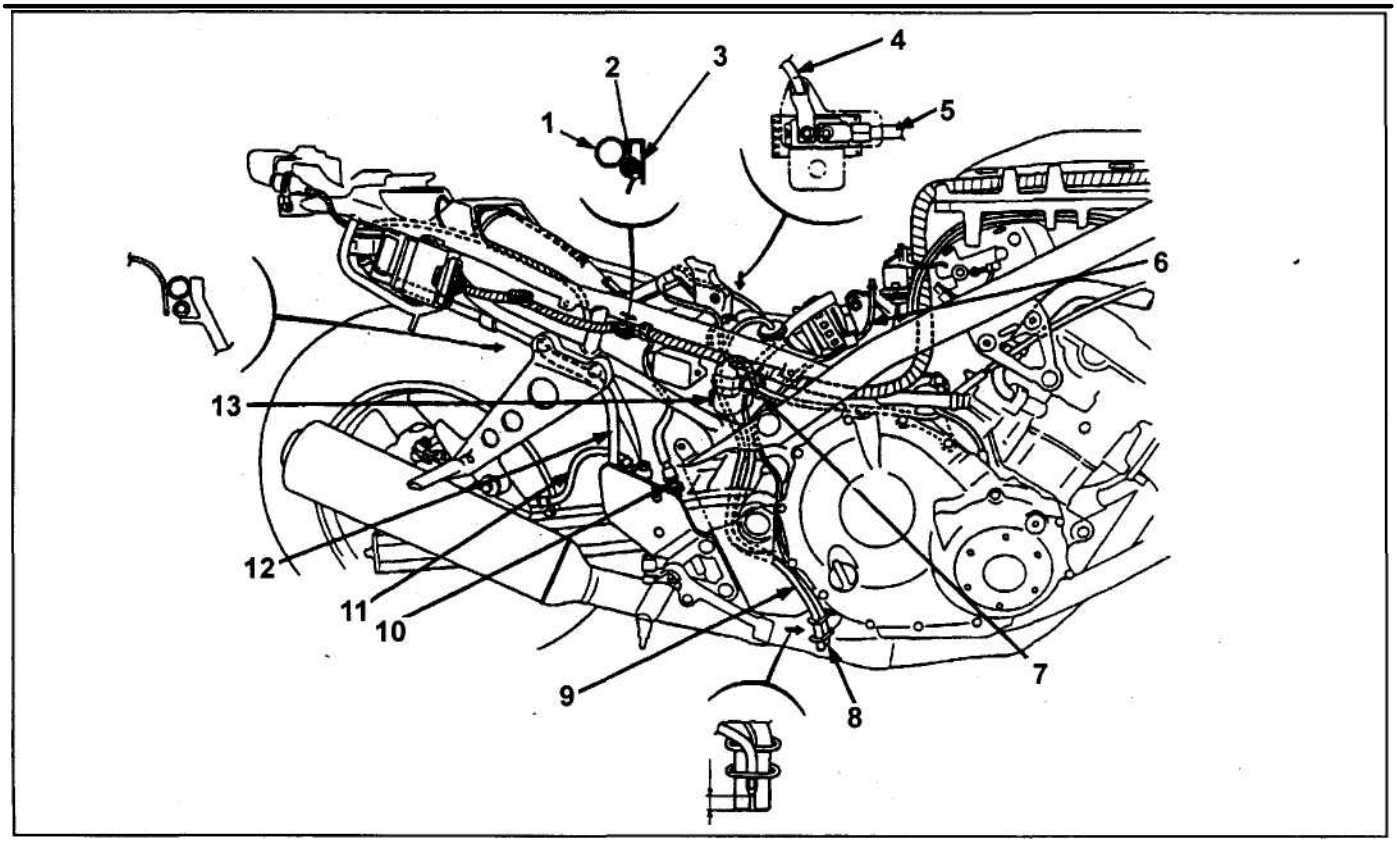

Расположение тросов, шлангов и жгутов проводки (33) (CB400F$_M$). 1 - рама сиденья, 2 - основной жгут проводки, 3 - боковая крышка, 4 - провод положительной клеммы аккумуляторной батареи, 5 - провод стартера, 6 - сливная трубка, 7 - провод реле стартера, 8 - сливная трубка, 9 - отводная трубка расширительного бачка, 10 - выключатель стоп-сигнала (заднего тормоза), 12 - шланг бачка тормозной жидкости заднего тормоза, 13 - реле стартера.

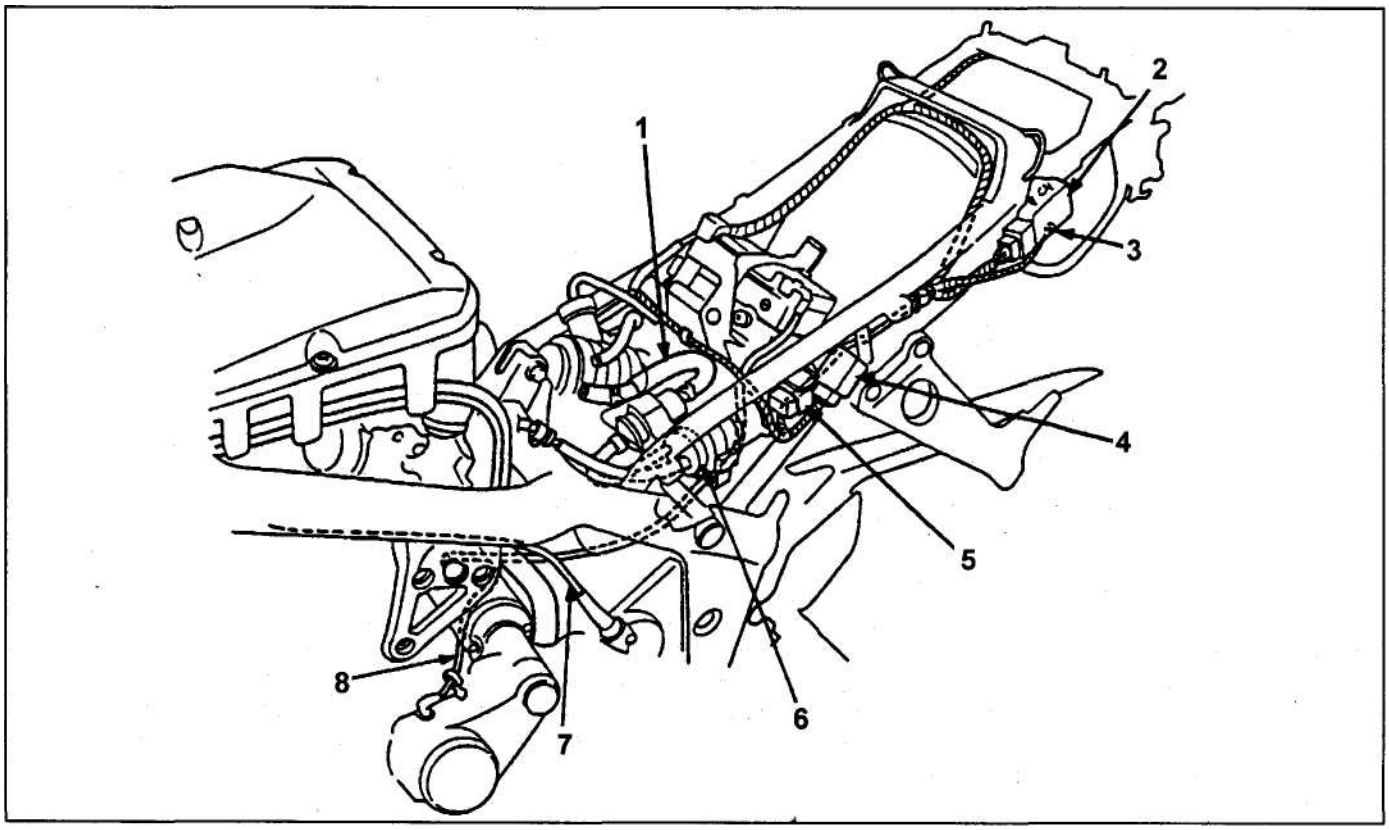

Расположение тросов, шлангов и жгутов проводки (34) (CB400F$_M$). 1 - топливный шланг, 2 - выпрямитель, 3 - вывод массы, 4 - реле указателей поворота, 5 - реле отключения подачи топлива, 6 - топливный насос, 7 -трос спидометра, 8 - провод прерывателя.

Кузовные элементы

Внимание: снятие и разборка узлов и агрегатов осуществляется в порядке номеров, указанных на рисунках.

Сборка и установка осуществляются в порядке, обратном разборке и снятию.

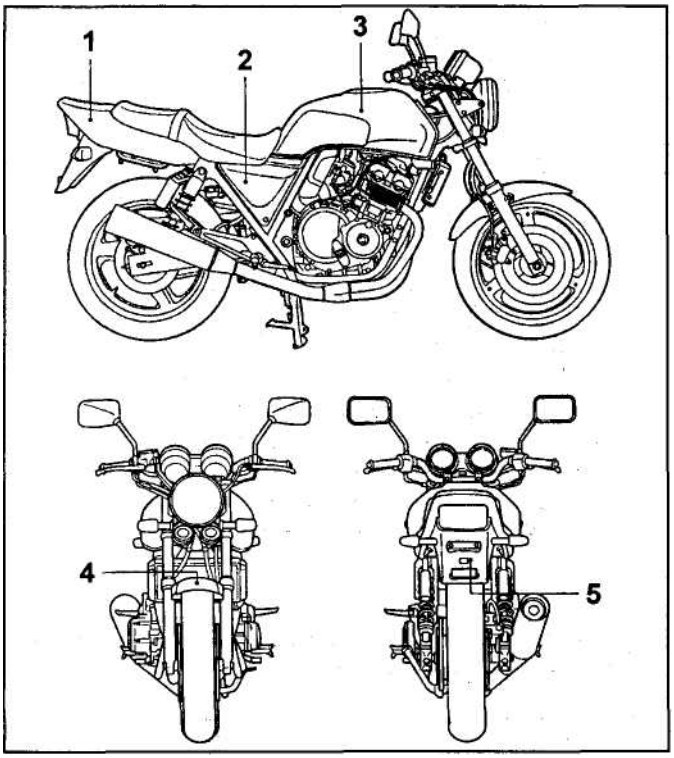

Кузовные элементы (1). 1 - задняя облицовка, 2 - переднее крыло, 2 - топливный бак, 4 - переднее крыло, 5 - заднее крыло.

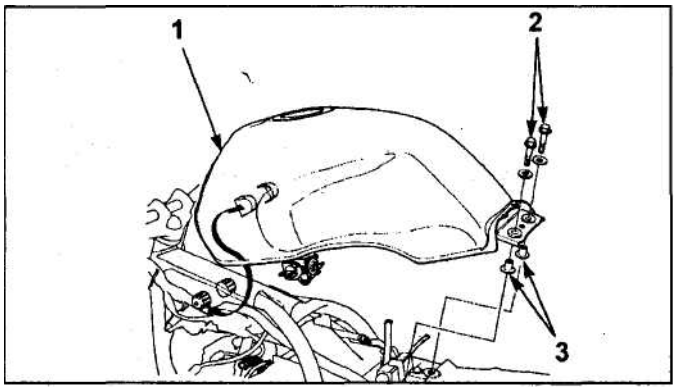

Топливный бак (1). 1 - топливный бак, 2 - болт крепления (12 Н-м), 3 - втулка.

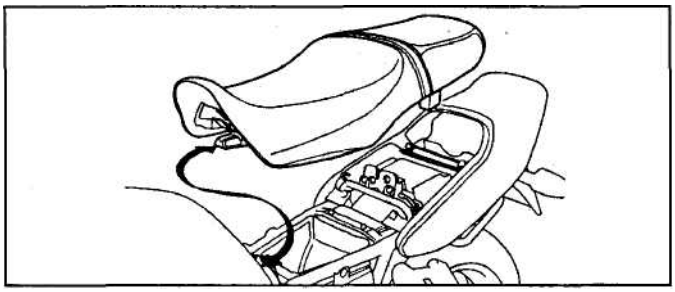

Сиденье.

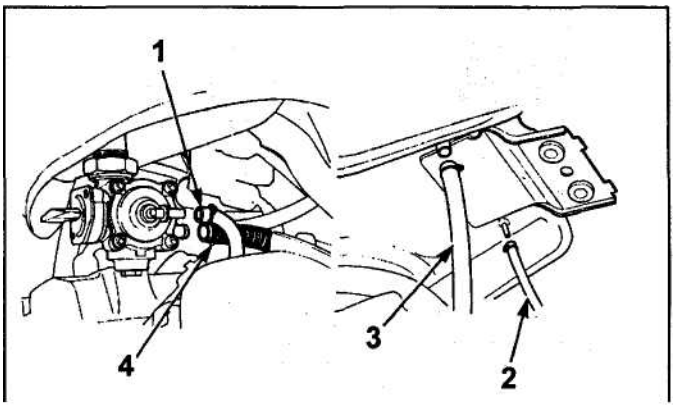

Топливный бак (2). 1 - вакуумная трубка, 2 - вентиляционная трубка, 3 - сливная трубка, 4 - топливная трубка.

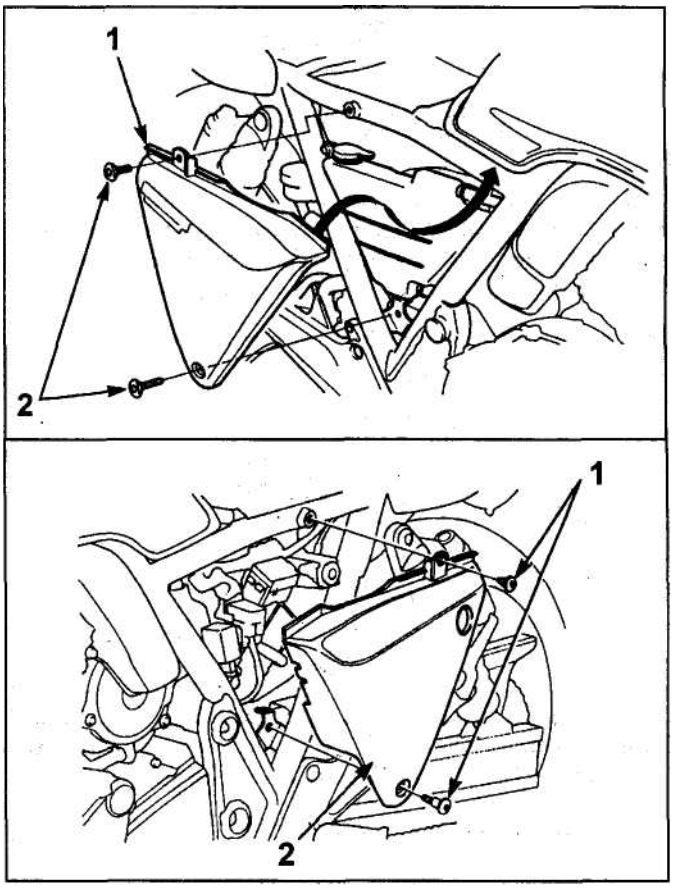

Боковая облицовка. 2 1 - боковая облицовка, - болт крепления.

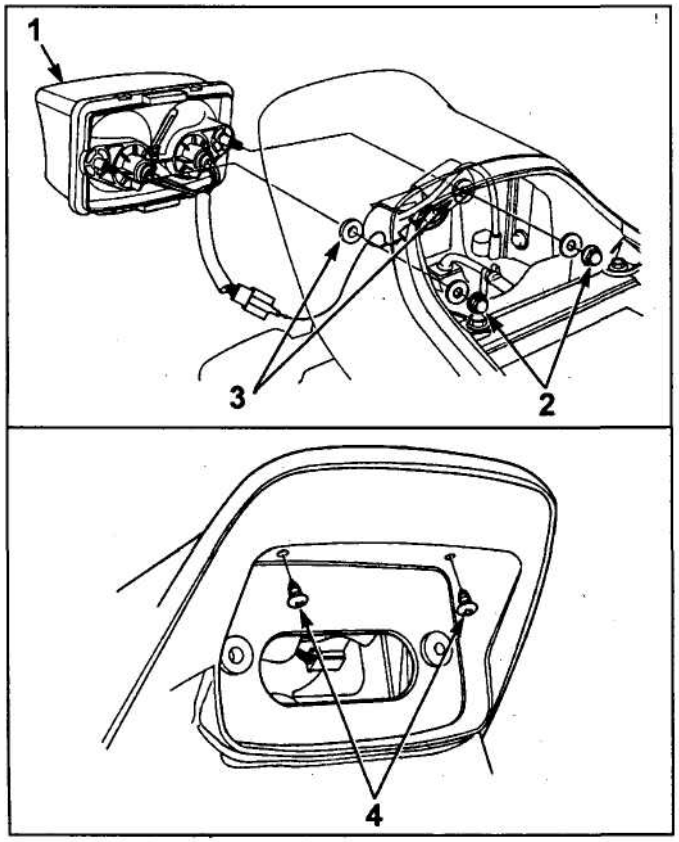

Задняя облицовка (1). 1 - задний фонарь, 2 - гайки крепления, 3 - предохранительные втулки, 4 - саморез.

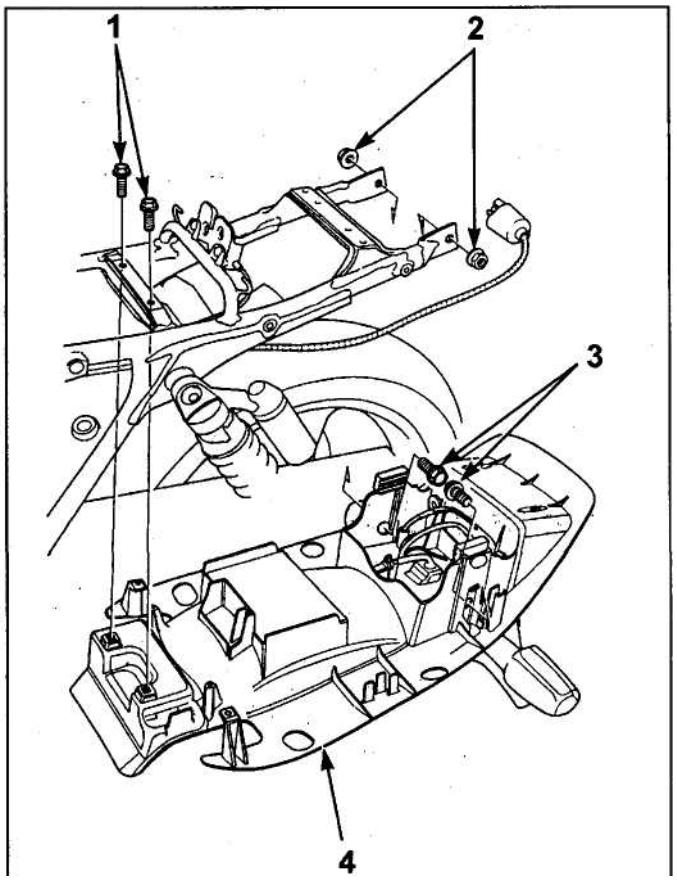

Заднее крыло (2). 1 - болт крепления, 2 - гайки, 3 - болт, 4 - заднее крыло.

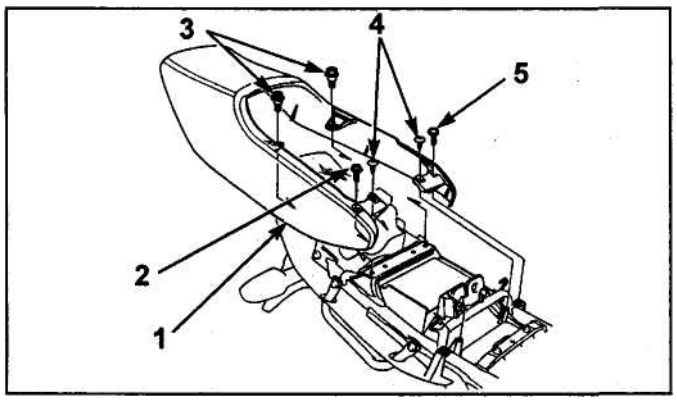

Задняя облицовка (2). 1 - задняя облицовка, 2 - винт, 3 - болт крепления, 4 - саморез, 5 - винт.

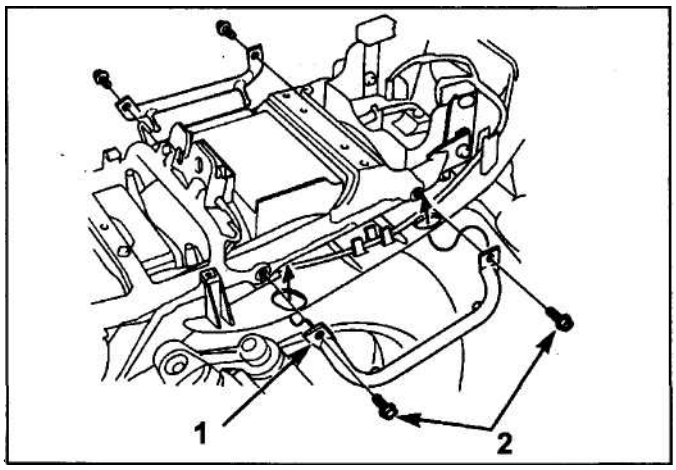

Заднее крыло (1). 1 - рукоятка, 2 - болт крепления.

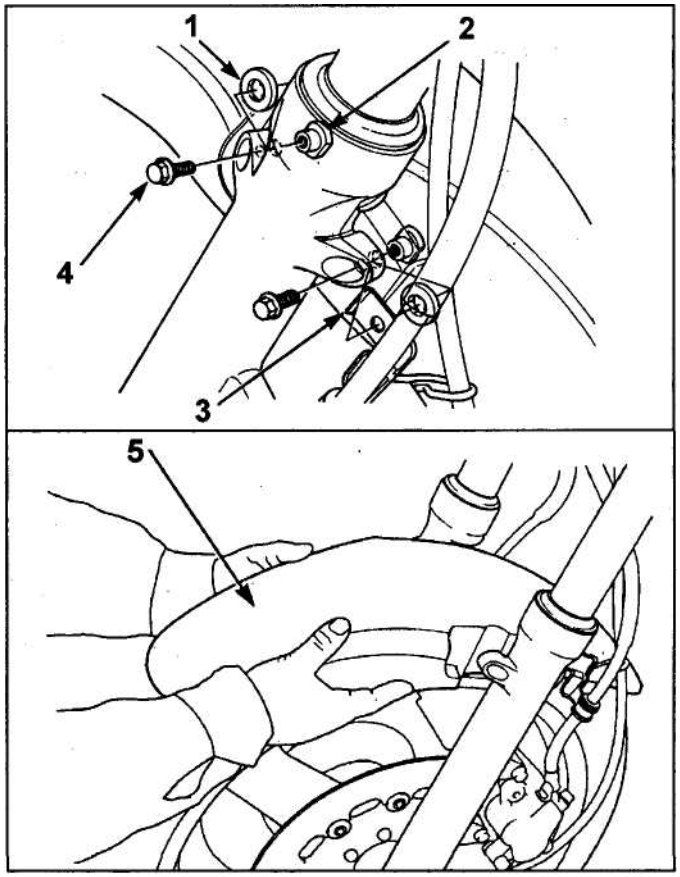

Переднее крыло (1). 1 - втулка, 2 - гайка, 3 - кронштейн тормозного шланга, 4 - болт, 5 - переднее крыло.

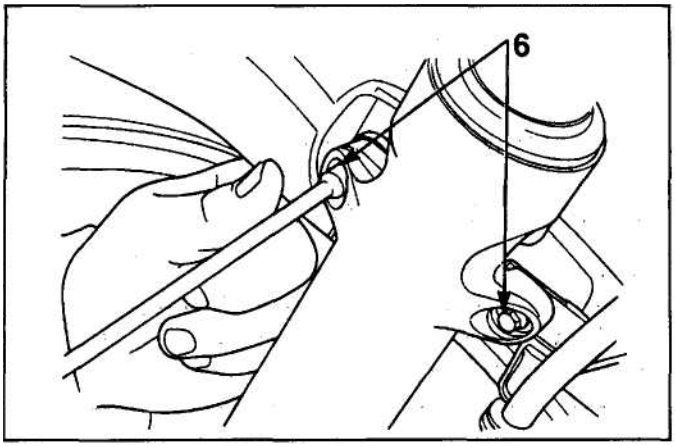

Переднее крыло (2). 6 - болт крепления .

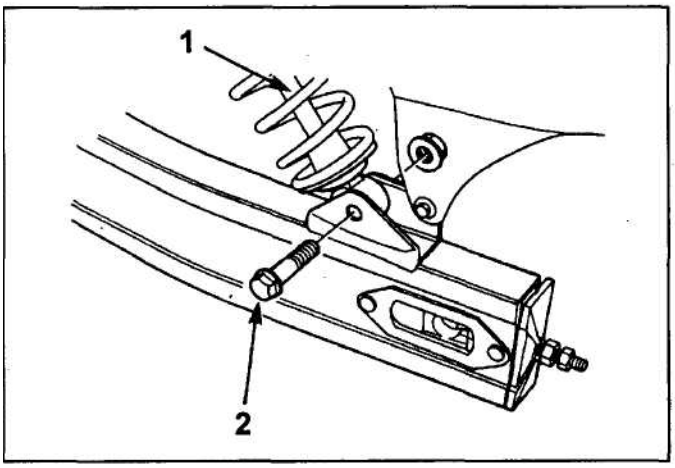

Багажный отсек (1). 1 - задний амортизатор, 2 - болт крепления.

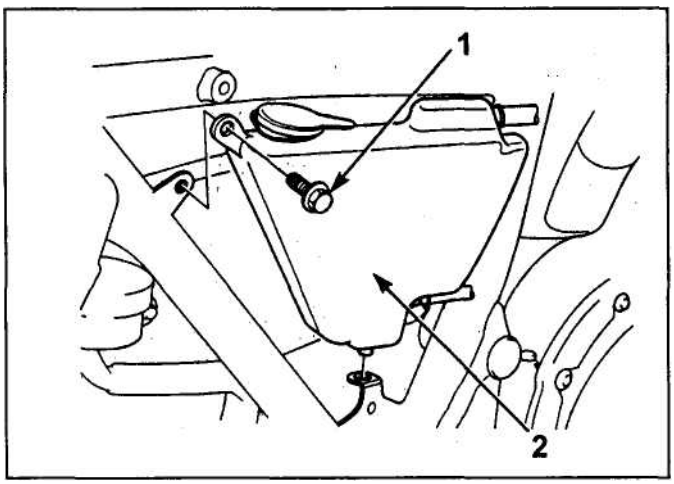

Багажный отсек (2). 1 - болт крепления, 2 - расширительный бачок.

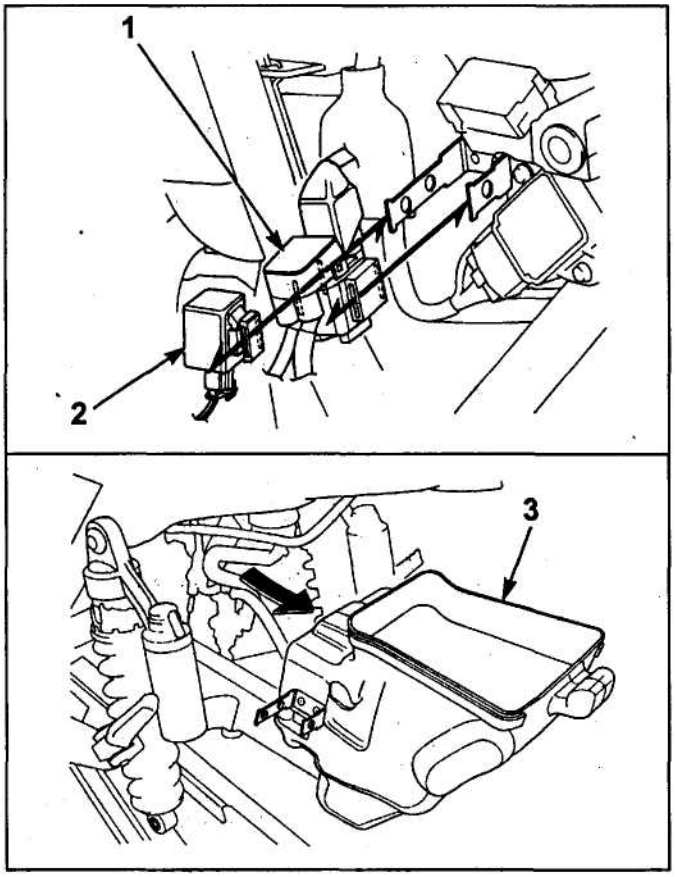

Багажный отсек (3). 1 - реле стартера, 2 - реле указателей поворота, 3 - багажный отсек.

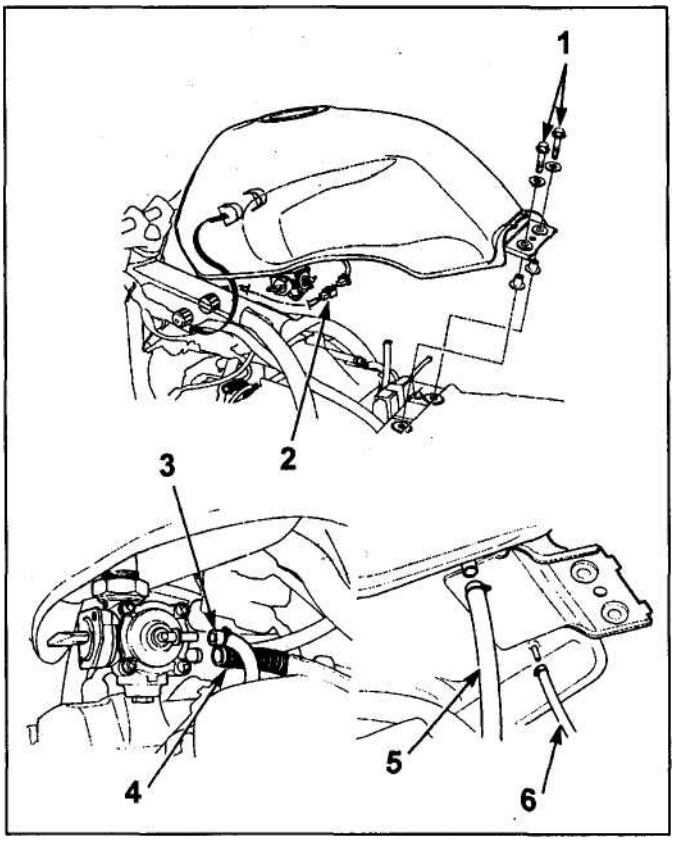

Топливный бак (CB400R). 1 - болт, 2 - разъем датчика уровня топлива, 3 - вакуумная трубка, 4 - топливная трубка, 5 - сливная трубка, 6 - вентиляционная трубка.

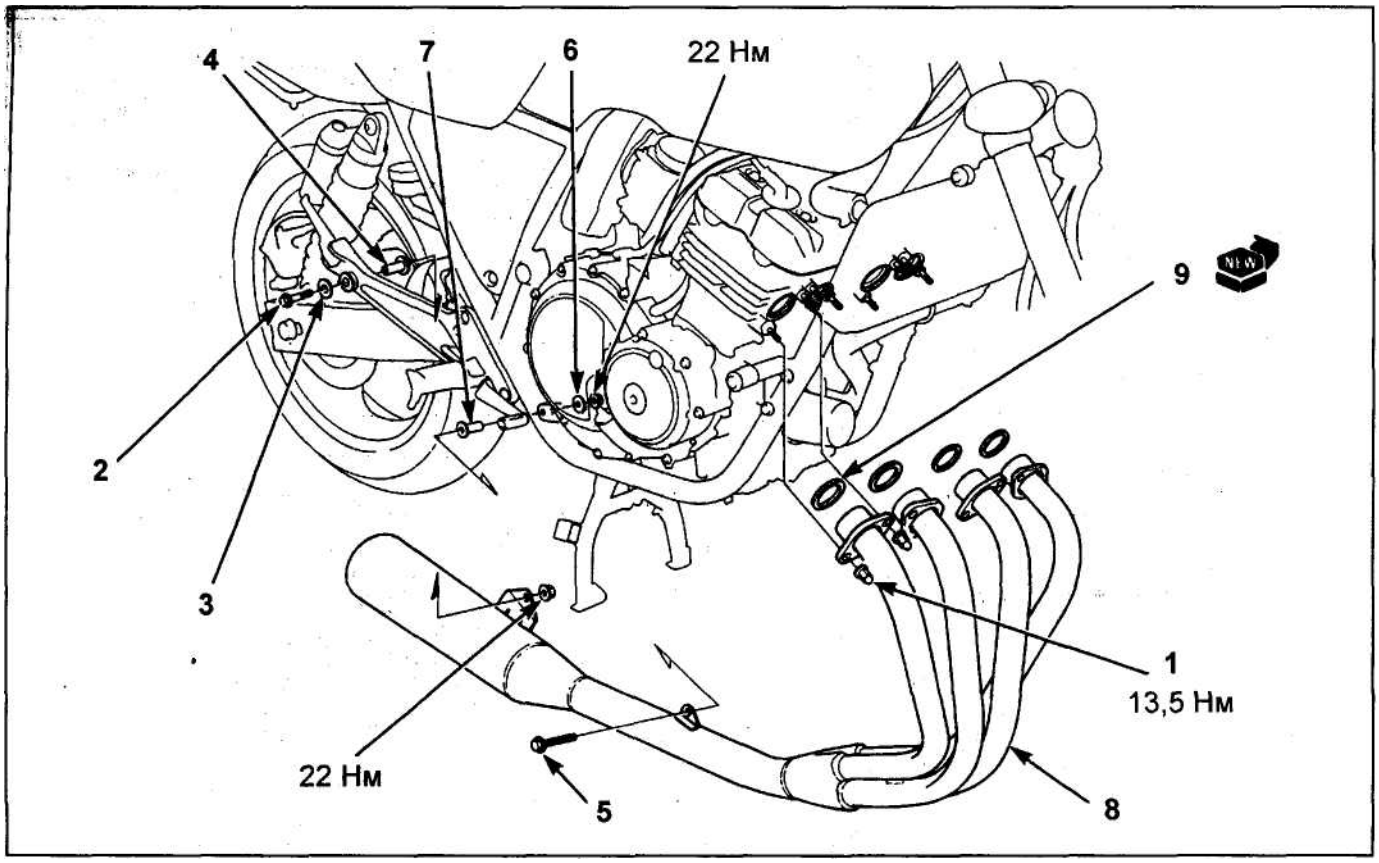

Глушитель (CB400N). 1 - гайка крепления, 2 - задний болт и гайка крепления, 3 - шайба, 4 - втулка, 5 - передний болт и гайка крепления, 6 - шайба, 7 - втулка, 8 - выпускная труба и глушитель в сборе, 9 - кронштейн трубы.

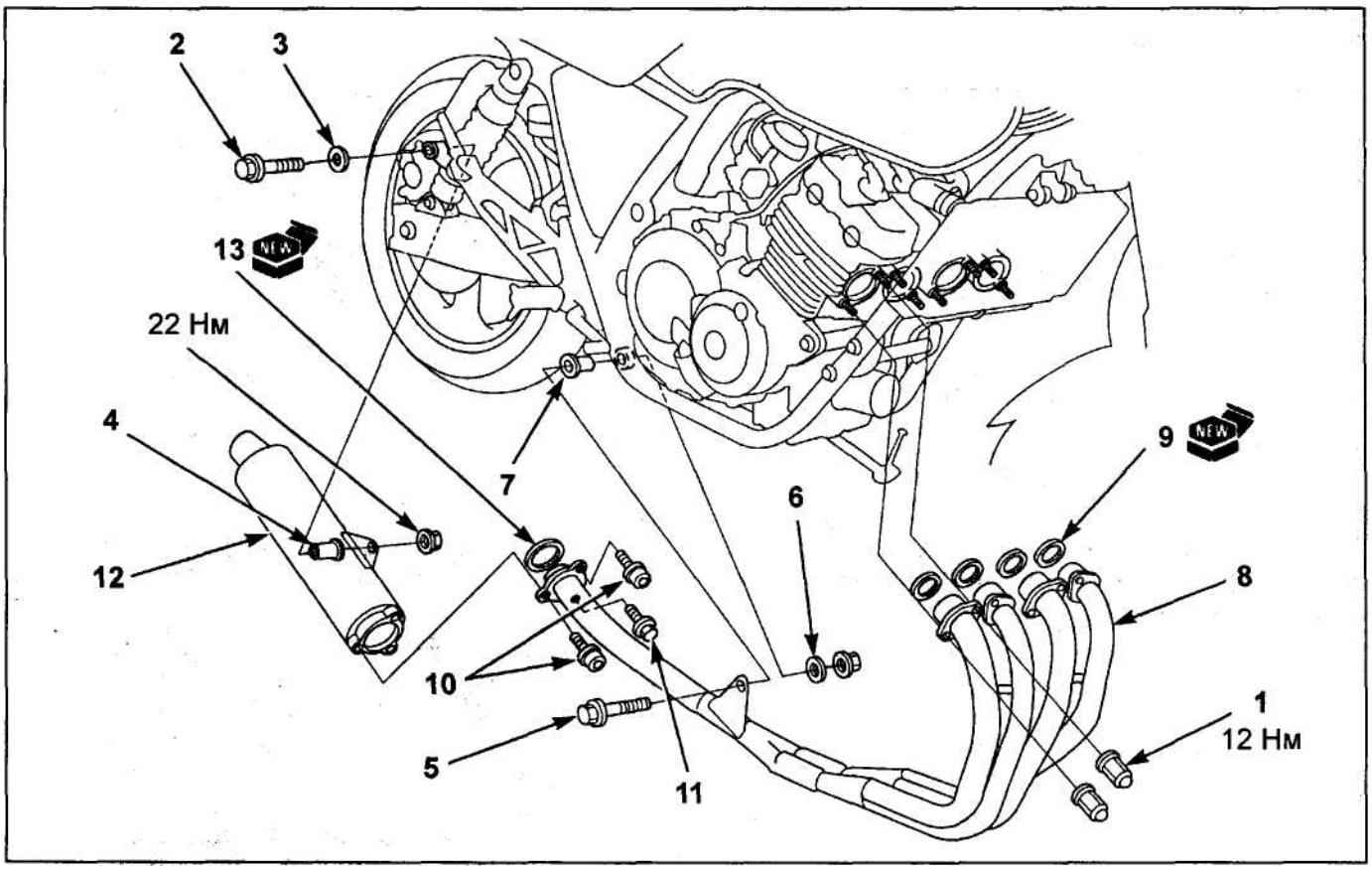

Глушитель (CB400FIII). 1 - гайки крепления, 2 - задний болт крепления глушителя, 3 - шайба, 4 - втулка, 5 - передний болт крепления глушителя, 6 - шайба, 7 • втулка, 8 - глушитель, 9 - прокладка, 10 - болты крепления глушителя, 11 - болт крепления глушителя, 12 - глушитель, 13 - прокладка.

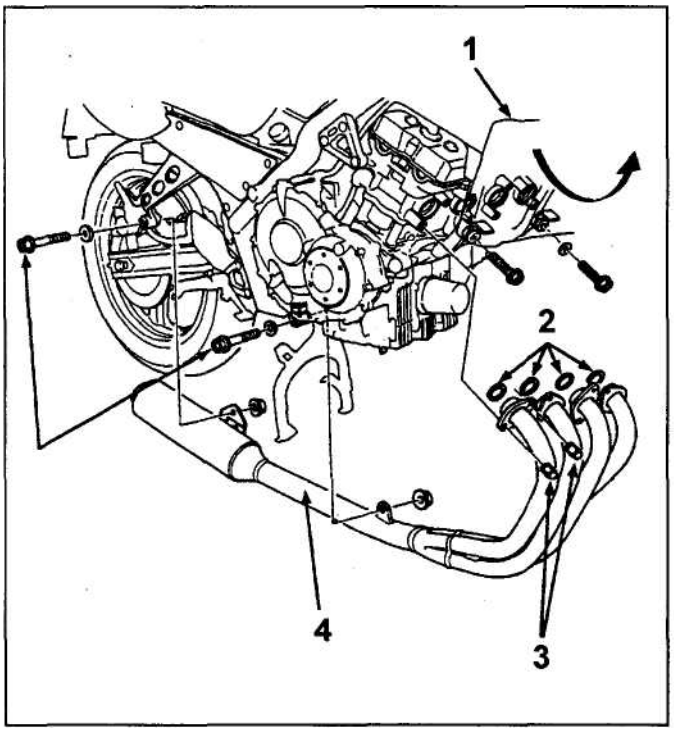

Глушитель (CB400F). 1 - радиатор, 2 - прокладка, 3 - установочные гайки, 4 - глушитель.

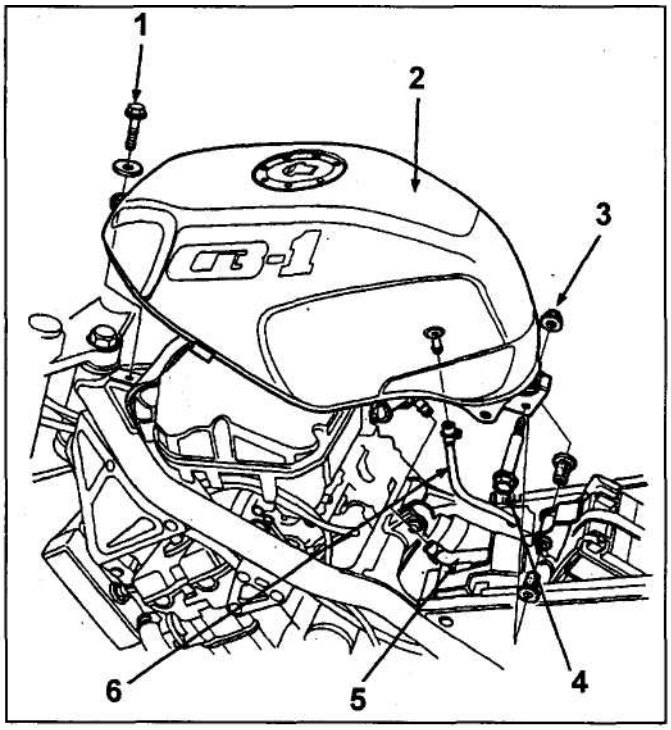

Топливный бак (CB400F). 1 - болт, 2 - топливный бак, 3 - гайка, 4 - болт крепления, 5 - топливная трубка, 6 - сливная трубка.

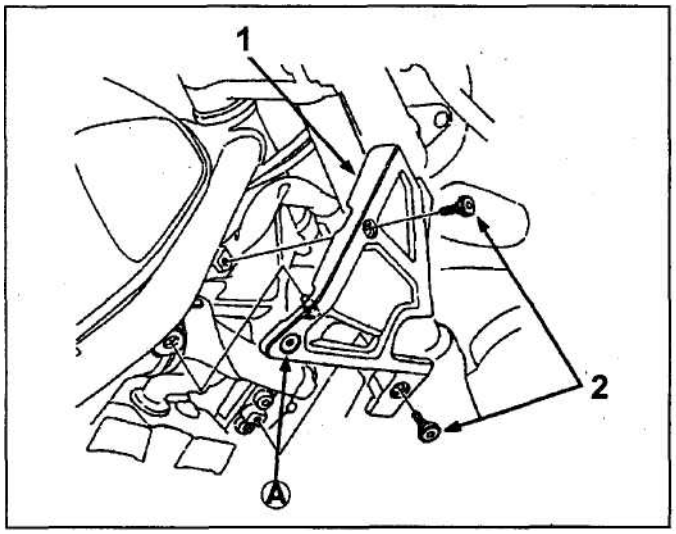

Боковой обтекатель (1) (CB400F). 1 - передняя часть бокового обтекателя, 2 - болт крепления.

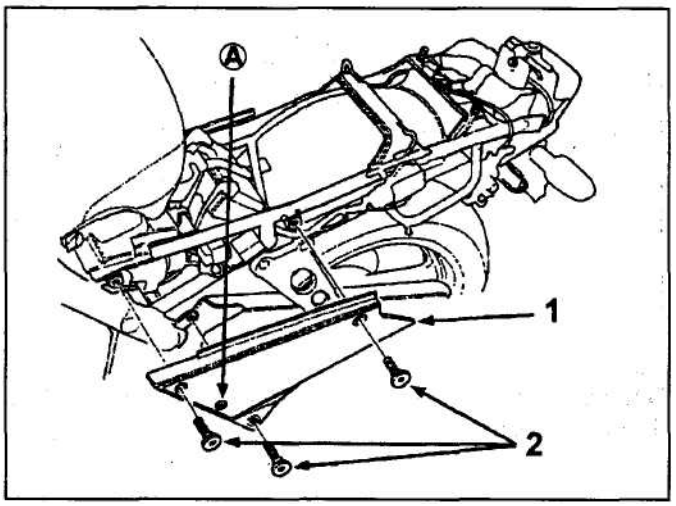

Боковой обтекатель (2) (CB400F). 1 - задняя часть бокового обтекателя, 2 -болт крепления.

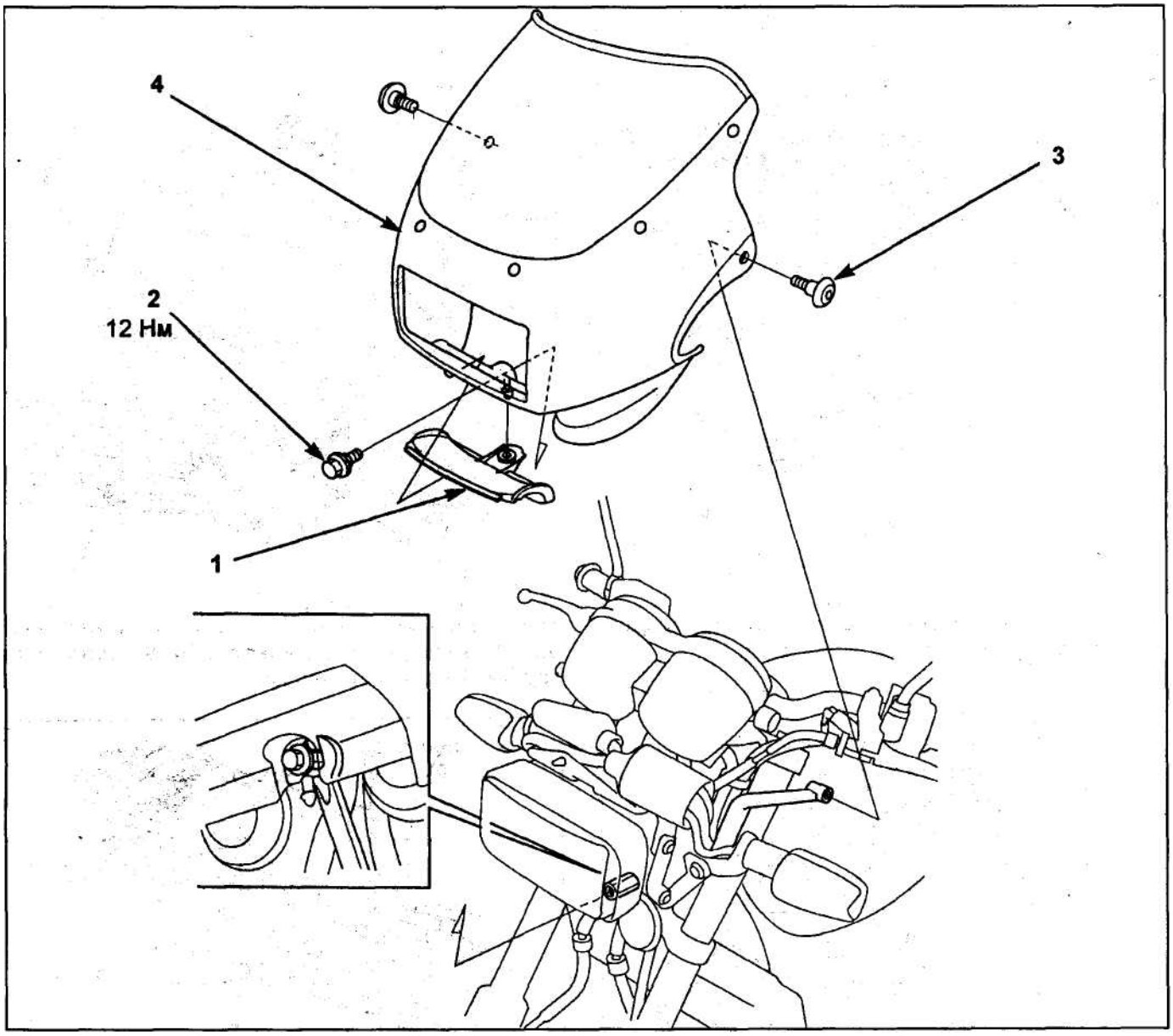

Передний обтекатель (CB400FIII). 1 - планка, 2 - нижний болт крепления, 3 - верхний болт крепления, 4 - обтекатель.

Honda CB400N

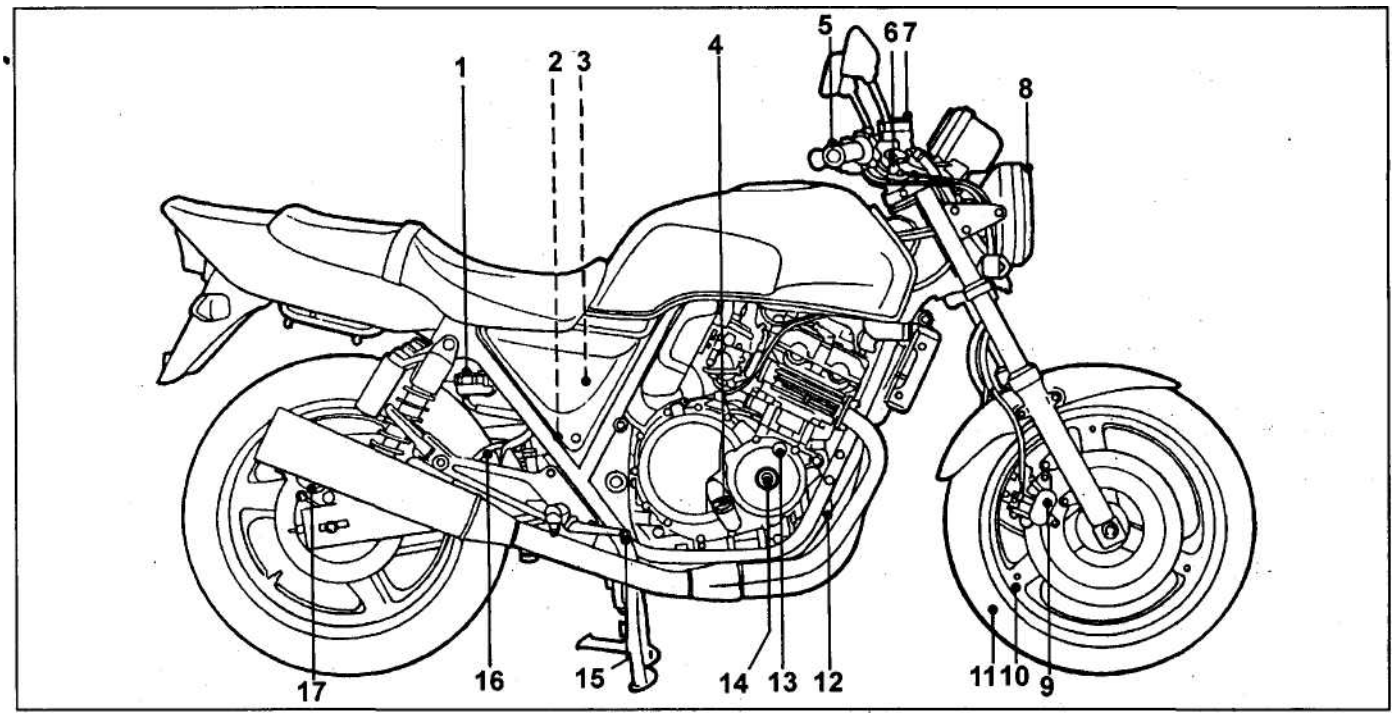

Расположение элементов (1) (CB400N). 1 - бачок тормозной жидкости заднего тормоза, 2 - выключатель стоп-сигнала, 3 - расширительный бачок системы охлаждения, 4 - щуп уровня масла, 5 - рукоятка акселератора, 6 - рычаг переднего тормоза, 7 - бачок тормозной жидкости переднего тормоза, 8 - фара, 9 - передний тормозной суппорт, 10 -переднее колесо, 11 - передняя шина, 12 - масляный фильтр, 13,14 - заглушки, 15 - педаль заднего тормоза, 16 - задний тормозной шланг, 17 - задний тормозной суппорт.

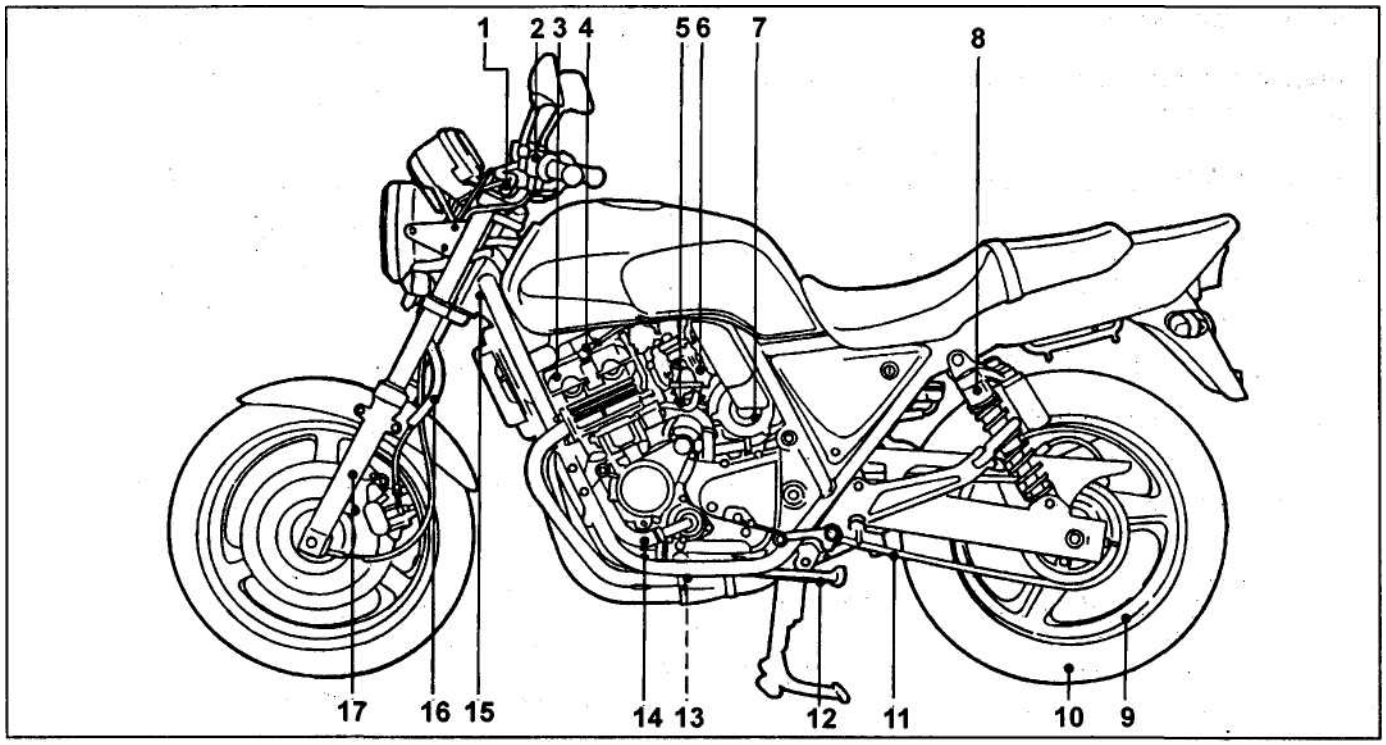

Расположение элементов (2) (CB400N). 1 - рычаг сцепления, 2 - рычаг пускового устройства, 3 - ГРМ, 4 - свечи зажигания, 5 - винт упора дроссельной заслонки, 6 - карбюратор, 7 - воздушный фильтр, 8 - задний амортизатор, 9 - заднее колесо, 10 - задняя шина, 11 - цепь, 12 - боковая подставка, 13 - болт для слива масла, 14 - шланг радиатора, 15 - подшипник рулевой колонки, 16 - тормозной шланг, 17 - передняя вилка.

Воздушный фильтр

Периодичность замены..... 20000

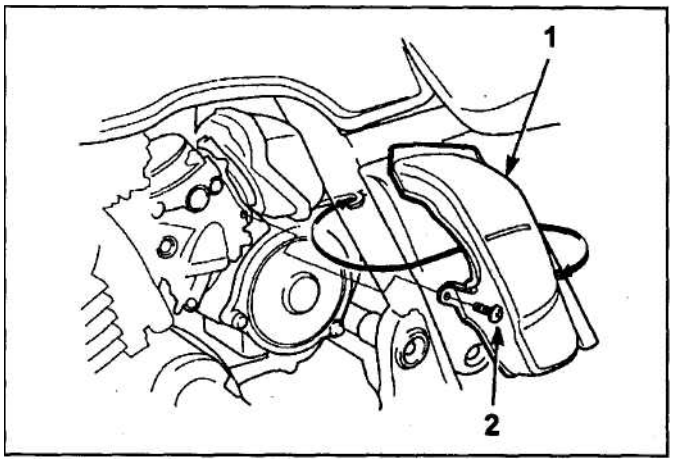

1 - боковая крышка, 2 - винт крепления.

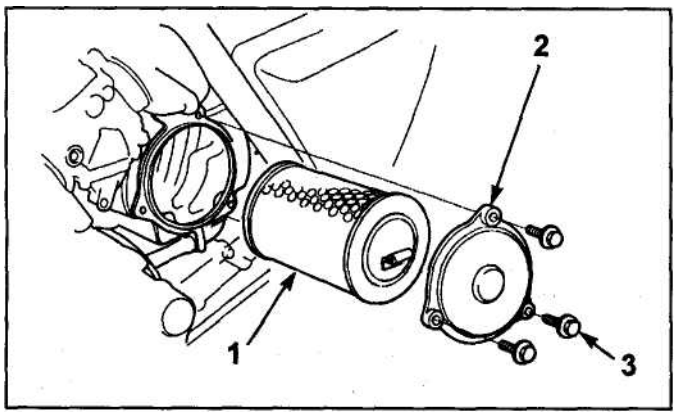

1 - фильтрующий элемент, 2 - крышка корпуса воздушного фильтра.

Проверка тепловых зазоров в клапанах

Проверка (CB400N)

Внимание: проверка и регулировка зазоров в клапанах осуществляется на холодном двигателе (ниже 35°С).

1. Снимите крышку головки блока цилиндров.
2. Извлеките заглушки.

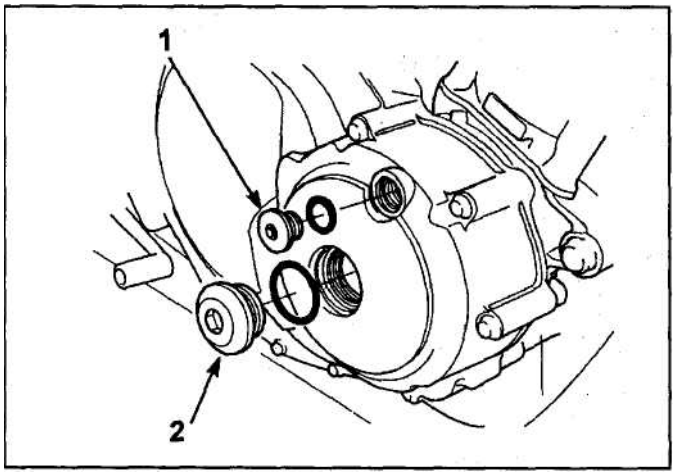

1, 2 -заглушки.

3. Установите поршень цилиндра №1 в ВМТ такта сжатия, провернув коленчатый вал до совмещения меток, как показано на рисунке (риски на звездочках с плоскостью разъема крышки, метку "Т" на маховике с установочной меткой на крышке картера).

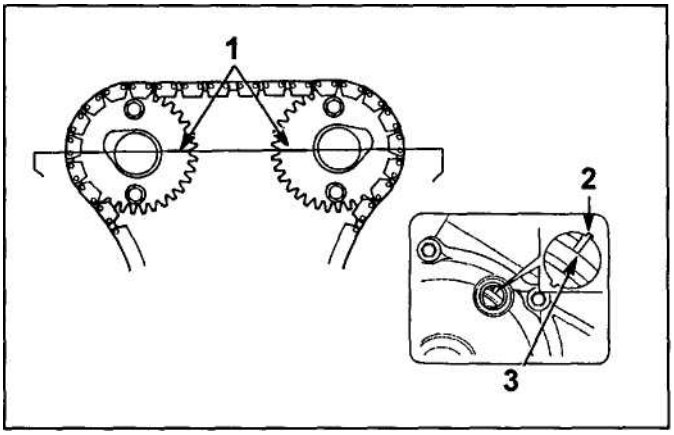

1 - метки на звездочках (в плоскости разъема крышки головки блока цилиндров), 2 - установочная метка, 3 - метка "Т".

4. Проверьте зазор в следующих клапанах:

Цилиндр	Клапан
1	IN/EX
2	EX
3	IN

Примечание: нумерация цилиндров ведется с левой стороны в порядке 1-2-3-4. Номинальный зазор:
IN..... 0,15±0,03 мм
EX..... 0,20±0,03мм

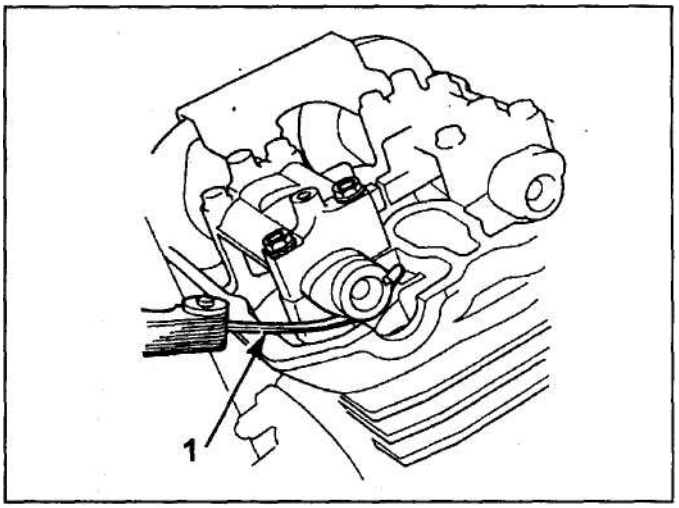

1 - **щуп.**

5. Проверните коленчатый вал на один оборот по часовой стрелке и вновь совместите метки, как по казано выше.
6. Проверьте зазор в следующих клапанах:

Цилиндр	Клапан
2	IN
3	EX
4	IN/EX

Проверка (CB400R)

Внимание: проверка и регулировка зазоров в клапанах осуществляется на холодном двигателе (ниже 35°С).

1. Снимите крышку головки блока цилиндров.
2. Извлеките заглушки.

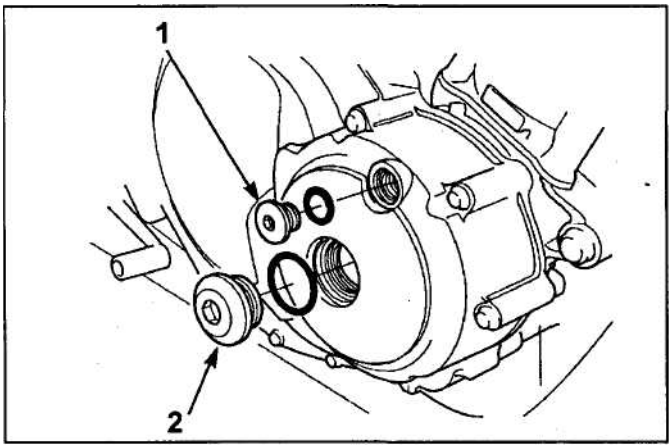

1, 2 -заглушки.

3. Установите поршень цилиндра №1 в ВМТ такта сжатия, провернув коленчатый вал до совмещения меток, как показано на рисунке (риски на звездочках с плоскостью разъема крышки, метку "Т" на маховике с установочной меткой на крышке картера).

1 - распределительный вал впускных клапанов, 2 - распределительный вал выпускных клапанов, 3 - установочная метка, 3 - метка "Т".

4. Проверьте зазор во впускных (IN) клапанах цилиндров №1 и 3.

Номинальный зазор:

IN.....0,15 ±0,03 мм

5. Поверните коленчатый вал на 180° по часовой стрелке, совместив метки, как показано на рисунке.

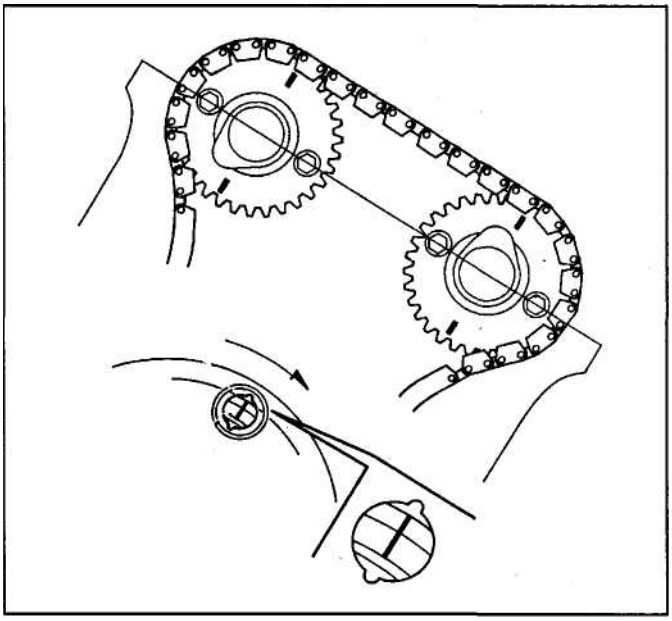

6. Проверьте зазор в выпускных (EX) клапанах цилиндров №2 и 4.

Номинальный зазор:

EX..... 0,22 ± 0,03 мм

7. Поверните коленчатый вал на 180° по часовой стрелке, совместив метки, как показано на рисунке.

8. Проверьте зазор во впускных (IN) клапанах цилиндров №2 и 4.

Номинальный зазор:

IN.....0,15 ±0,03 мм

9. Поверните коленчатый вал на 180° по часовой стрелке, совместив метки, как показано на рисунке.

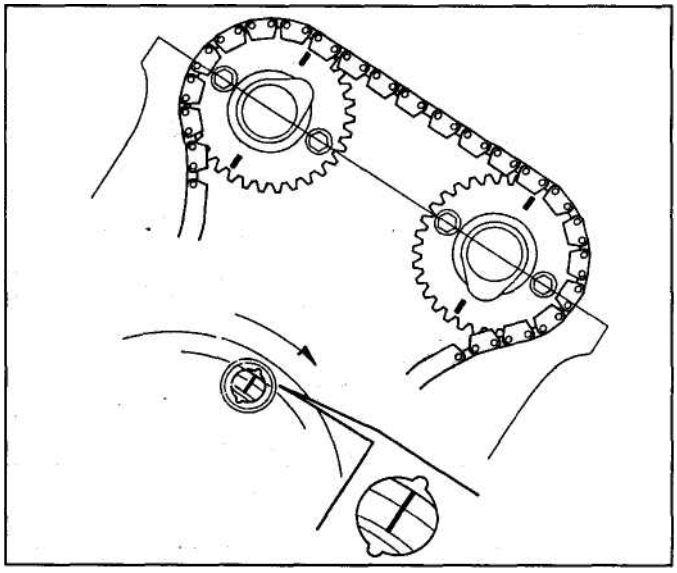

10. Проверьте зазор в выпускных (EX) клапанах цилиндров №1 и 3. *Номинальный зазор:*

EX..... 0,22 ± 0,03 мм

Регулировка (при необходимости)

1. Отверните заглушку держателя натяжителя цепи.

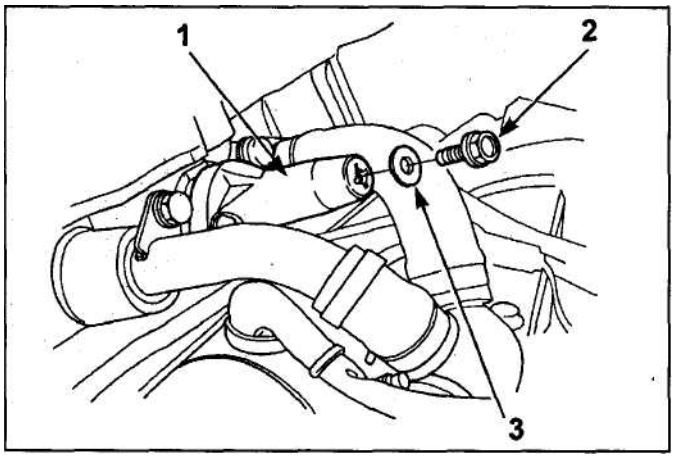

1 - держатель натяжителя, 2 - заглушка (болт), 3 - шайба.

2. Вверните спецприспособление.

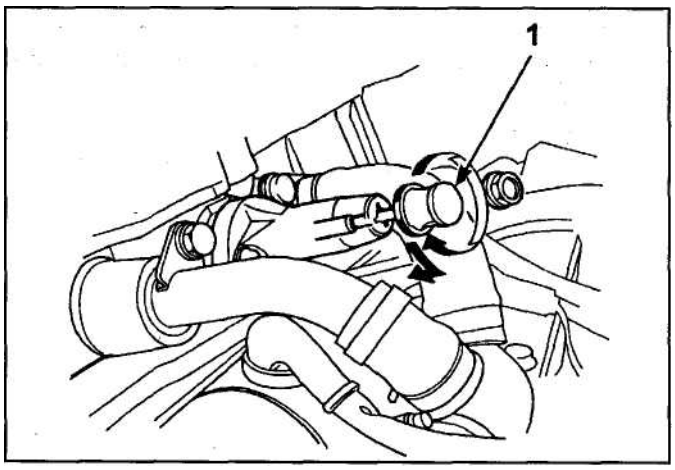

1 - спецприспособление.

3. Снимите распределительный вал.
4. Снимите толкатель клапана и регулировочную шайбу.
5. Измерьте толщину снятой регулировочной шайбы.
6. Подберите новую регулировочную шайбу по формуле.

A = B - C + D

A - толщина новой шайбы,
B - измеренный зазор,
C - номинальный зазор (IN - 0,15 мм, EX - 0,20 мм),
D - толщина снятой шайбы.

Регулировочные шайбы выпускаются 65 размеров, толщиной от 1,200 до 2,800 мм с шагом 0,025 мм.

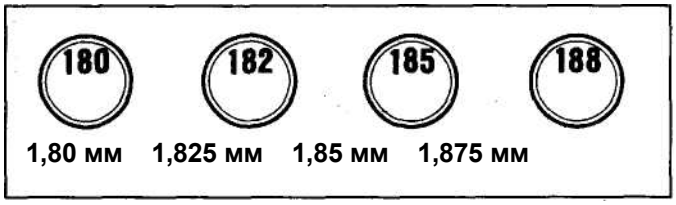

7. Установите шайбы и толкатели.
8. Установите распределительный вал.

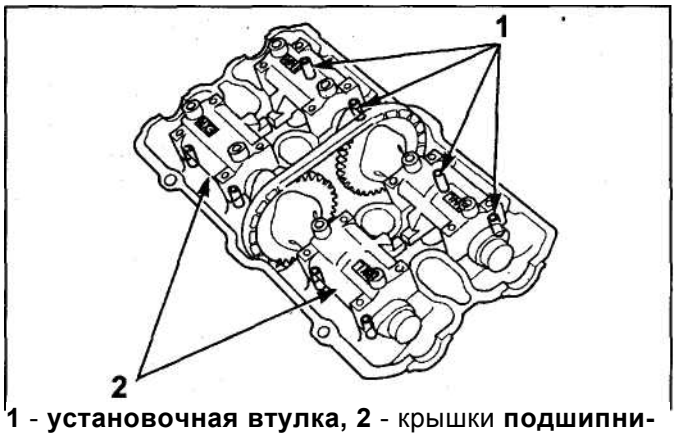

1 - установочная втулка, 2 - крышки **подшипников.**

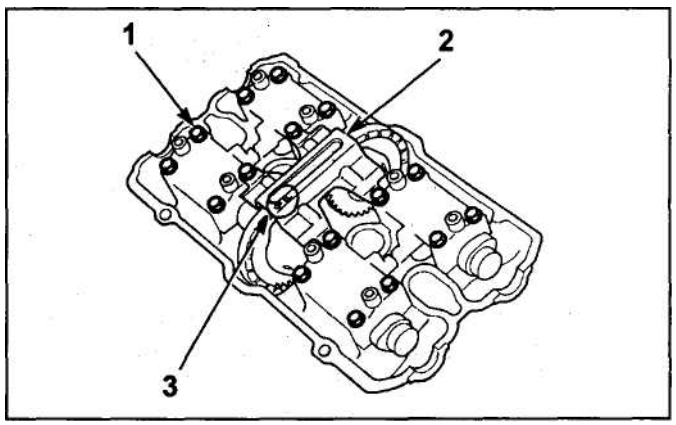

1 - болт крепления, 2 - успокоитель цепи (B), 3 - метка "F".

9. Повторно проверьте зазор в клапанах.

Регулировка и синхронизация карбюраторов

Начальные условия:

1) двигатель прогрет до нормальной рабочей температуры,
2) включена нейтральная передача.

1. Отверните регулировочные винты впускных ка налов карбюраторов №2, 3, 4.
2. Отсоедините вакуумную трубку от топливного крана.

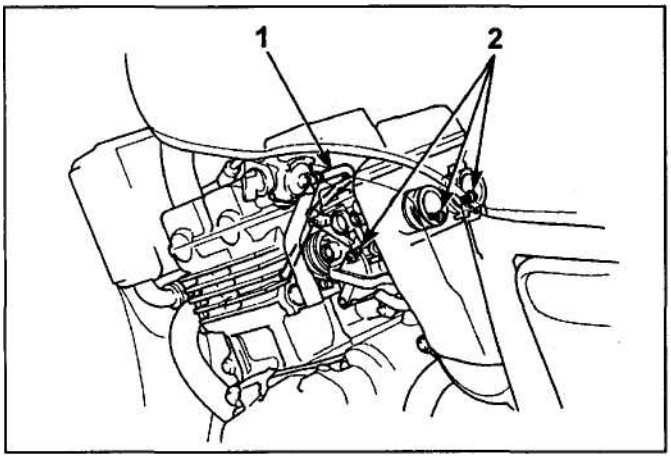

1 - вакуумная трубка, 2 - винт.

3. Подсоедините с помощью переходника тестер к входным каналам карбюраторов №2,3,4.
4. Подсоедините вакуумную трубку карбюратора №1 с помощью тройника к тестеру и топливному крану, как показано на рисунке.

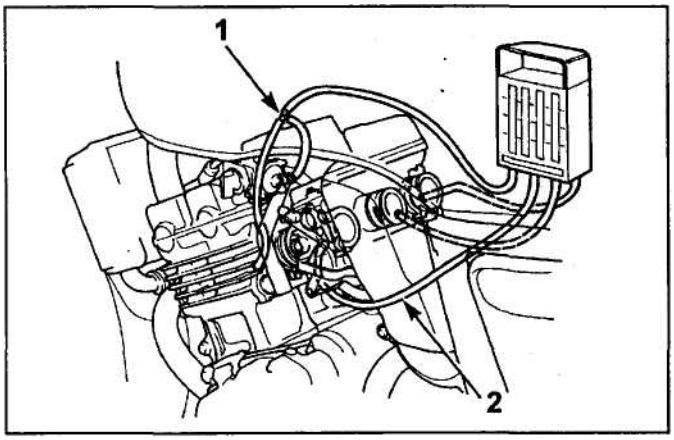

1 - тройник, 2 - трубки тестера.

5. Прогрейте двигатель и с помощью винта упора дроссельной заслонки отрегулируйте частоту вра щения холостого хода.

Номинальная
частота вращения.....1200 ± 100 об/мин

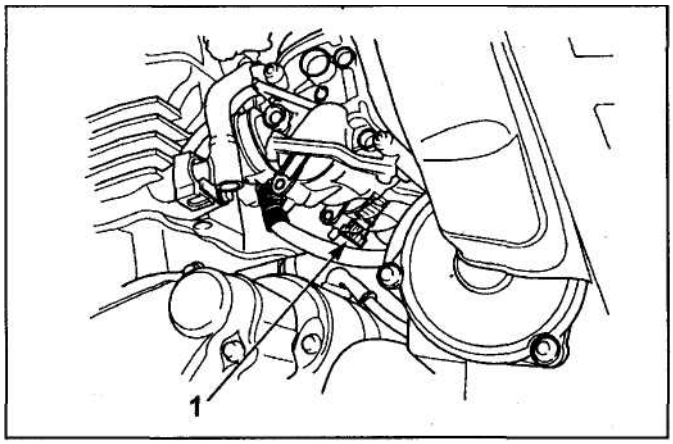

1 - винт упора дроссельной заслонки.

6. Отрегулируйте карбюраторы.

Синхронизация производится по карбюратору №2

а) Проверьте разность разрежения между карбю раторами.

Номинальная
разность..... до *30 мм рт.ст.*

б) При необходимости отрегулируйте ее враще нием винтов.

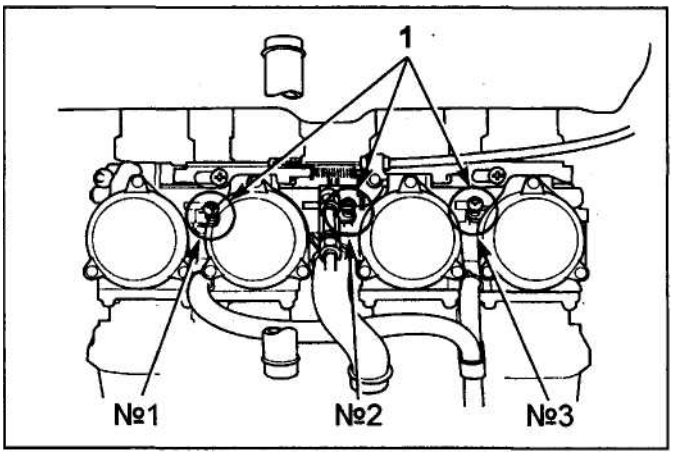

1 - регулировочные винты.

в) Отрегулируйте частоту вращения холостого хода. 7. Снимите тестер, подсоедините обратно трубки и заверните винты.

Регулировка системы холостого хода

<u>Примечание:</u> регулировка системы холостого хода выполняется производителем и необходимости в повторной регулировке не возникает, за исключением случаев замены корпуса карбюратора или регулировочных винтов. Перед разборкой следует нанести на винт метки и при сборке установить его в исходное положение.

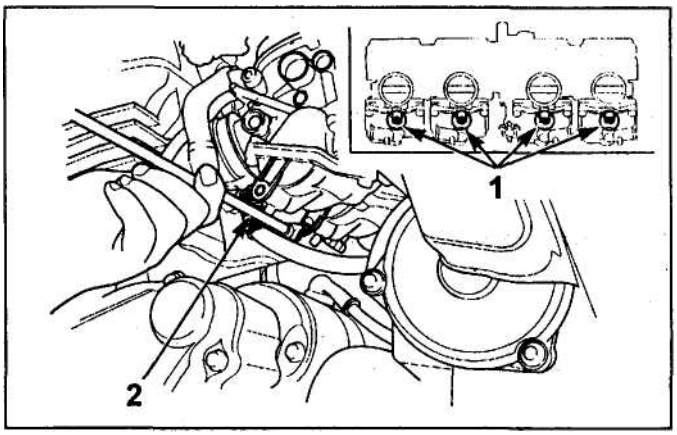

1 - винт холостого хода, 2 - спецприспособление.

1. Подсоедините тахометр (с погрешностью менее 50 об/мин).
2. Заверните винт качества до упора, а затем вы верните его в номинальное положение (на 2 1/2 оборота).
3. После прогрева двигателя установите винтом ко личества минимальную частоту вращения холосто го хода.

Частота вращения
холостого хода..... 1200 ± 100 об/мин

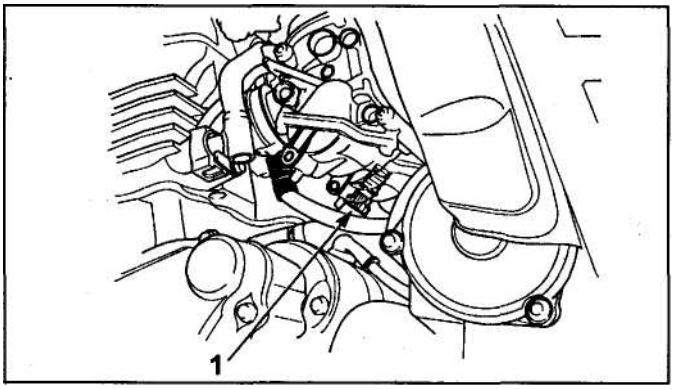

1 - винт количества.

Вращая винты качества каждого из карбюраторов на 1/2 оборота по и против часовой стрелки, добейтесь максимальной частоты вращения холостого хода. После нескольких колебаний частота вращения холостого хода должна стабилизироваться.

4. Поворачивая винт качества карбюратора №2 на 1/2 оборота, установите максимальную частоту вращения холостого хода.
5. Повторите п.4 для карбюраторов №1,3,4.
6. После нескольких колебаний частота вращения должна стабилизироваться на номинальном уровне (1200 об/мин).
7. Постепенно заверните винт качества карбюрато ра №2, чтобы частота вращения холостого хода стала на 50 об/мин ниже номинальной.
8. Из положения п.7, отверните винт качества в об ратную сторону на 3/4 оборота (до получения номи нальной частоты вращения холостого хода).
9. Повторите п.7 и 8 для карбюраторов №1,3,4. При необходимости повторите процедуру регули ровки, начиная с п.4.

Проверка выключателя подставки

1. При выдвинутой подставке двигатель должен запус каться при включенной нейтральной передаче КПП.
2. Если на работающем двигателе при включенной передаче и выдвинутой подставке нажать рычаг сцепления, двигатель должен заглохнуть.

Если указанные условия не выполняются, проверьте выключатель подставки.

Honda CB400F(CB1) Воздушный фильтр

Периодичность замены.....20000 км

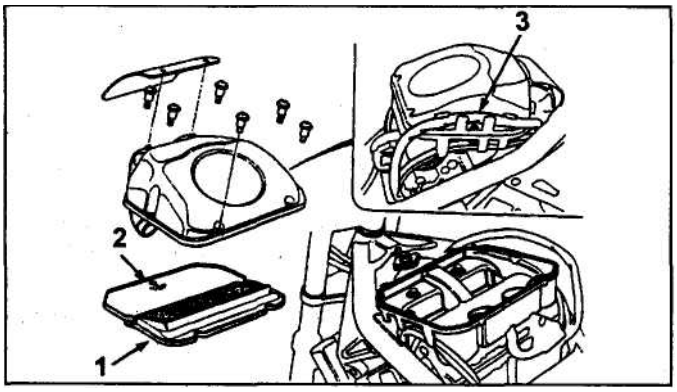

1 - фильтрующий элемент, 2 - метка "вверх", 3 - жгут проводки.

Проверка тепловых зазоров в клапанах

Проверка (CB400F)

1. Снимите крышку и выверните заглушки.

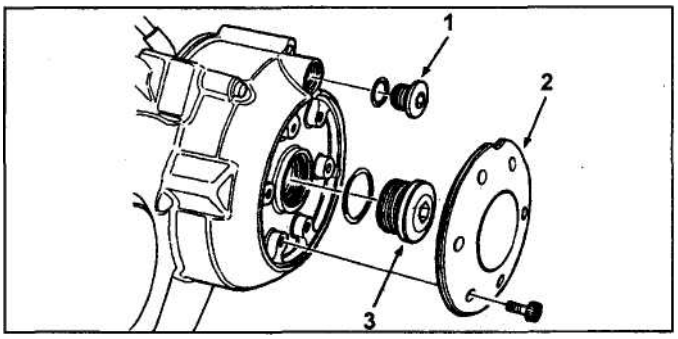

1 - заглушка отверстия проверки УОЗ, 2 - крышка, 3 - центральная заглушка.

2. Снимите корпус воздушного фильтра.
3. Отверните болты крепления радиатора и сними те его.

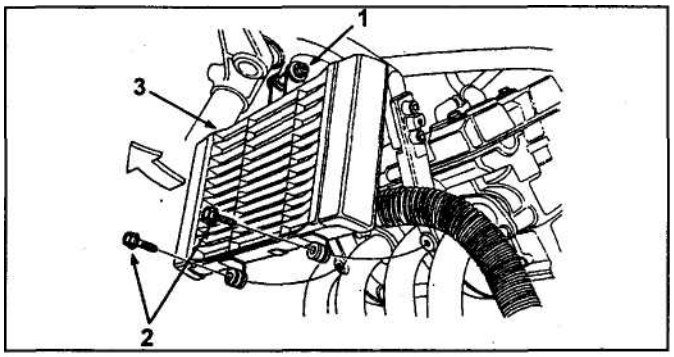

1 - верхний болт крепления, 2 - нижние болты крепления, 3 - радиатор.

4. Снимите крышку головки блока цилиндров.
5. Проверните коленчатый вал до совмещения ме ток, как показано на рисунках.

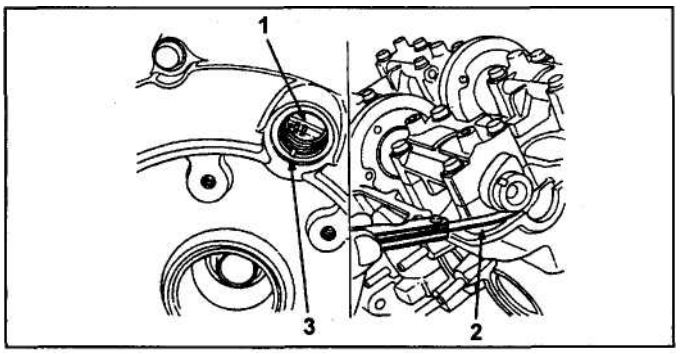

1 - метка "Т", 2 - щуп, 3 - метка.

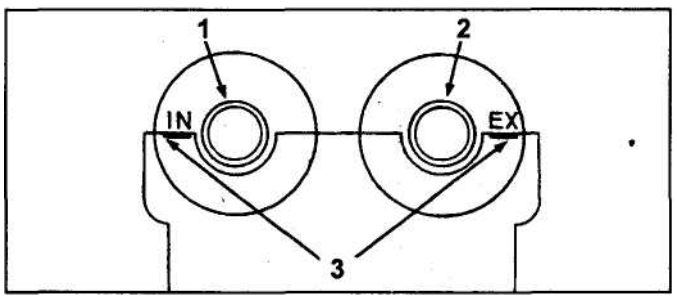

1 - распределительный вал впускных клапанов,
2 - распределительный вал выпускных клапа нов, 3 - метки.

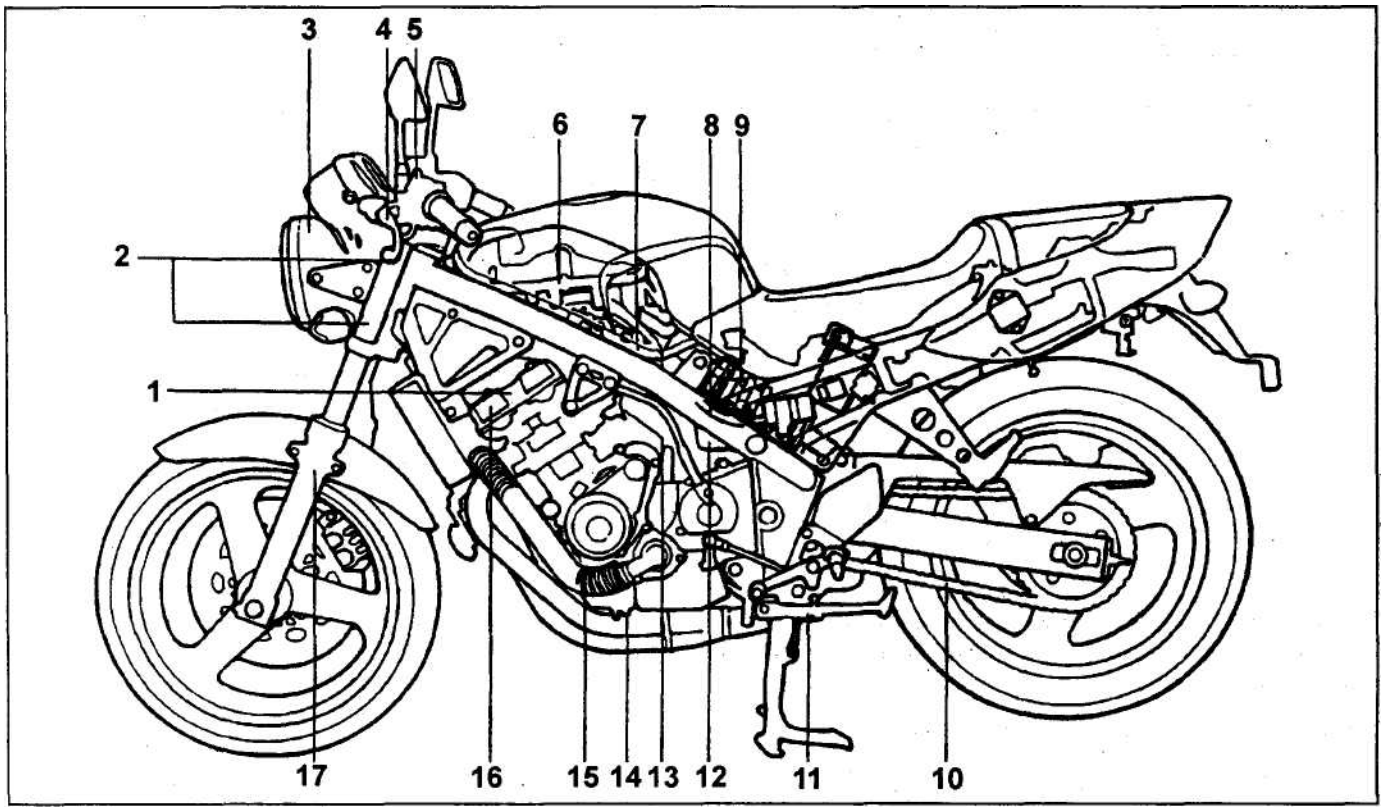

Расположение элементов (1) (CB400F). 1 - ГРМ, 2 - подшипники рулевой колонки, 3 - фара, 4 - рычаг сцепления, 5 - рычаг пускового устройства, 6 - воздушный фильтр, 7 - карбюратор, 8 - топливный фильтр, 9 - задний амортизатор, 10 - приводная цепь, 11 - подставка, 12 - расширительный бачок охлаждающей жидкости, 13 - карбюратор, 14 - болт слива моторного масла, 15 - шланг радиатора, 16 - свечи зажигания, 17 - передняя вилка.

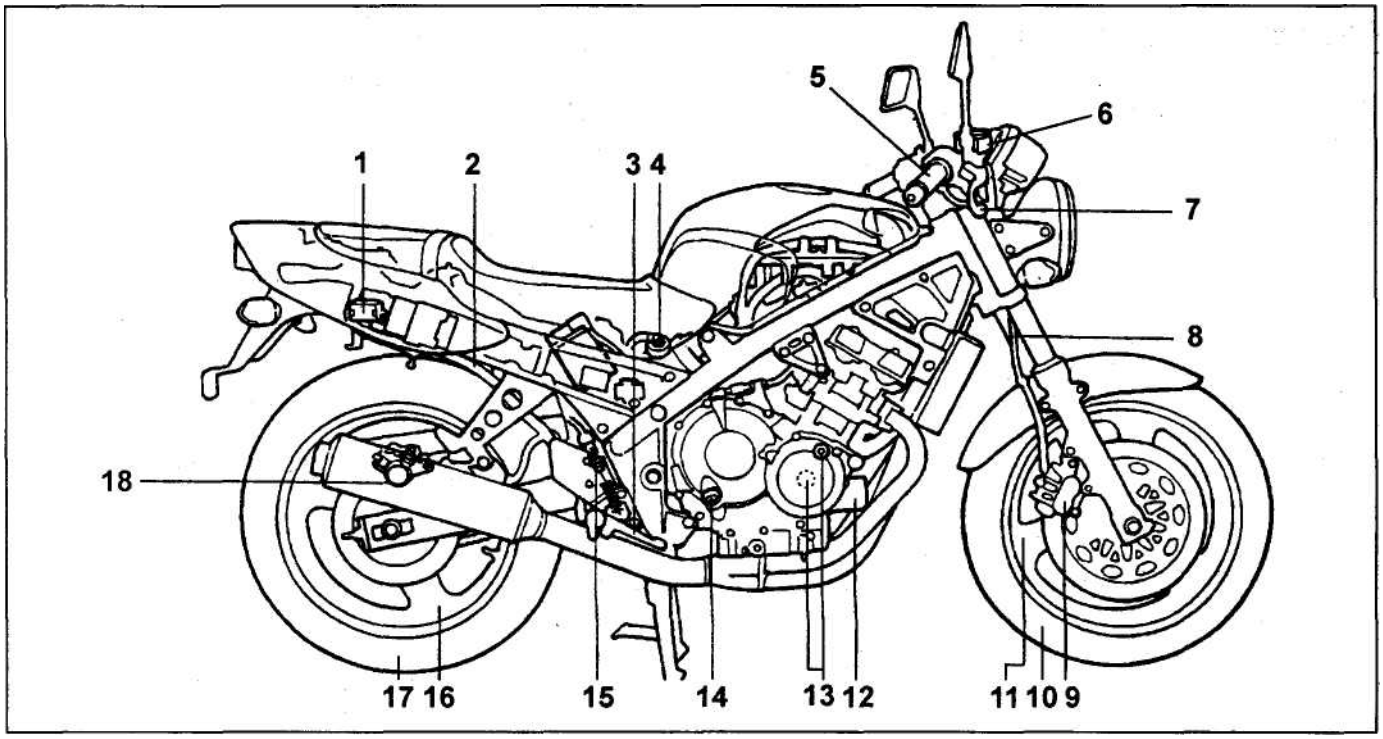

Расположение элементов (2) (CB400F). 1 - бачок тормозной жидкости заднего тормоза, 2 - задний тормозной шланг, 3 - педаль заднего тормоза, 4 - расширительный бачок, 5 - рукоятка акселератора, 6 - бачок тормозной жидкости переднего тормоза, 7 - рычаг переднего тормоза, 8 - передний тормозной шланг, 9 - передний тормозной цилиндр, 10 - передняя шина, 11 - переднее колесо, 12 - масляный фильтр, 13 - заглушки, 14 - датчик уровня масла, 15 - выключатель стоп-сигналов, 16 - заднее колесо, 17 - задняя шина.

6. Проверьте зазор в следующих клапанах:

Цилиндр	Клапан
2	IN
3	EX
4	IN/EX

Номинальный зазор:
IN..... 0,15 ±0,03 мм
EX ..... 0,20 ±0,03 мм

7. Проверните коленчатый вал на один оборот по часовой стрелке и вновь совместите метки.

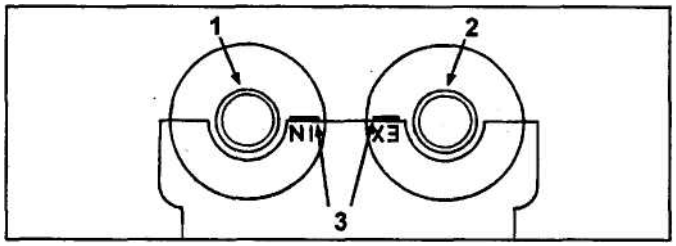

1 - распределительный вал впускных клапанов, 2 - распределительный вал выпускных клапанов, 3 - метки.

8. Проверьте зазор в следующих клапанах:

Цилиндр	Клапан
1	IN/EX
2	EX
3	IN

9. При необходимости отрегулируйте зазор, как показано выше для моделей CB400N.

Регулировка карбюратора

Регулировка карбюраторов осуществляется аналогично регулировке карбюраторов для моделей CB400N.

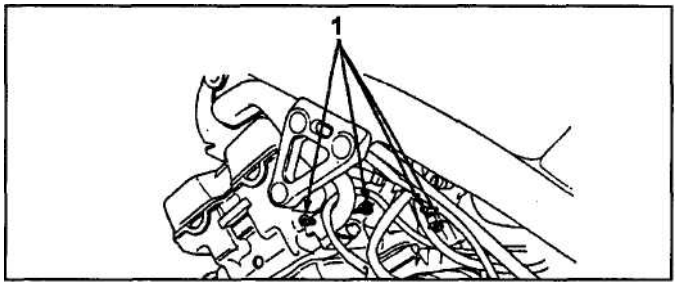

1 - заглушки.

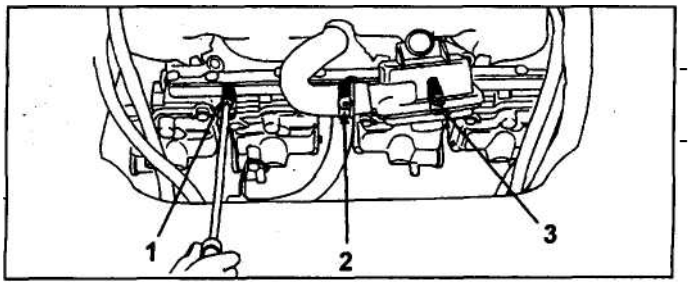

1 - винт качества цилиндра №1,2- винт качества цилиндра №2, 3 - винт качества цилиндра №3.

Проверка выключателя подставки

1. При выдвинутой подставке двигатель должен запускаться при включенной нейтральной передаче КПП.

2. Если на работающем двигателе при включенной передаче и выдвинутой подставке нажать рычаг сцепления, двигатель должен заглохнуть. Если указанные условия не выполняются, проверьте выключатель подставки.

Периодичность ТО

Каждые 6 месяцев:
- Проверка свечей зажигания,
- Очистка воздушного фильтра,
- Проверка соединений системы смазки,
- Проверка свободного хода рычага сцепления,
- Проверка натяжения приводной цепи,
- Проверка свободного хода рычага переднего тормоза,
- Проверка свободного хода педали заднего тормоза,
- Проверка шлангов и соединений тормозной системы,
- Проверка давления в шинах,
- Проверка состояния выпускной системы,
- Проверка состава отработавших газов,
- Проверка уровня моторного масла,
- Проверка крепления колес,
- Проверка износа шин.

Каждые 12 месяцев:
- То же, что и каждые 6 месяцев, а также:
- Проверка шлангов и соединения системы подачи топлива,
- Проверка шлангов и соединений системы охлаждения,
- Проверка люфтов передней подвески и рулевого управления, проверка легкости вращения руля,
- Проверка уровня тормозной жидкости,
- Проверка износа тормозных колодок,
- Проверка износа тормозных дисков,
- Регулировка угла опережения зажигания,
- Проверка работы дроссельных заслонок и пусковых устройств,
- Проверка уровня охлаждающей жидкости,
- Проверка звездочек приводной цепи,
- Проверка состояния тормозных цилиндров,
- Проверка состояния маятника задней подвески,
- Проверка клемм аккумуляторной батареи,
- Замена моторного масла,
- Регулировка карбюратора,
- Проверка тепловых зазоров в клапанах.

После 20 000 км:
- Замена воздушного фильтра.

После 6 000 км
- Замена моторного масла.

После 12 000 км
- Замена масляного фильтра.

При эксплуатации в тяжелых условиях техническое обслуживание по некоторым пунктам плана -производится в 2 раза чаще. К тяжелым условиям относятся: эксплуатация на ухабистых, грязных или покрытых тающим снегом дорогах, эксплуатация на пыльных дорогах, эксплуатация на дорогах, посыпанных солью против обледенения, частые поездки на короткое расстояние при отрицательных температурах, чрезмерная работа на холо-

стом ходу и езда "внатяг".

Система смазки

Honda CB400N

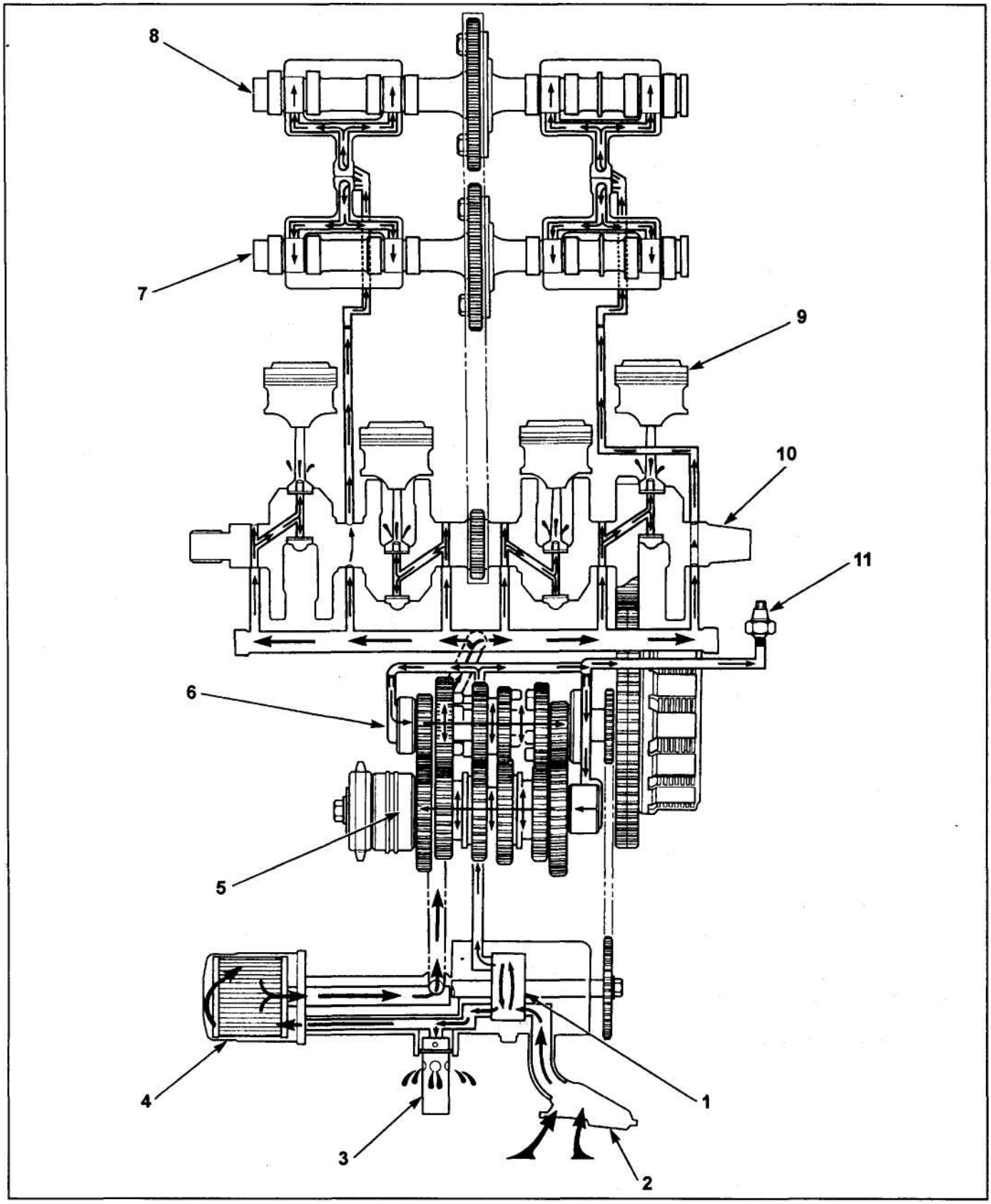

Схема системы смазки (CB400N). 1 - масляный насос, 2 - маслоприемник, 3 - редукционный клапан, 4 - масляный фильтр, 5 - выходной вал КПП, 6 - ведущий вал КПП, 7 - распределительный вал выпускных клапанов, 8 - распределительный вал впускных клапанов, 9 - поршень, 10 - коленчатый вал, 11 - датчик давления масла.

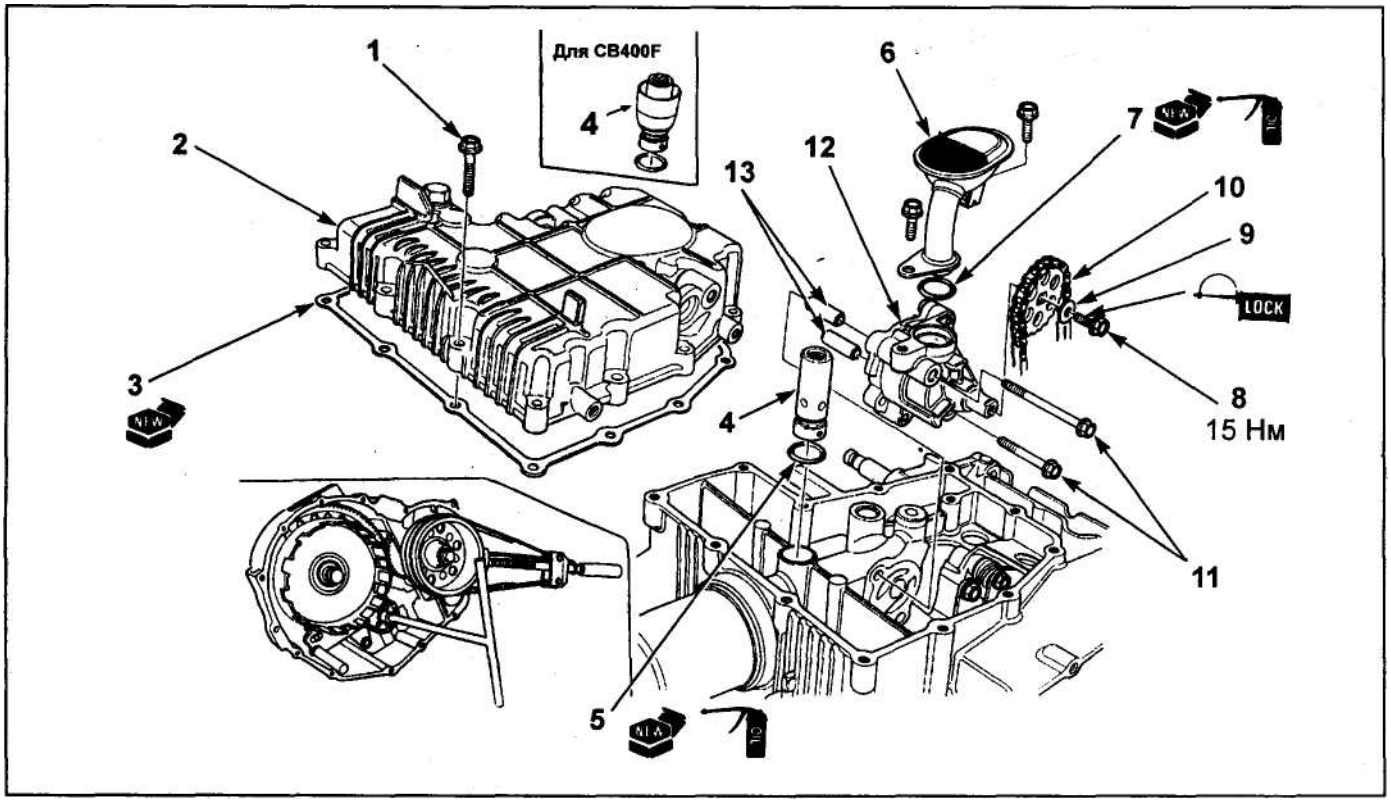

Масляный насос (снятие и установка). 1 - болт крепления масляного поддона, 2 - масляный поддон, 3 - прокладка, 4 - редукционный клапан, 5 • кольцевое уплотнение, 6 - маслоприемник, 7 - кольцевое уплотнение, 8 - болт крепления звездочки привода масляного насоса, 9 - шайба, 10 - звездочка привода масляного насоса, 11 - болты крепления масляного насоса, 12 - масляный насос, 13 -установочная втулка.

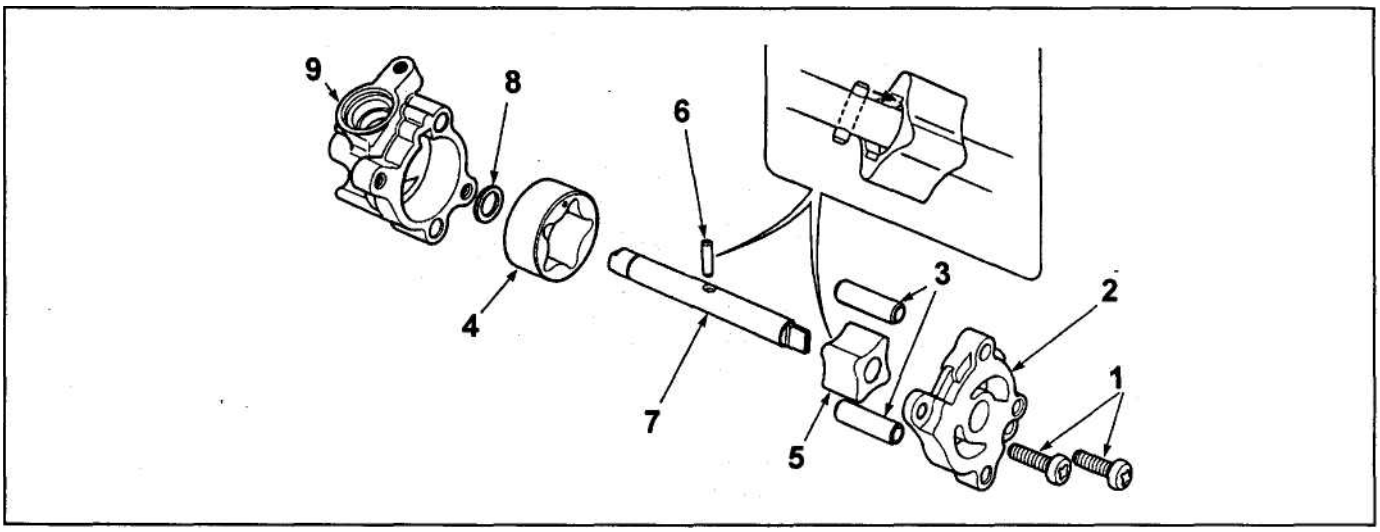

Масляный насос (разборка и сборка) (CB400N). 1 - винт крепления, 2 - крышка насоса, 3 - установочный штифт, 4 - ведомый ротор, 5 - ведущий ротор, 6 - штифт, 7 - вал масляного насоса, 8 - шайба, 9 - корпус масляного насоса.

Honda CB400F(CB1)

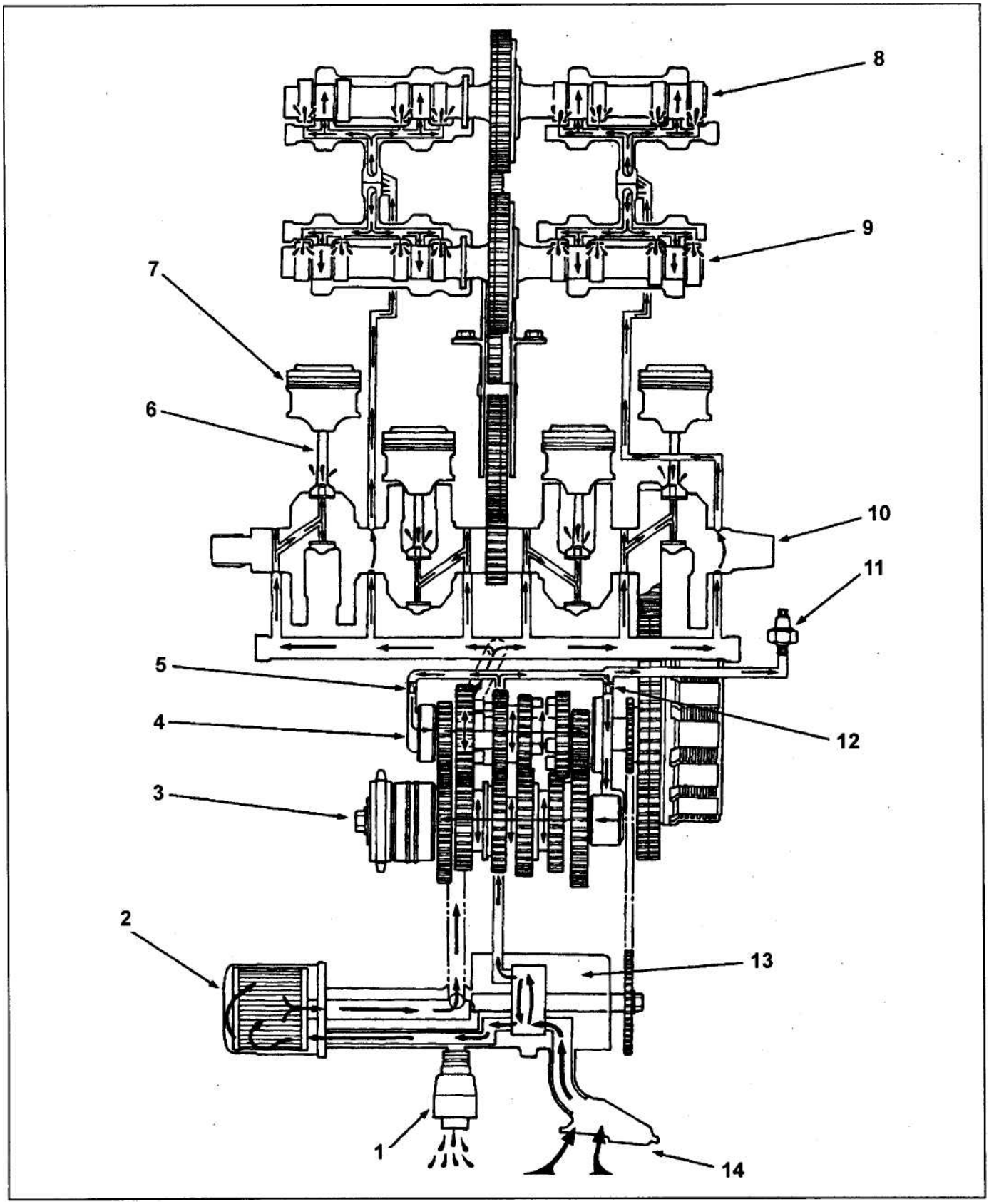

Схема системы смазки (CB400F). 1 - редукционный клапан, 2 - масляный фильтр, 3 - вторичный вал КПП, 4 - первичный вал КПП, 5 - масляные каналы, 6 - шатун, 7 - поршень, 8 - распределительный вал выпускных клапанов, 9 - распределительный вал впускных клапанов, 10 - коленчатый вал, 11 - датчик давления масла, 12 - масляные каналы, 13 - масляный насос, 14 - маслоприемник.

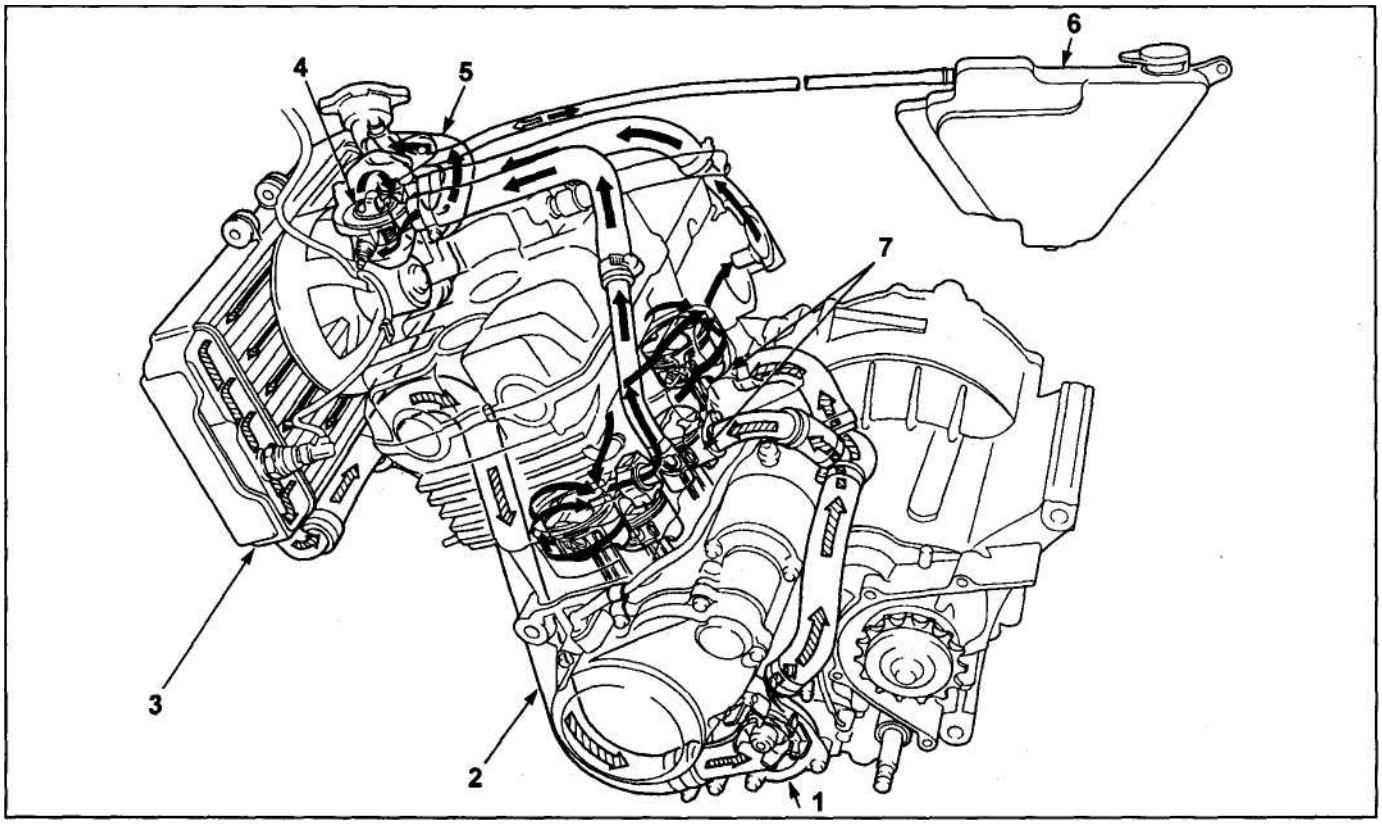

Схема системы охлаждения (CB400N). 1 - насос охлаждающей жидкости, 2 - нижний (выпускной) шланг радиатора, 3 - радиатор, 4 - термостат, 5 - верхний (впускной) шланг радиатора, 6 - расширительный бачок, 7 - патрубки.

3. Отверните сливной болт из блока цилиндров.

Honda CB400N

Замена охлаждающей жидкости

1. Отверните сливной болт из корпуса насоса охлаждающей жидкости.

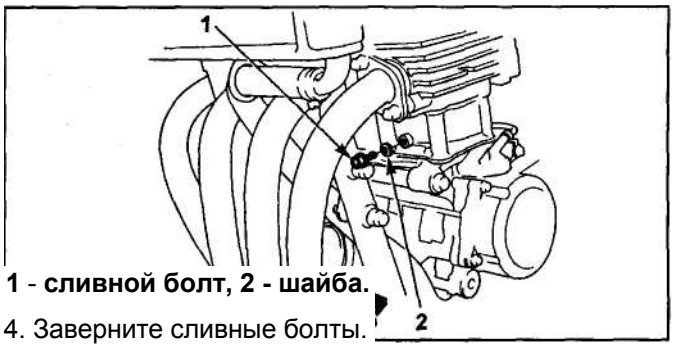

1 - сливной болт, 2 - шайба.

4. Заверните сливные болты.

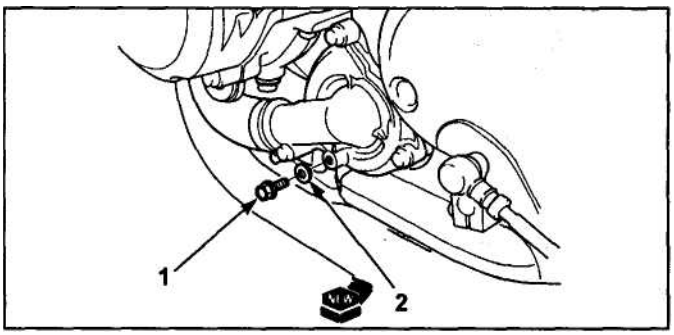

1 - сливной болт, 2 - шайба.

2. Отверните крышку радиатора.

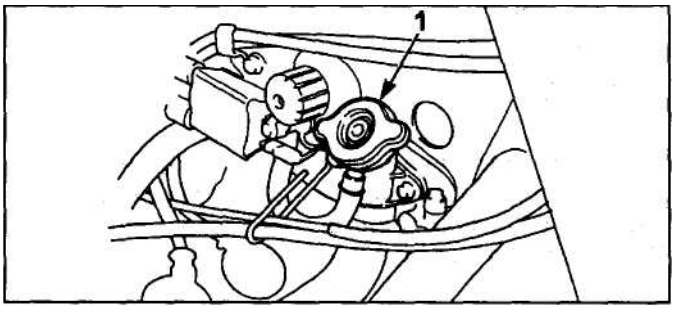

1 - крышка радиатора.

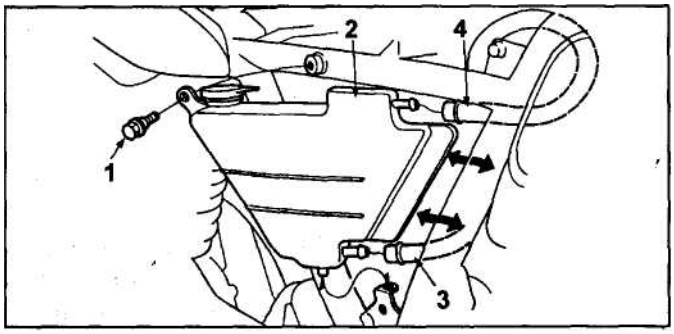

Расширительный бачок. 1 - болт крепления, 2 - расширительный бачок, 3 - сифонная трубка, 4 - отводная трубка.

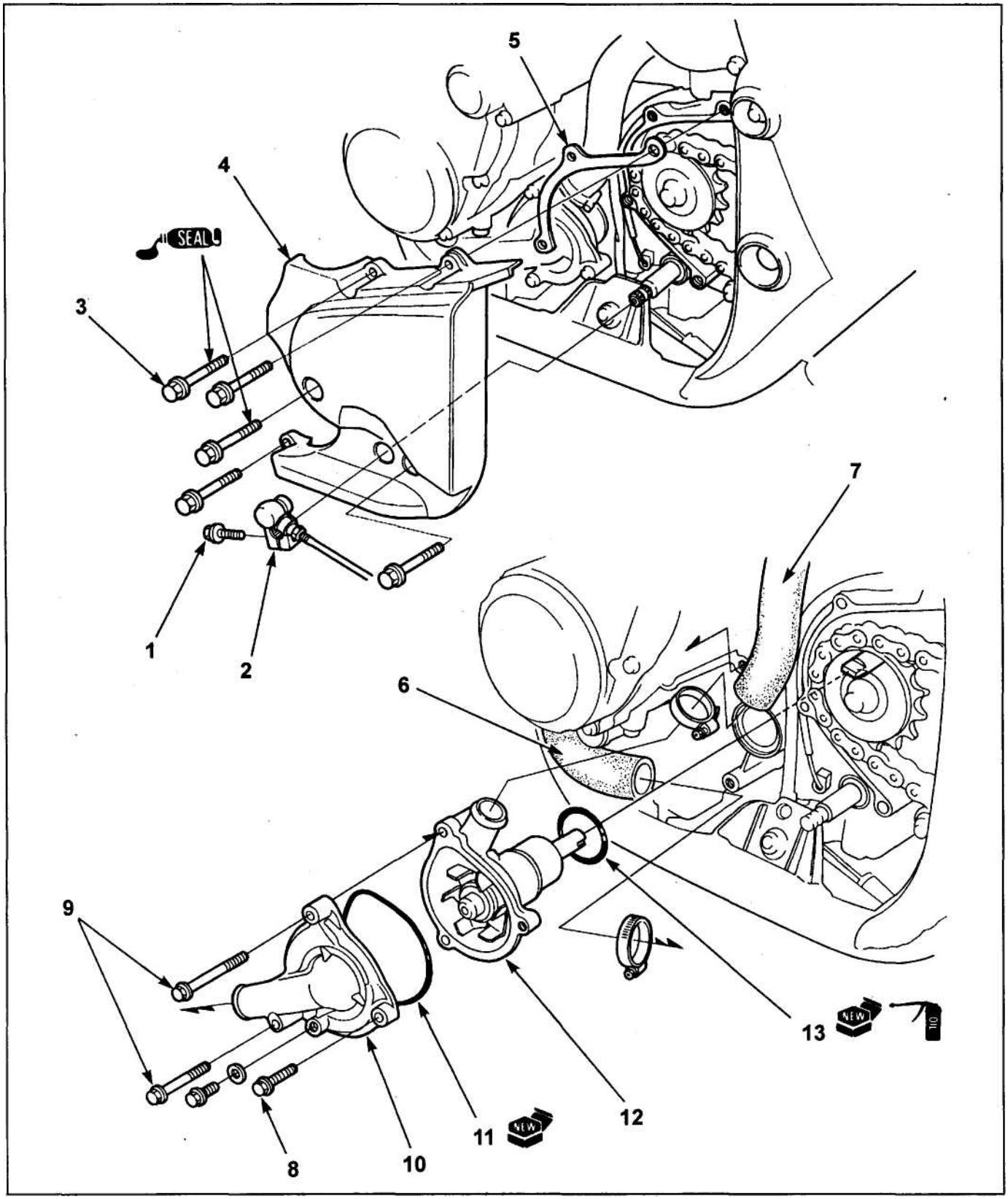

Насос охлаждающей жидкости (CB400N). 1 - болт, 2 - трос переключения передач, 3 - болт крышки привода, 4 - крышка привода, 5 - проставка, 6 - нижний шланг радиатора, 7 - шланг (от двигателя), 8 - болт крышки насоса, 9 - болт крепления насоса, 10 - крышка насоса, 11 - кольцевое уплотнение, 12 - корпус насоса охлаждающей жидкости, 13 - кольцевое уплотнение.

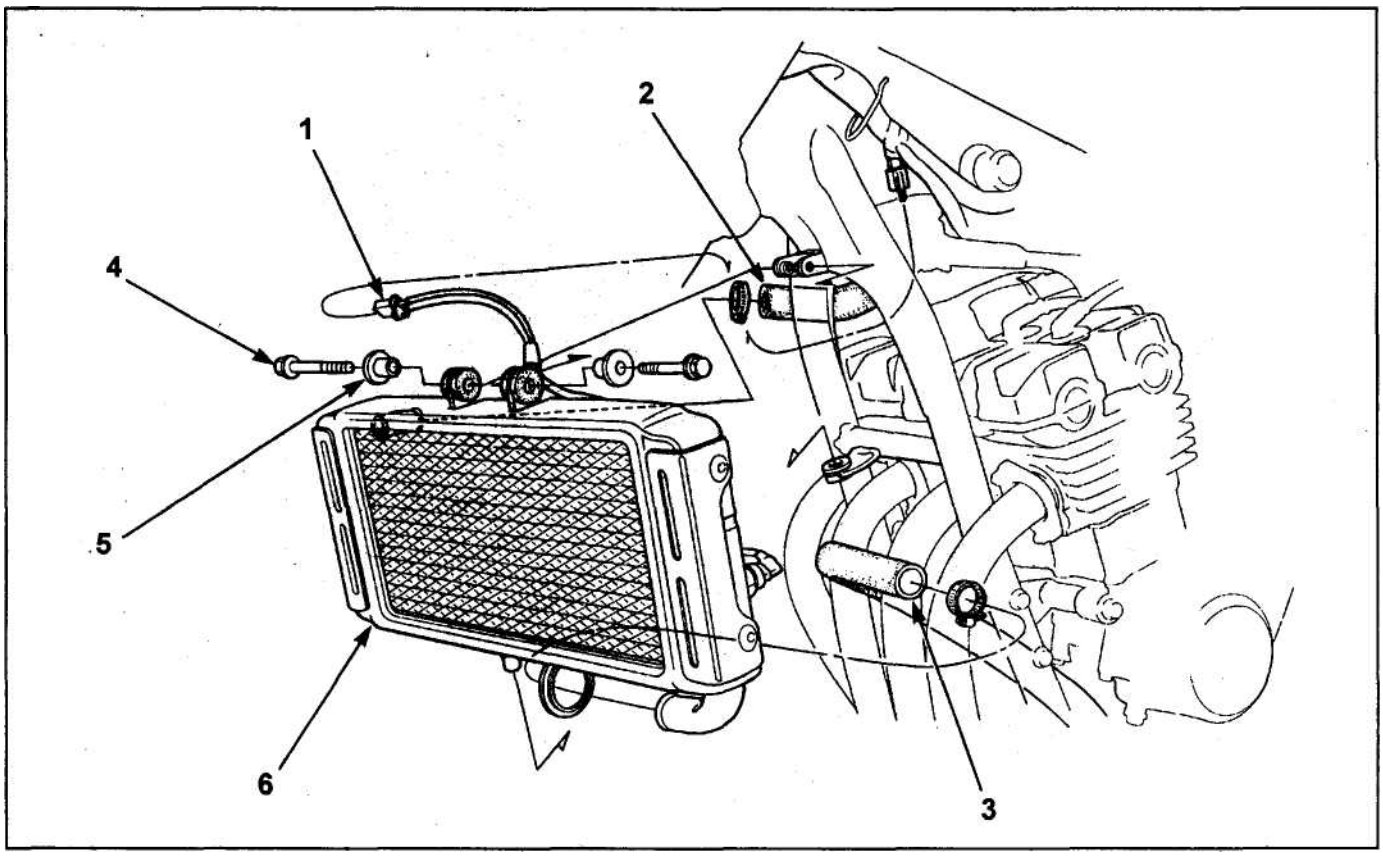

Радиатор (снятие и установка) (CB400N). 1 - разъем вентилятора, 2 - верхний шланг радиатора, 3 -нижний шланг радиатора, 4 - болт крепления, 5 - втулка, 6 - радиатор.

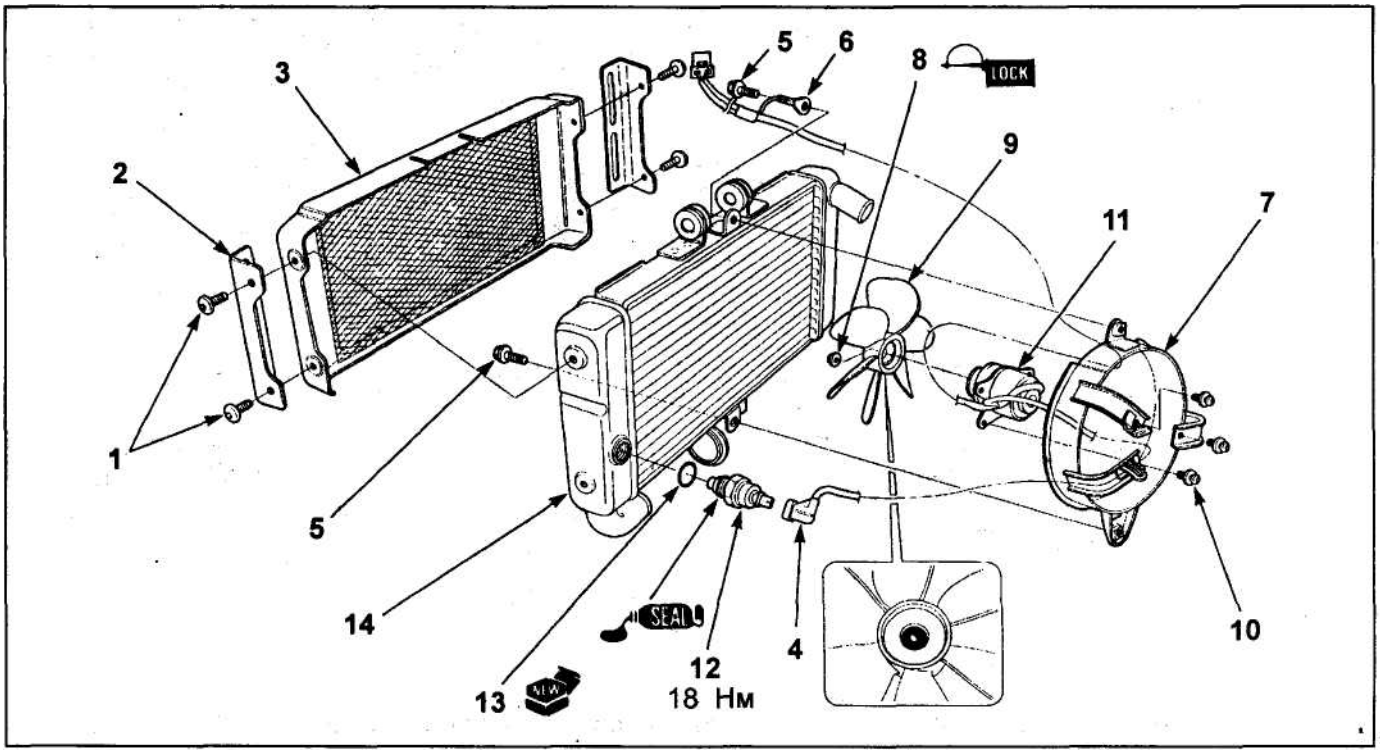

Радиатор (разборка и сборка) (CB400N). 1 - болт крепления, 2 - боковая облицовка, 3 - решетка радиатора, 4 - разъем датчика-выключателя по температуре рабочей жидкости, 5 - болт крепления кожуха вентилятора, 6 - вывод массы, 7 - кожух вентилятора, 8 - гайка крепления крыльчатки вентилятора, 9 - крыльчатка вентилятора, 10 - винт крепления вентилятора, 11 - электродвигатель вентилятора, 12 - датчик-выключатель по температуре охлаждающей жидкости, 13 - кольцевое уплотнение, 14 - радиатор.

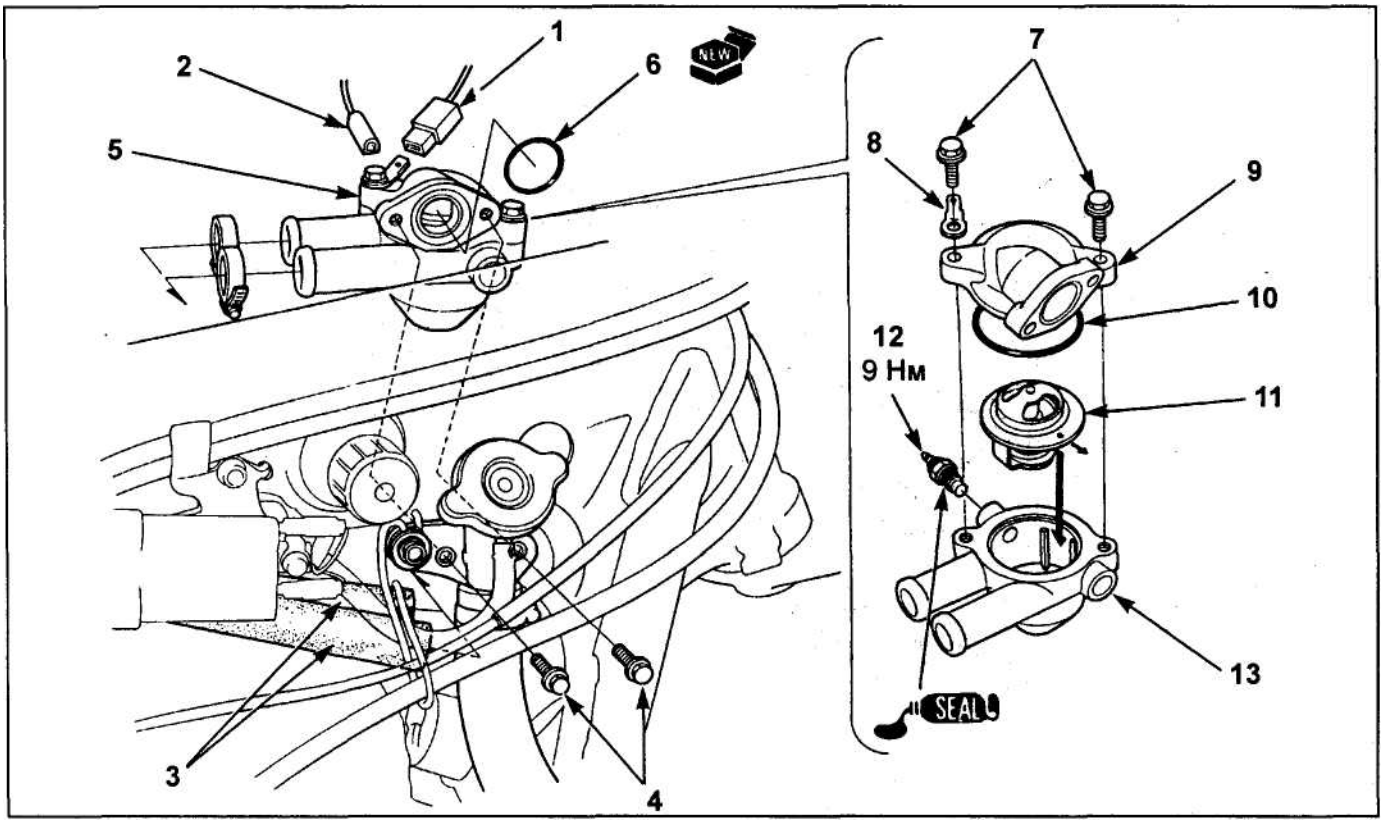

Термостат (CB400N). 1 - провод массы, 2 - разъем датчика температуры охлаждающей жидкости, 3 - шланг термостата (от головки блока цилиндров), 4 - болт крепления, 5 - корпус термостата, 6 - кольцевое уплотнение, 7 - болт крепления крышки термостата, 8 - вывод массы, 9 - крышка термостата, 10 - кольцевое уплотнение, 11 - термостат, 12 - датчик температуры охлаждающей жидкости, 13 - корпус термостата.

Honda CB400F(CB1)

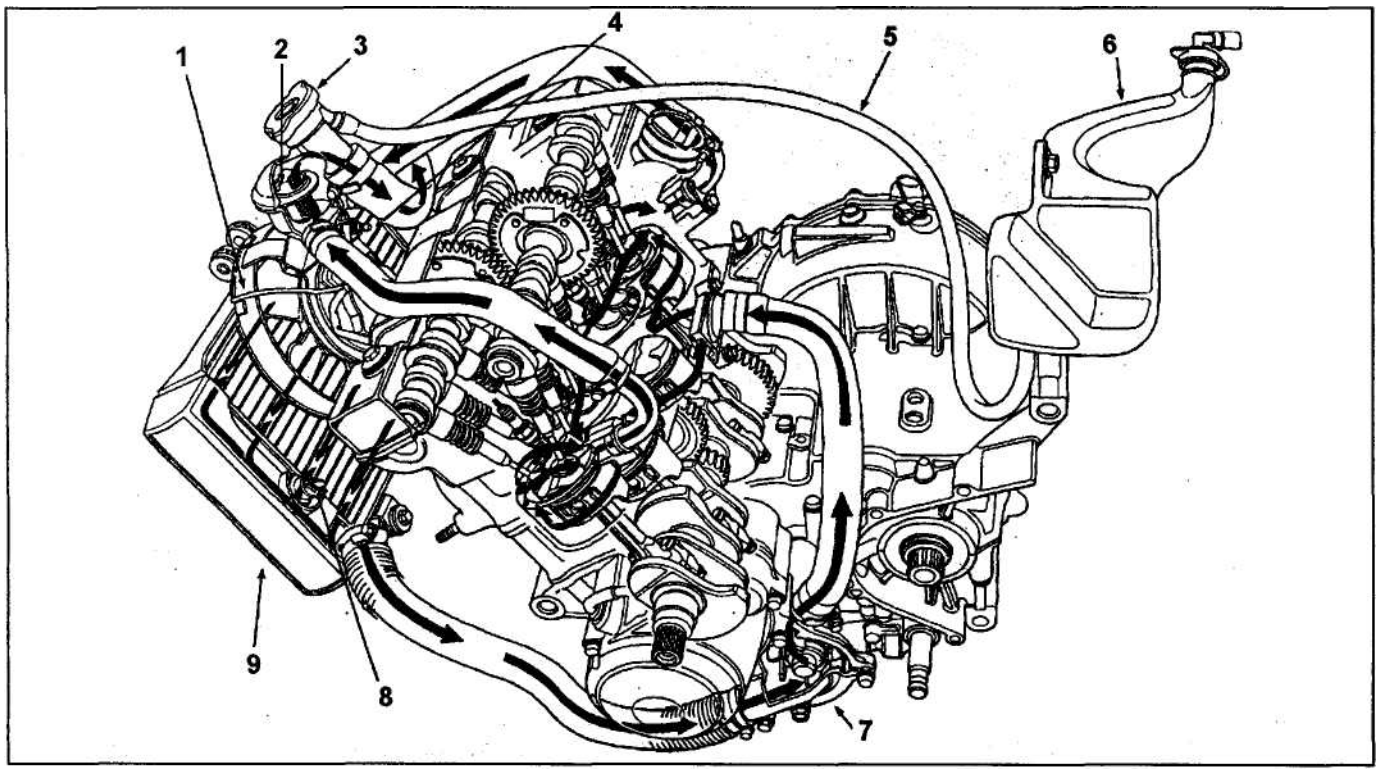

Схема системы охлаждения (CB400F). 1 - вентилятор радиатора, 2 - термостат, 3 - крышка радиатора, 4 - датчик температуры охлаждающей жидкости, 5 - сифонная трубка, 6 - расширительный бачок охлаждающей жидкости, 7 - насос охлаждающей жидкости, 8 - выключатель по температуре охлаждающей жидкости, 9 - радиатор.

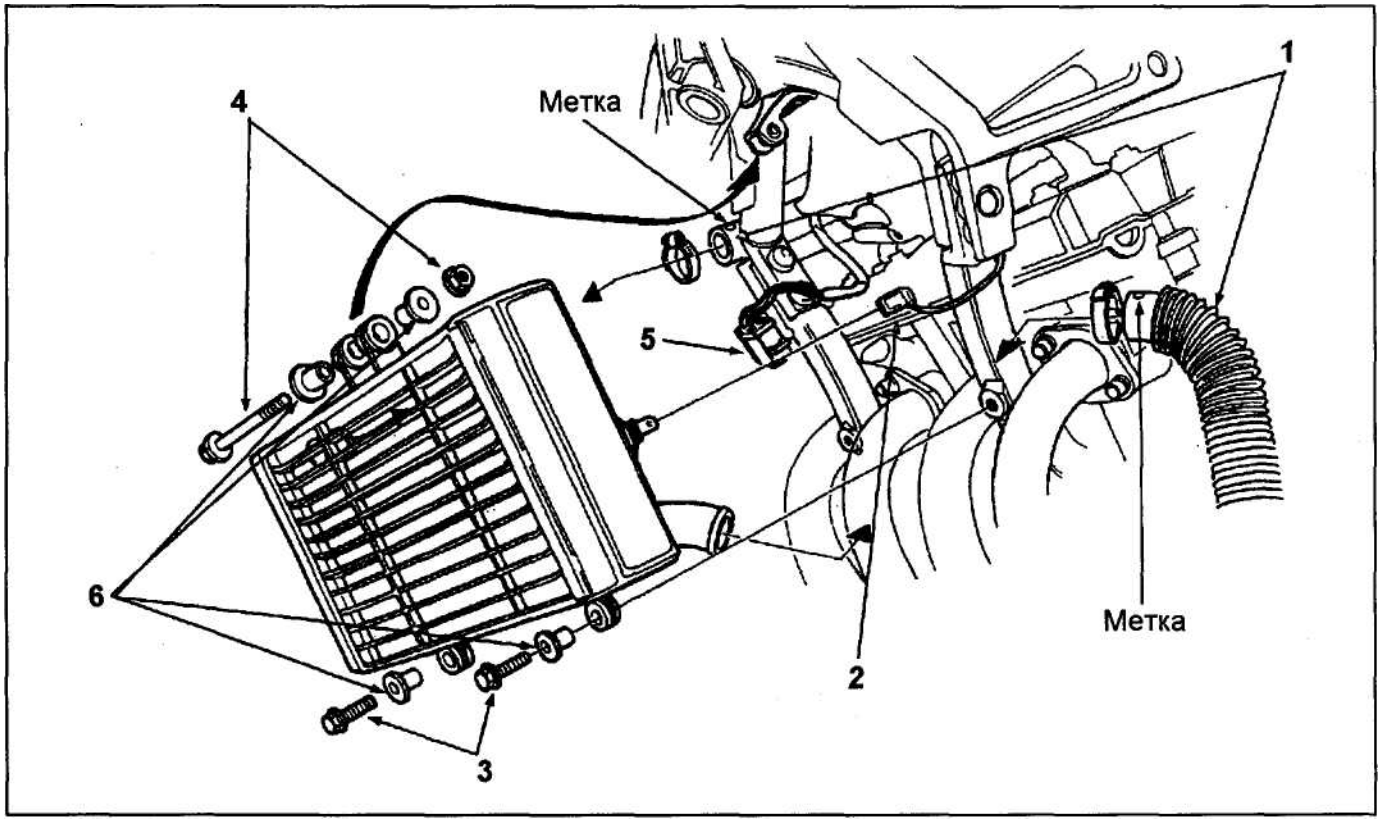

Радиатор (снятие и установка) (CB400F). 1 - шланг радиатора, 2 - разъем датчика-выключателя по температуре охлаждающей жидкости, 3 - нижний болт крепления, 4 - верхний болт крепления, 5 - разъем вентилятора, 6 - втулка.

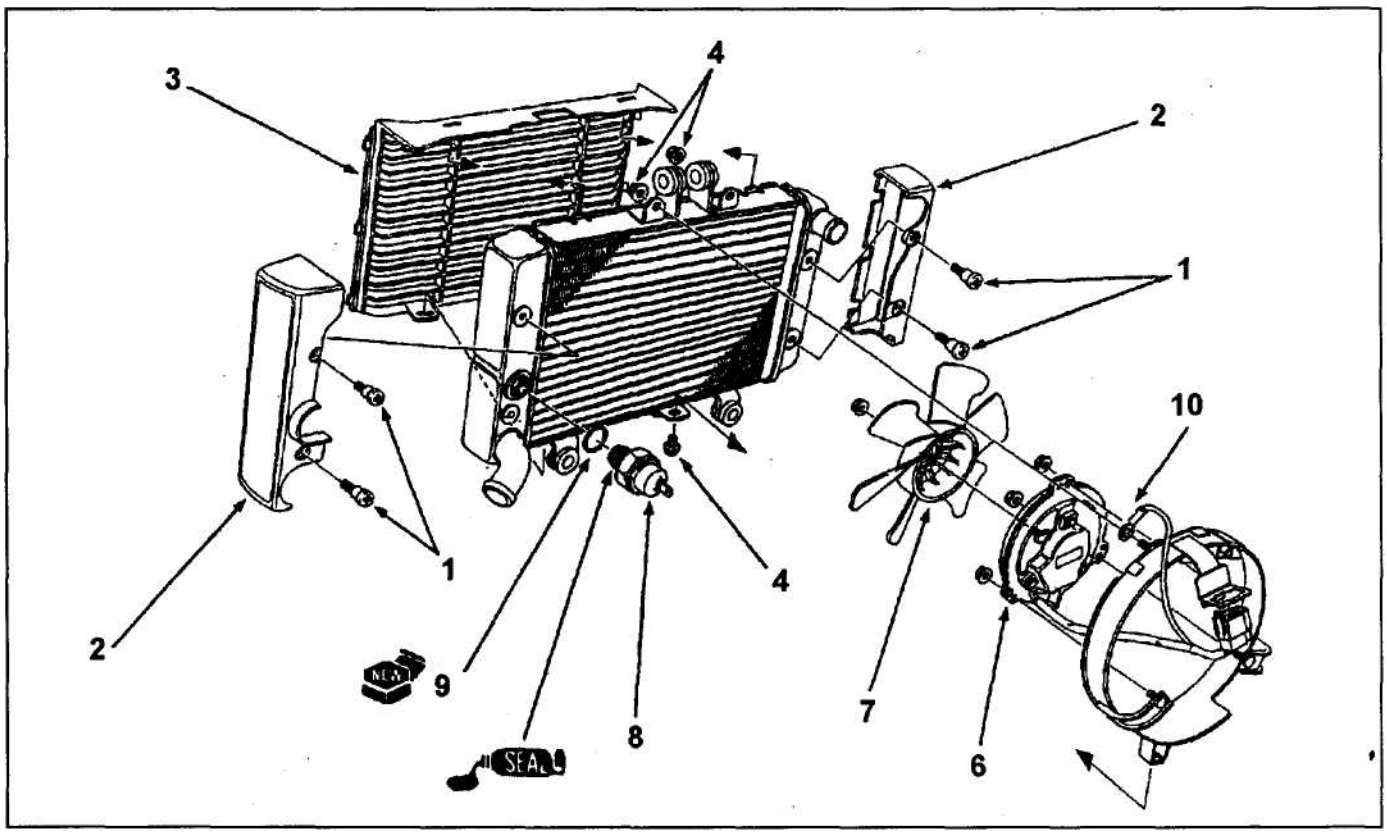

Радиатор (разборка и сборка) (CB400F). 1 - болты крепления облицовки, 2 - боковая облицовка, 3 - решетка радиатора, 4 - болт крепления кожуха вентилятора, 5 - гайка крепления, 6 - электродвигатель вентилятора, 7 - крыльчатка вентилятора, 8 - датчик-выключатель по температуре охлаждающей жидкости, 9 - кольцевое уплотнение, 10 - вывод массы.

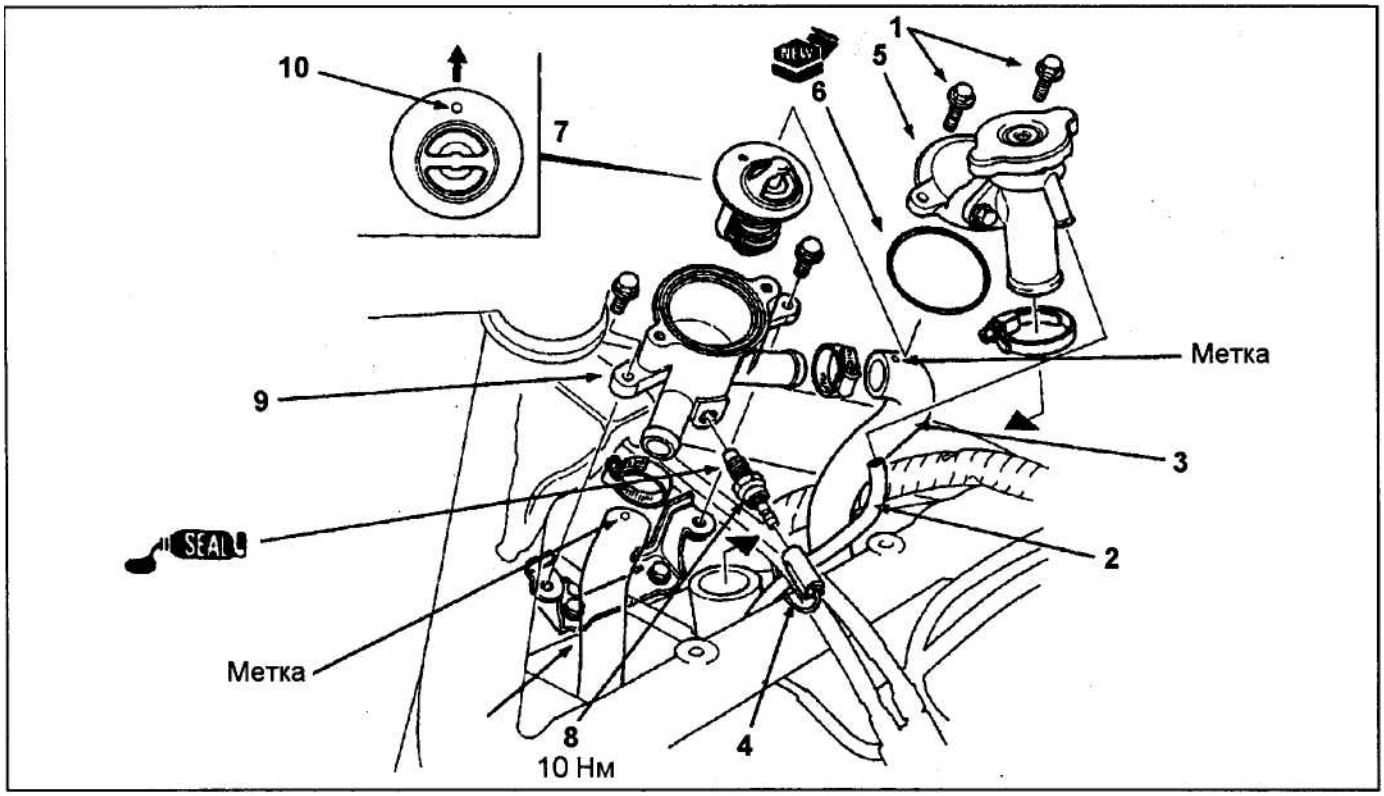

Термостат (CB400F). 1 - болт крепления, 2 - сифонная трубка, 3 - шланг радиатора, 4 - разъем датчика температуры охлаждающей жидкости, 5 - крышка термостата, 6 - кольцевое уплотнение, 7 - термостат, 8 - датчик температуры охлаждающей жидкости, 9 - корпус термостата, 10 - вентиляционное отверстие.

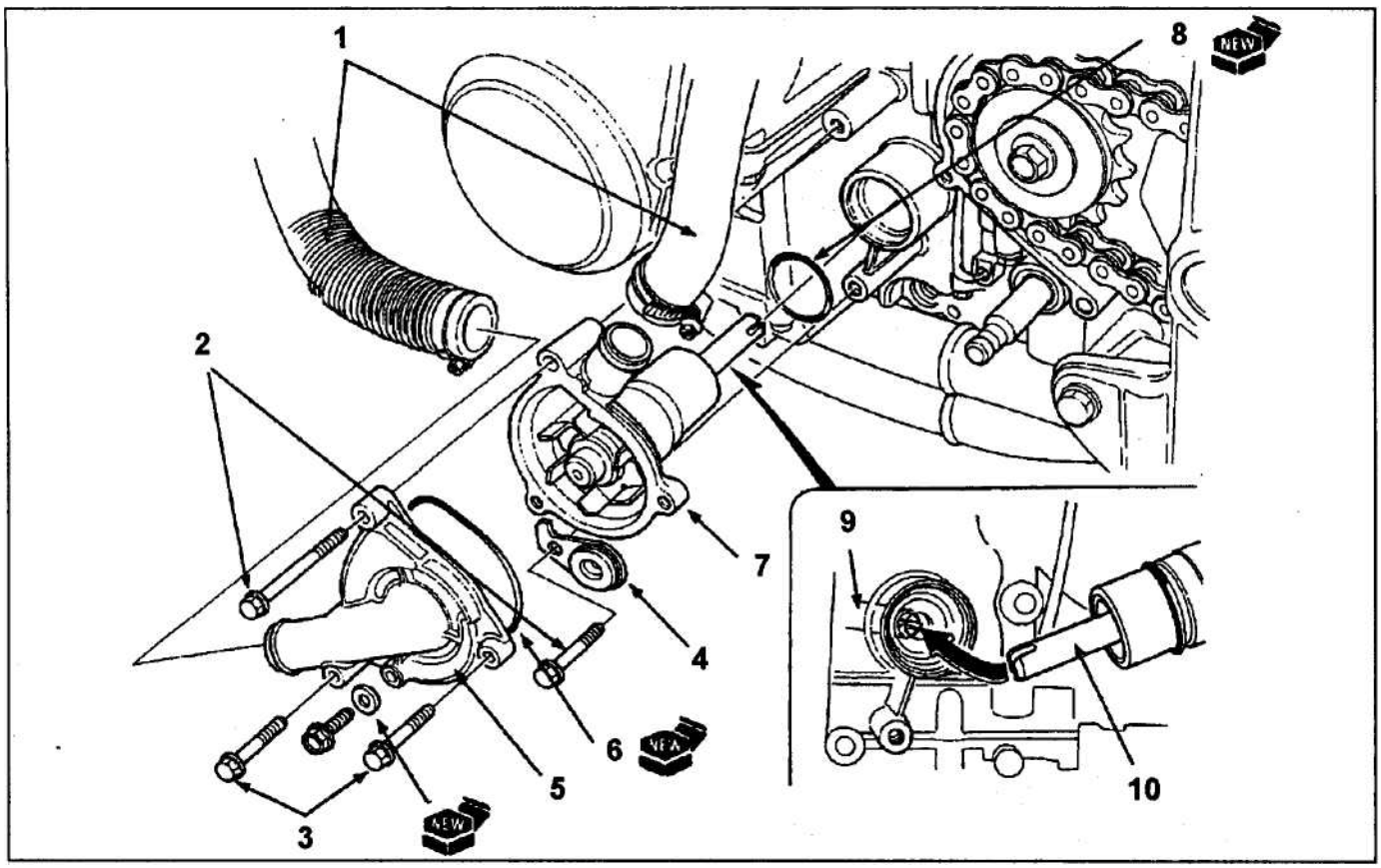

Насос охлаждающей жидкости (CB400F). 1 - шланг радиатора, 2 - болт крепления насоса, 3 - болт крепления крышки насоса, 4 - кронштейн, 5 - крышка насоса охлаждающей жидкости, 6 - кольцевое уплотнение, 7 - корпус насоса охлаждающей жидкости, 8 - кольцевое уплотнение, 9 - вал привода, 10-вал насоса.

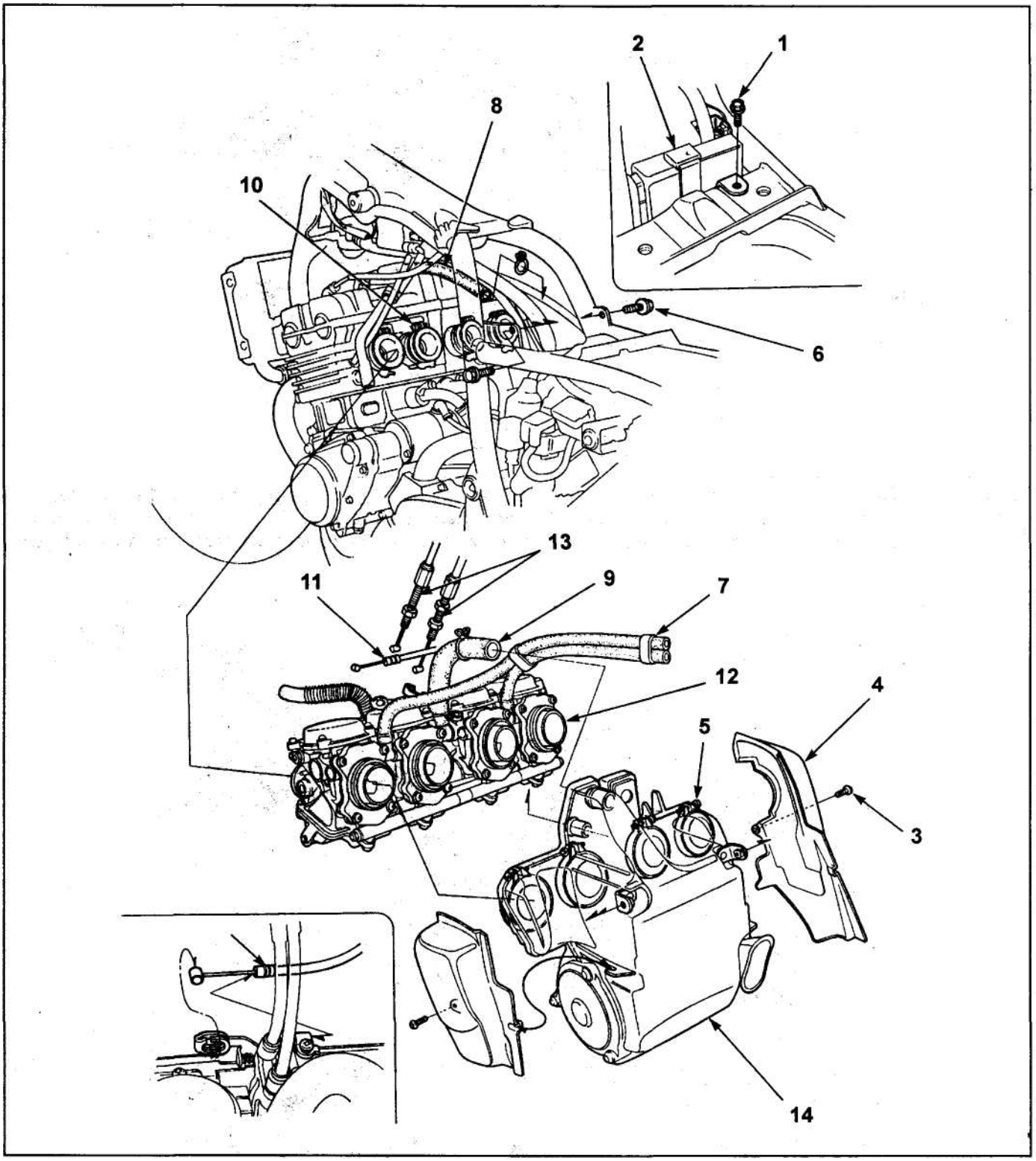

Карбюраторы (снятие и установка) (CB400N). 1 - болт кронштейна модуля зажигания, 2 - модуль зажигания, 3 - винт боковой крышки корпуса воздушного фильтра, 4 - боковая крышка воздушного фильтра, 5 - винт хомута, 6 - болт корпуса воздушного фильтра, 7 - вентиляционные трубки, 8 • трубка вентиляции картера, 9 - вспомогательная воздушная трубка, 10 - хомут, 11 - трос пускового устройства, 12 - карбюратор, 13 - трос акселератора, 14 - корпус воздушного фильтра.

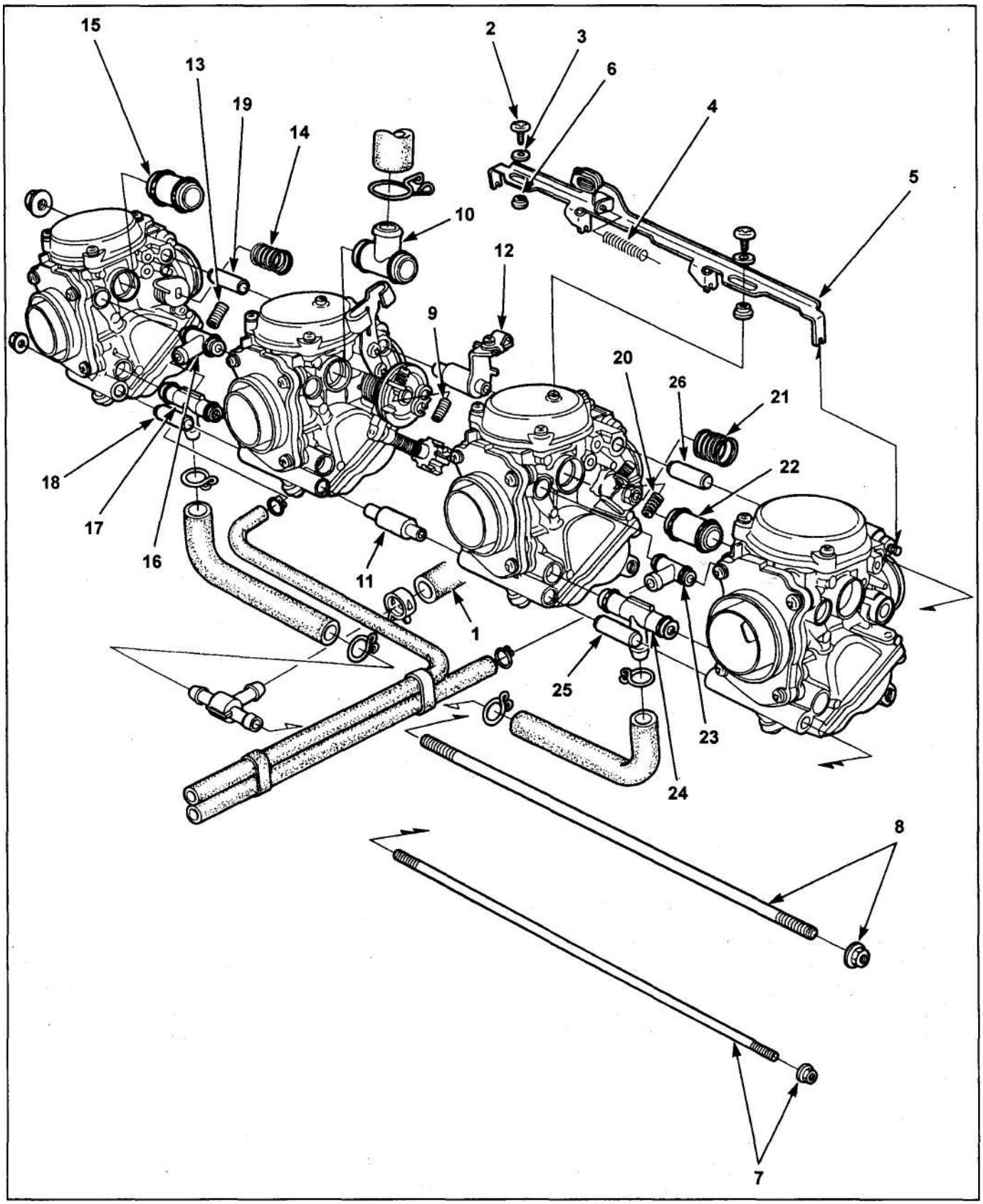

Карбюраторы (снятие и установка, 2) (CB400N). 1 - топливная трубка, 2 - винт крепления кронштейна, 3 - шайба, 4 - пружина, 5 - кронштейн, 6 - втулка, 7 - шпилька крепления карбюраторов (5 мм), 8 - шпилька крепления карбюраторов (6 мм), 9 - пружина (карбюратора №3), 10 - тройник (воздушной линии), 11 - втулка (5 мм), 12 - втулка (6 мм), 13 - пружина (карбюратора №1), 14 - пружина, 15 - переходник (воздушной линии), 16 - тройник (воздушной линии), 17 - тройник (топливной линии), 18 - установочный штифт (5 мм), 19 - установочный штифт (6 мм), 20 - пружина (карбюратора №4), 21 - пружина, 22 - переходник (воздушной линий), 23 - тройник (воздушной линии), 24 - тройник (топливной линии), 25 - установочный штифт (5 мм), 26 - установочный штифт (6 мм).

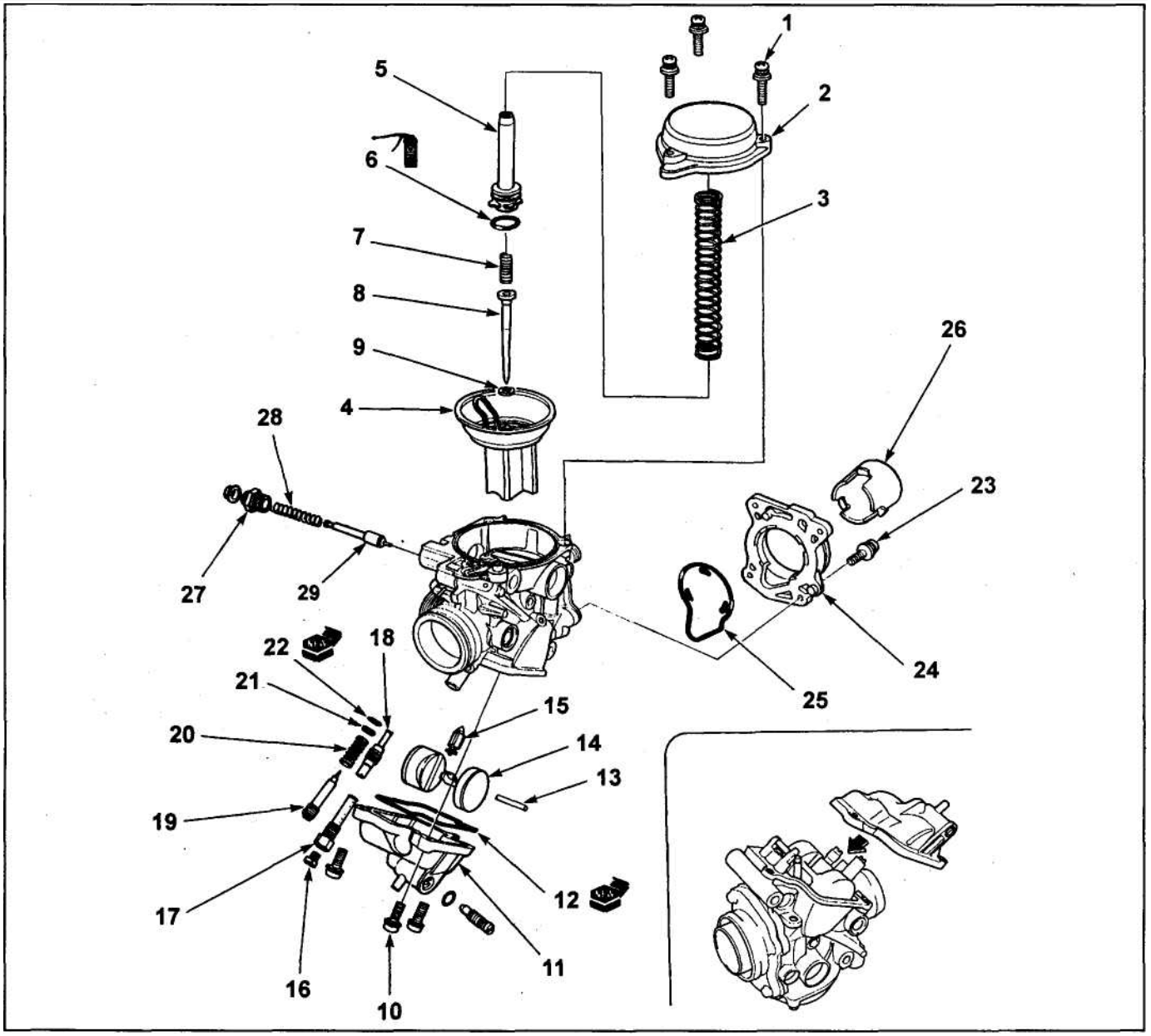

Карбюратор (разборка и сборка) (CB400N). 1 - винт крышки вакуумной камеры, 2 - крышка вакуумной камеры, 3 - пружина, 4 - золотник, 5 - держатель иглы, 6 - кольцевое уплотнение, 7 - пружина эмульсионной трубки, 8 -дозирующая игла, 9 - шайба, 10 - винт поплавковой камеры, 11 - поплавковая камера, 12 - кольцевое уплотнение, 13 - ось поплавка, 14 - поплавок, 15 - игольчатый клапан, 16 - главный жиклер, 17 - распылитель, 18 - жиклер холостого хода, 19 - винт качества, 20 • пружина, 21 - шайба, 22 • кольцевое уплотнение, 23 - винт, 24 - корпус отсечного клапана, 25 - кольцевое уплотнение, 26 - отсечной клапан, 27 - гайка плунжера пускового устройства, 28 - пружина, 29 - плунжер пускового устройства.

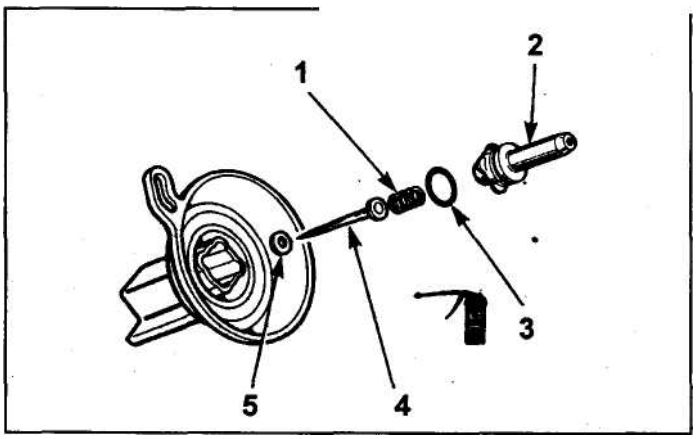

1 - пружина,
2 - держатель иглы,
3 - кольцевое уплотнение,
4 - дозирующая игла,
5 - шайба.

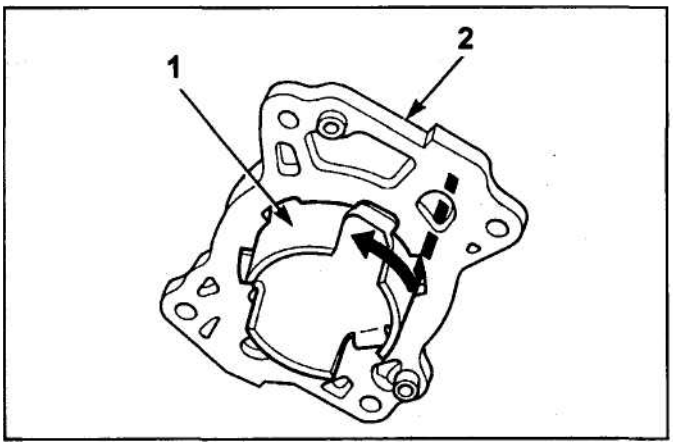

1 - корпус пускового устройства, 2 - пусковое устройство.

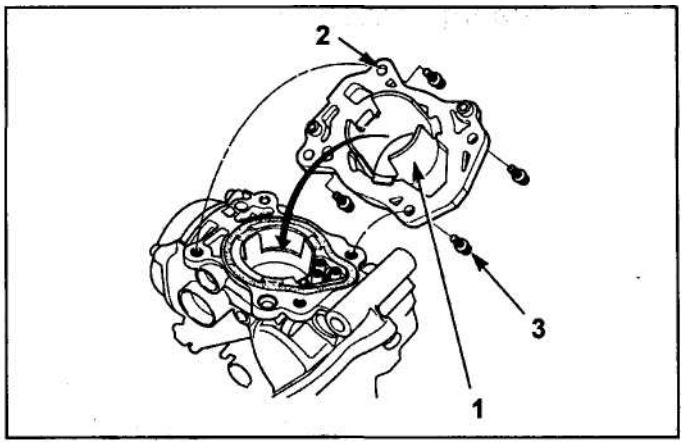

1 - отсечной клапан, 2 - корпус, 3 - винт крепления.

Датчик положения дроссельной заслонки (CB400FIII). 1 - крышка датчика, 2 - разъем датчика положения дроссельной заслонки, 3 - винт крепления,' 4 - датчик положения дроссельной заслонки, 5 - переходник.

Honda CB400F(CB1)

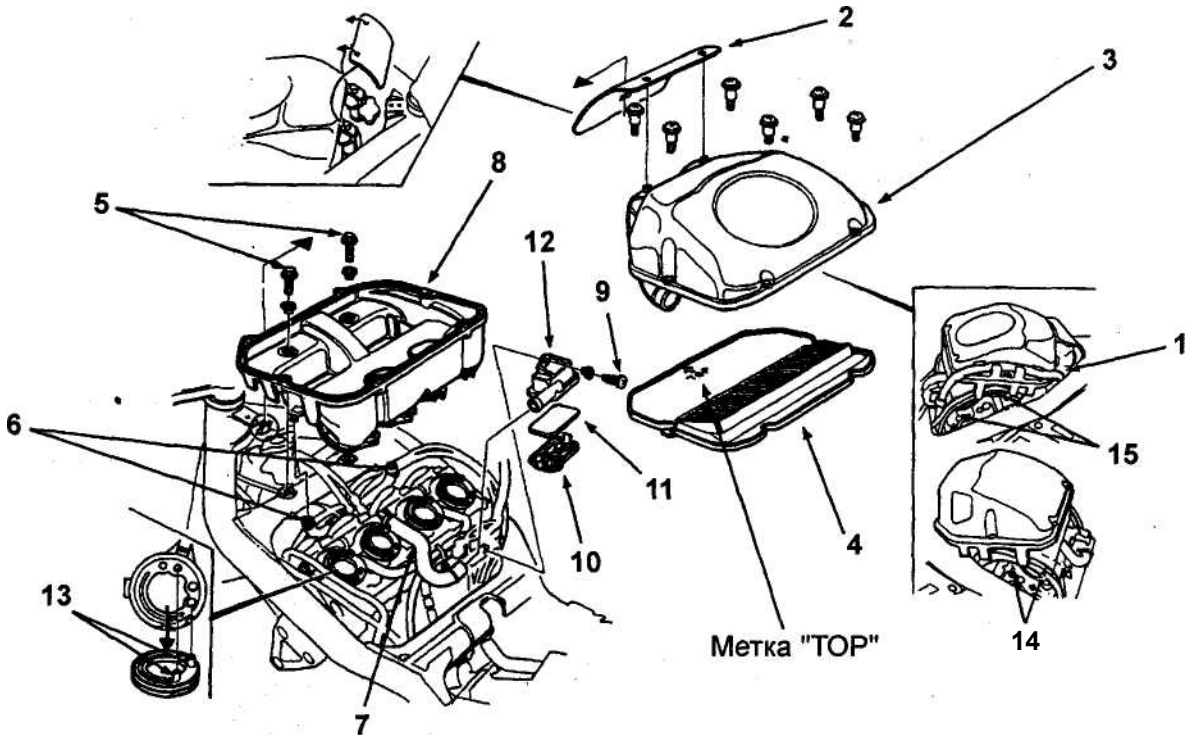

Корпус воздушного фильтра (CB400F). 1 - жгут проводки, 2 - теплозащитный кожух, 3 - крышка воздушного фильтра, 4 - фильтрующий элемент, 5 - болт крепления корпуса, 6 - трубка вентиляции картера, 7 - воздушный шланг, 8 - корпус воздушного фильтра, 9 - болт крепления, 10 - крышка дополнительного фильтра, 11 - фильтрующий элемент, 12 - корпус дополнительного воздушного фильтра, 13 - воздушный жиклер, 14,15 - свечи зажигания.

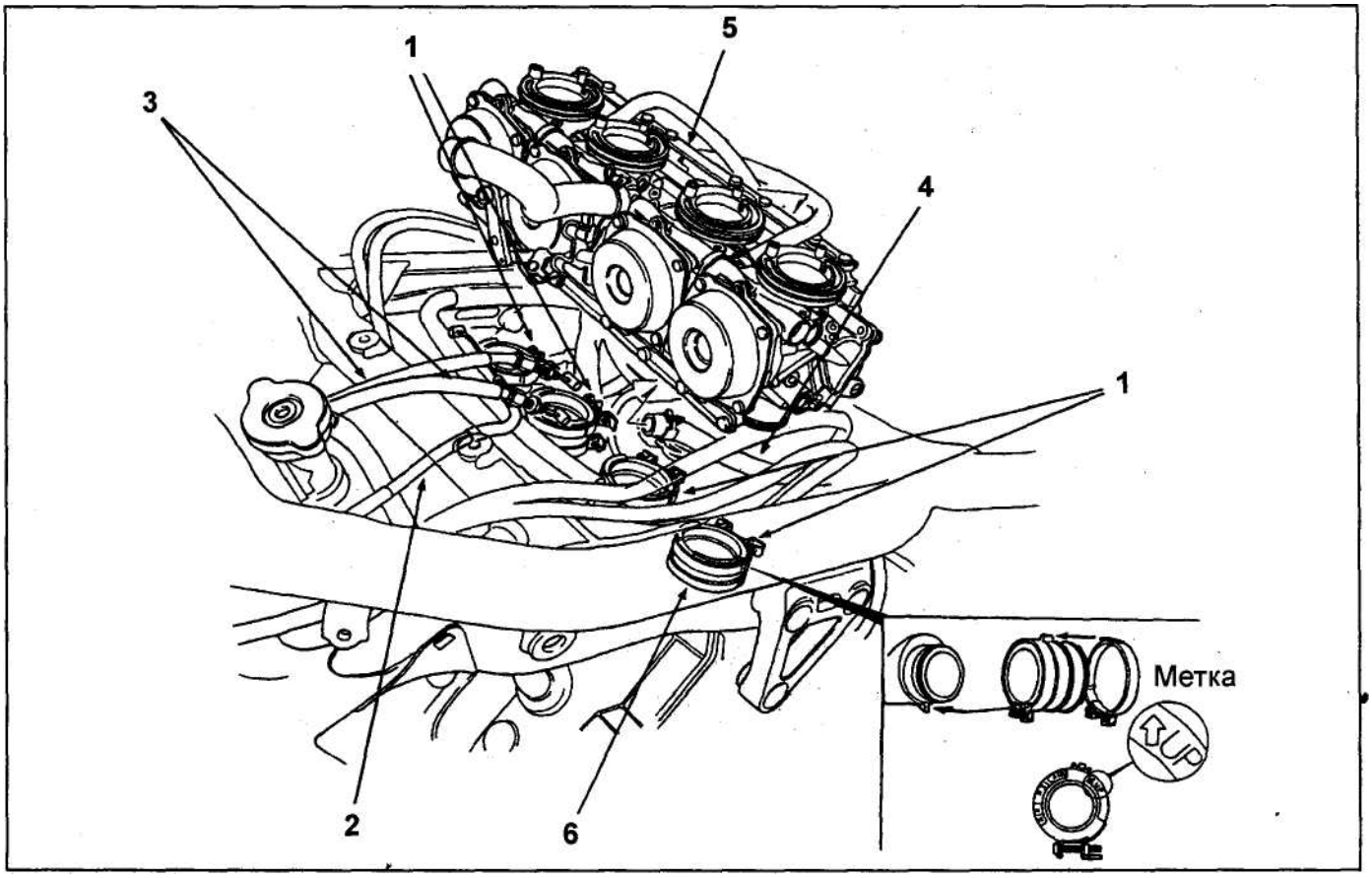

Карбюраторы (снятие и установка, 1) (CB400F). 1 - хомут, 2 - трос пускового устройства, 3 - трос дроссельной заслонки, 4 - топливная трубка, 5 - карбюраторы, 6 - проставка.

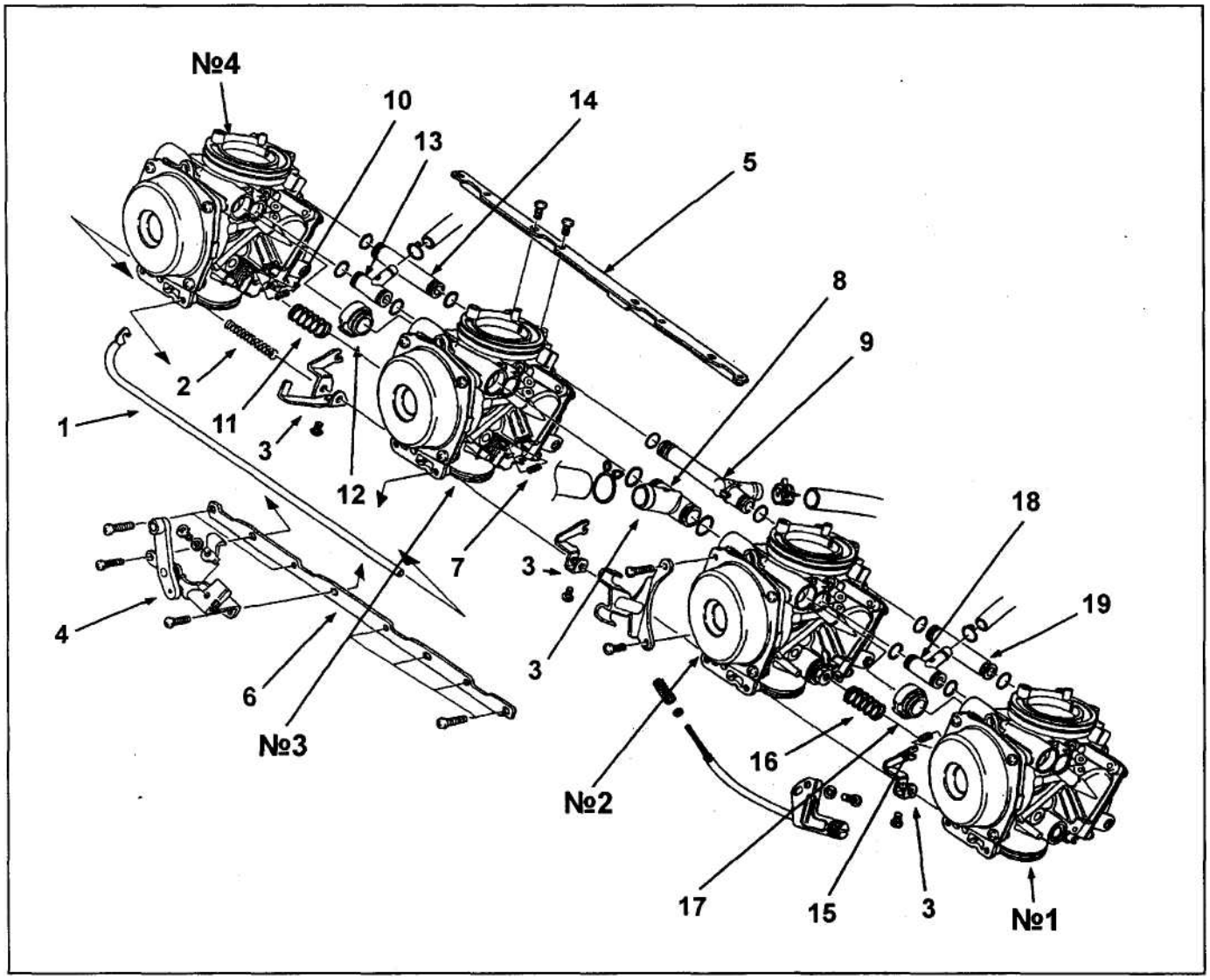

Карбюраторы (снятие и установка, 2) (CB400F). 1 - тяга пускового устройства, 2 - пружина, 3 - рычаг пускового устройства, 4 - кронштейн троса пускового устройства, 5 - задний кронштейн, 6 - передний кронштейн, 7 - пружина карбюратора №3, 8 - тройник (воздушной линии), 9 - тройник (топливной линии), 10 - пружина карбюратора №4,11 - пружина, 12 - переходник (воздушной линии), 13 - трубка отвода, 14 - тройник (топливной линии), 15 - пружина (карбюратора №1), 16 - пружина, 17 - переходник (воздушной линии), 18 - трубка отвода, 19 - тройник (топливной линии).

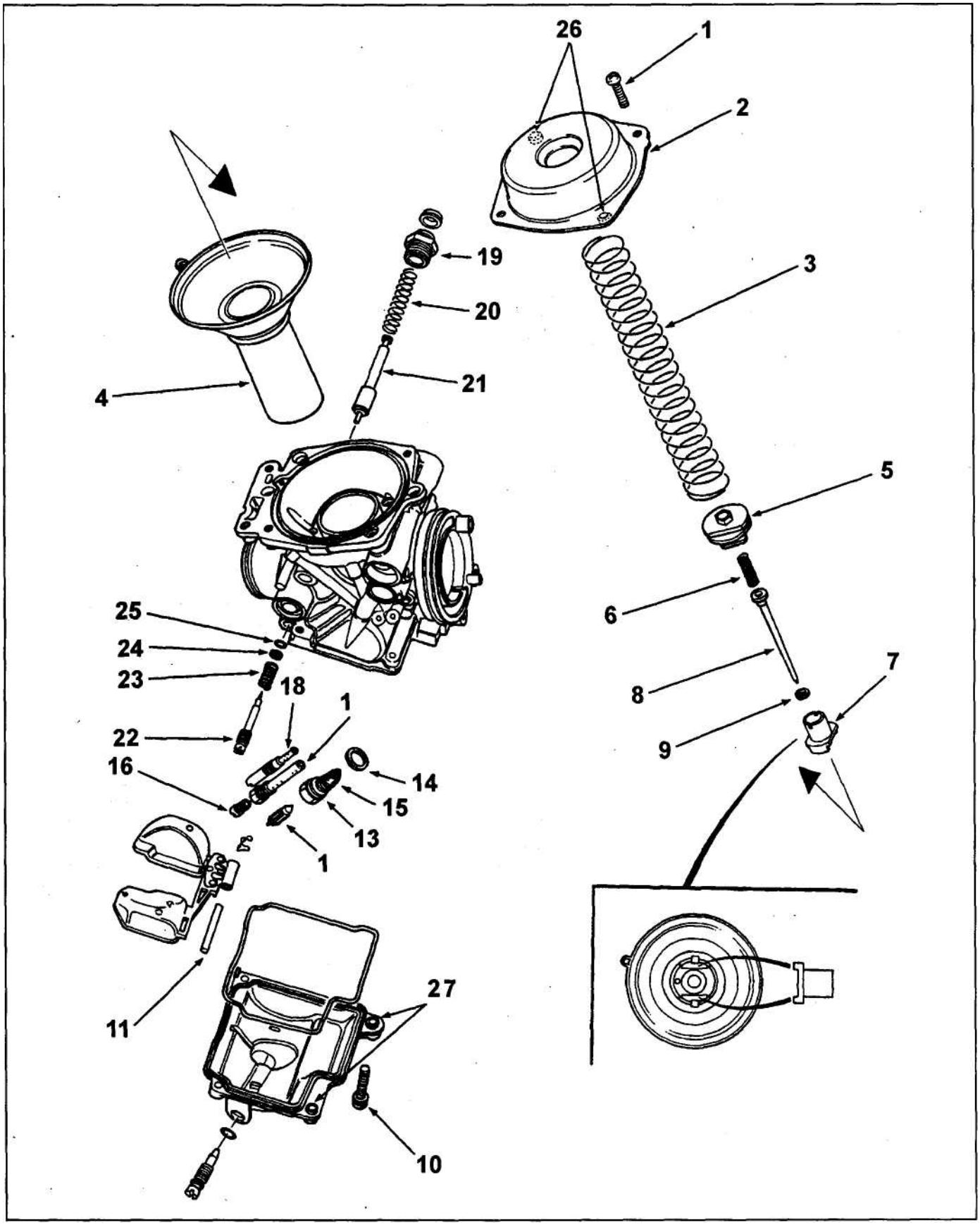

Карбюратор (разборка и сборка) (CB400F). 1 - винт вакуумной камеры, 2 - крышка вакуумной камеры, 3 - пружина, 4 - золотник, 5 - держатель иглы, 6 - пружина, 7 - седло пружины, 8 - дозирующая игла, 9 - шайба, 10 - винт крепления поплавковой камеры, 11 - ось поплавка, 12 - игольчатый клапан, 13 - седло клапана, 14 - шайба, 15 - топливный фильтр, 16 - главный жиклер, 17 - распылитель, 18 - жиклер холостого хода, 19 - гайка плунжера, 20 - пружина, 21 - плунжер пускового устройства, 22 - винт качества, 23 - пружина, 24 - шайба, 25 - кольцевое уплотнение, 26, 27 - направляющая втулка.

Силовой агрегат

Honda CB400N

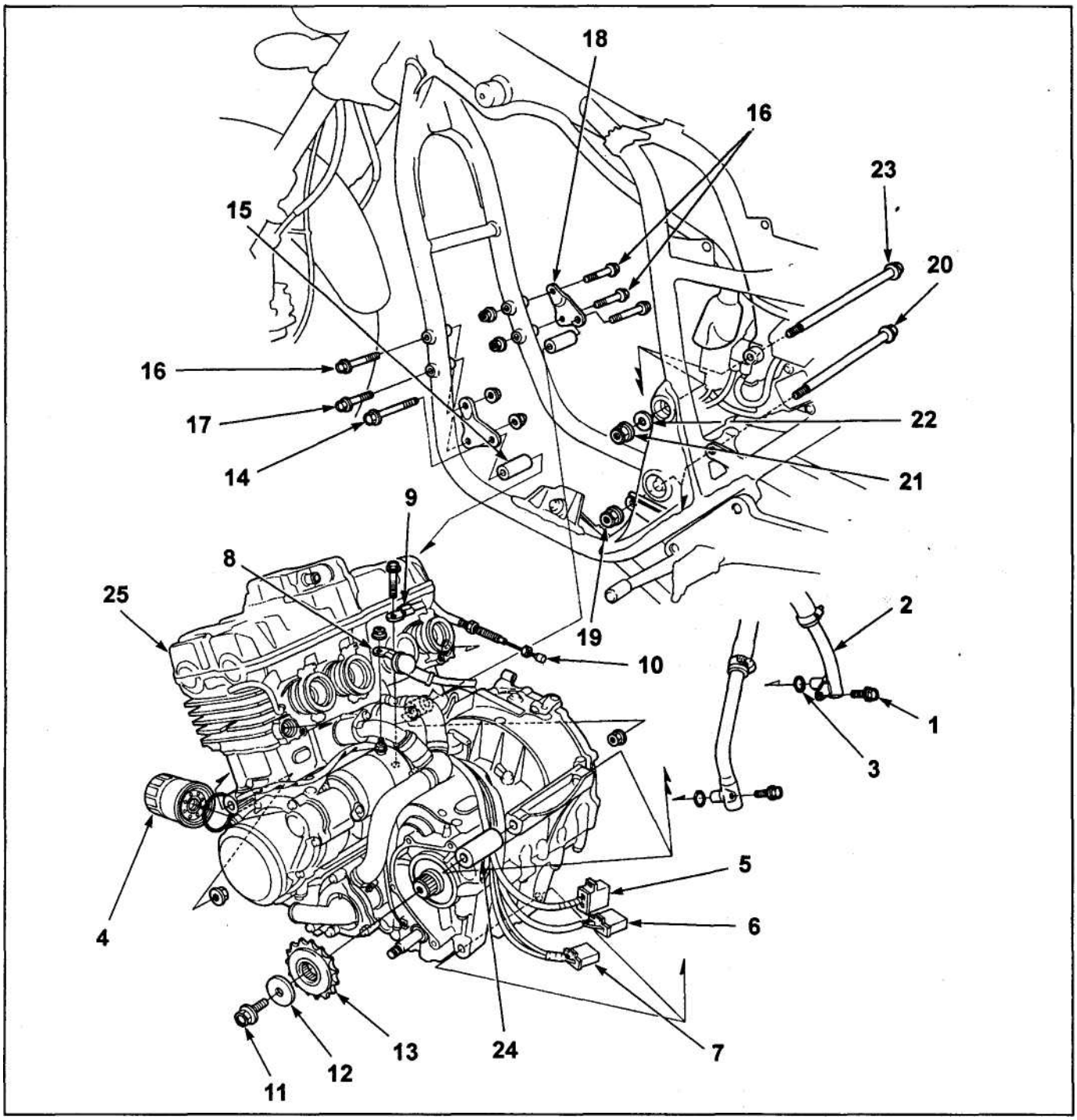

Силовой агрегат (снятие и установка) (CB400N). 1 - болт трубки охлаждающей жидкости, 2 - трубка охлаждающей жидкости, 3 - кольцевое уплотнение, 4 - масляный фильтр, 5 - разъем генератора, 6 ■ разъем коммутатора, 7 - разъем датчика давления топлива, 8 - провод стартера, 9 - провод массы, 10 - трос сцепления, 11 - болт крепления ведущей звездочки, 12 - шайба, 13 - ведущая звездочка, 14 - болт кронштейна крепления, 15 - втулка, 16 - болт кронштейна (65 мм), 17 - болт кронштейна (60 мм), 18 - кронштейн, 19 - гайка шарнирного болта, 20 - шарнирный болт, 21 - гайка шарнирного болта, 22 - шайба, 23 - шарнирный болт, 24 - опорная втулка, 25 - силовой агрегат в сборе.

Honda CB400F(CB1)

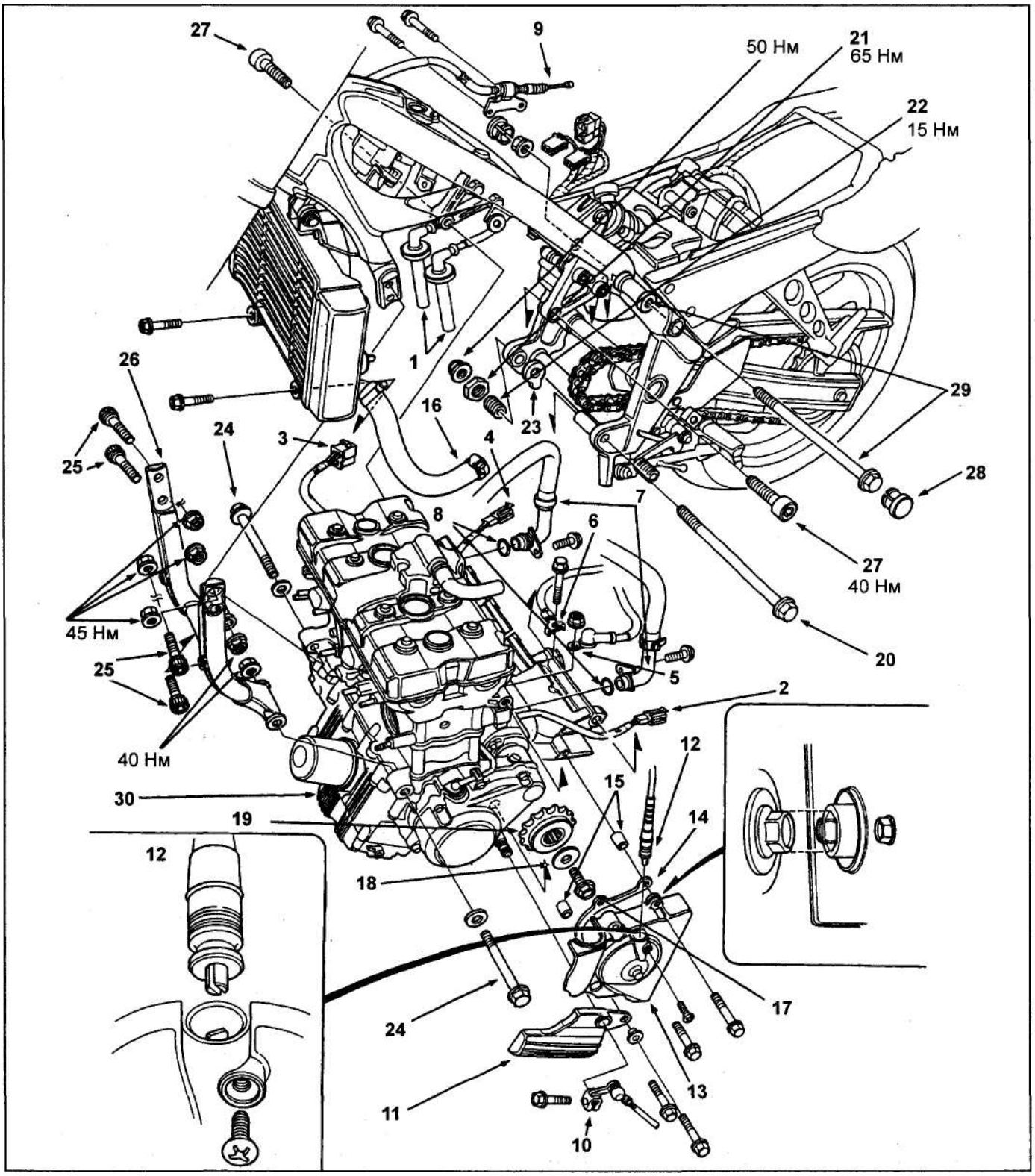

Силовой агрегат (снятие и установка) (CB400F). 1 - наконечники высоковольтных проводов, 2 - разъем прерывателя, 3 - разъем генератора, 4 - разъем датчика давления масла, 5 - провод стартера, 6 - провод массы, 7 - переходник шланга охлаждающей жидкости, 8 - кольцевое уплотнение, 9 - трос сцепления, 10 - кронштейн педали переключения передач, 11 - боковая крышка насоса охлаждающей жидкости, 12 - трос спидометра, 13 - кожух ведущей звездочки, 14 - успокоитель цепи, 15 - установочная втулка, 16 - шланг охлаждающей жидкости, 17 - болт крепления ведущей звездочки, 18 - шайба, 19 - ведущая звездочка, 20 - нижний задний болт крепления двигателя, 21 - стопорная гайка, 22 - регулировочный болт, 23 - шайба, 24 - передний болт крепления двигателя, 25 - болт крепления кронштейна, 26 - кронштейн, 27 - болт крепления, 28 - крышка болта, 29 - верхний задний болт крепления двигателя, 30 - двигатель в сборе.

Двигатель

Honda CB400N

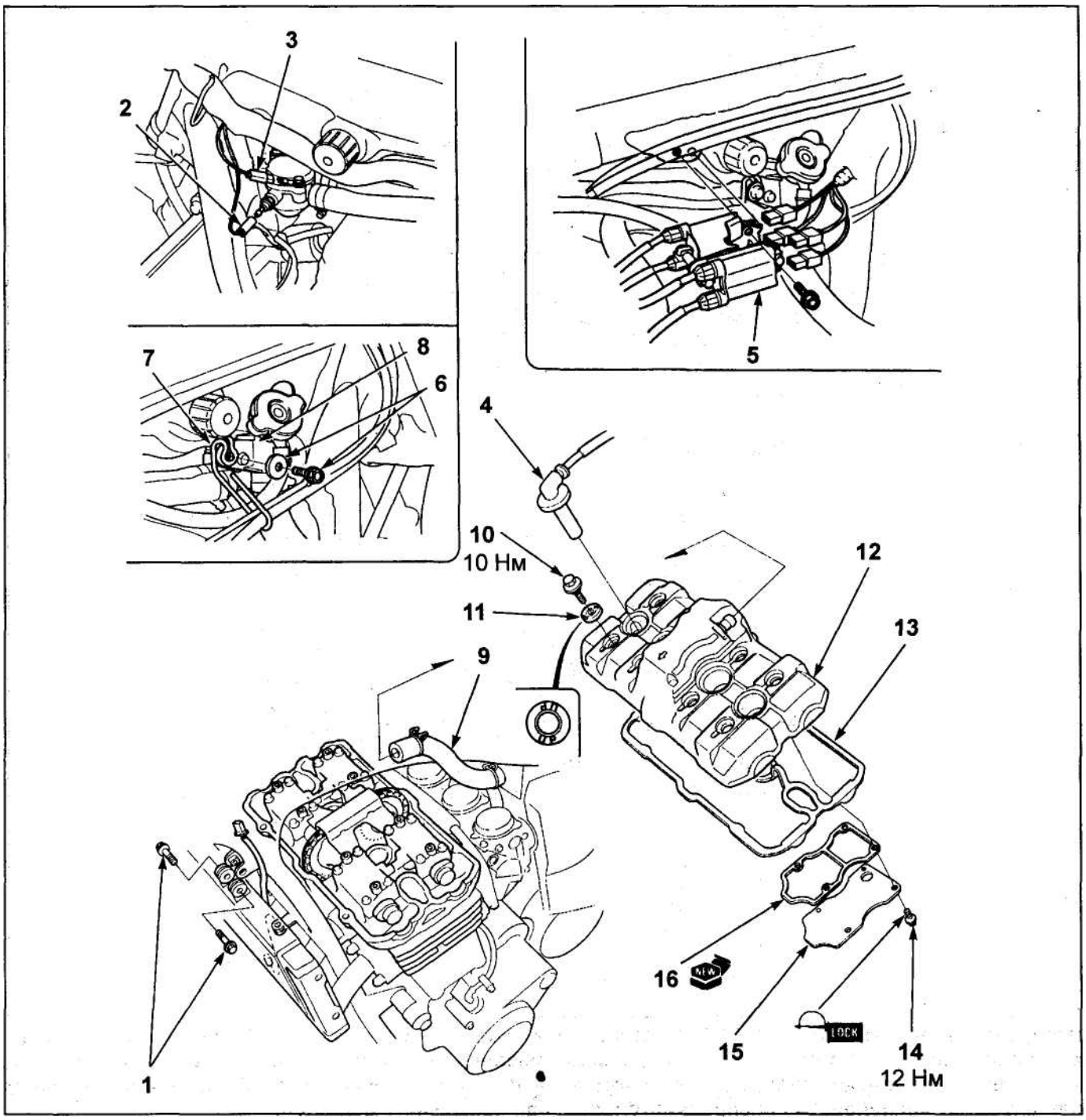

Крышка головки блока цилиндров (CB400N). 1 - болты крепления радиатора, 2 - разъем датчика температуры охлаждающей жидкости, 3 - разъём массы, 4 - наконечник высоковольтного провода, 5 - катушка зажигания, 6 - сливной болт, 7 - направляющая жгута проводки, 8 - заливная горловина радиатора, 9 - трубка вентиляции картера, 10 - болт крышки головки блока цилиндров, 11 - шайба, 12 - крышка головки блока цилиндров, 13 - прокладка, 14 - болт, 15 - пластина, 16 - прокладка.

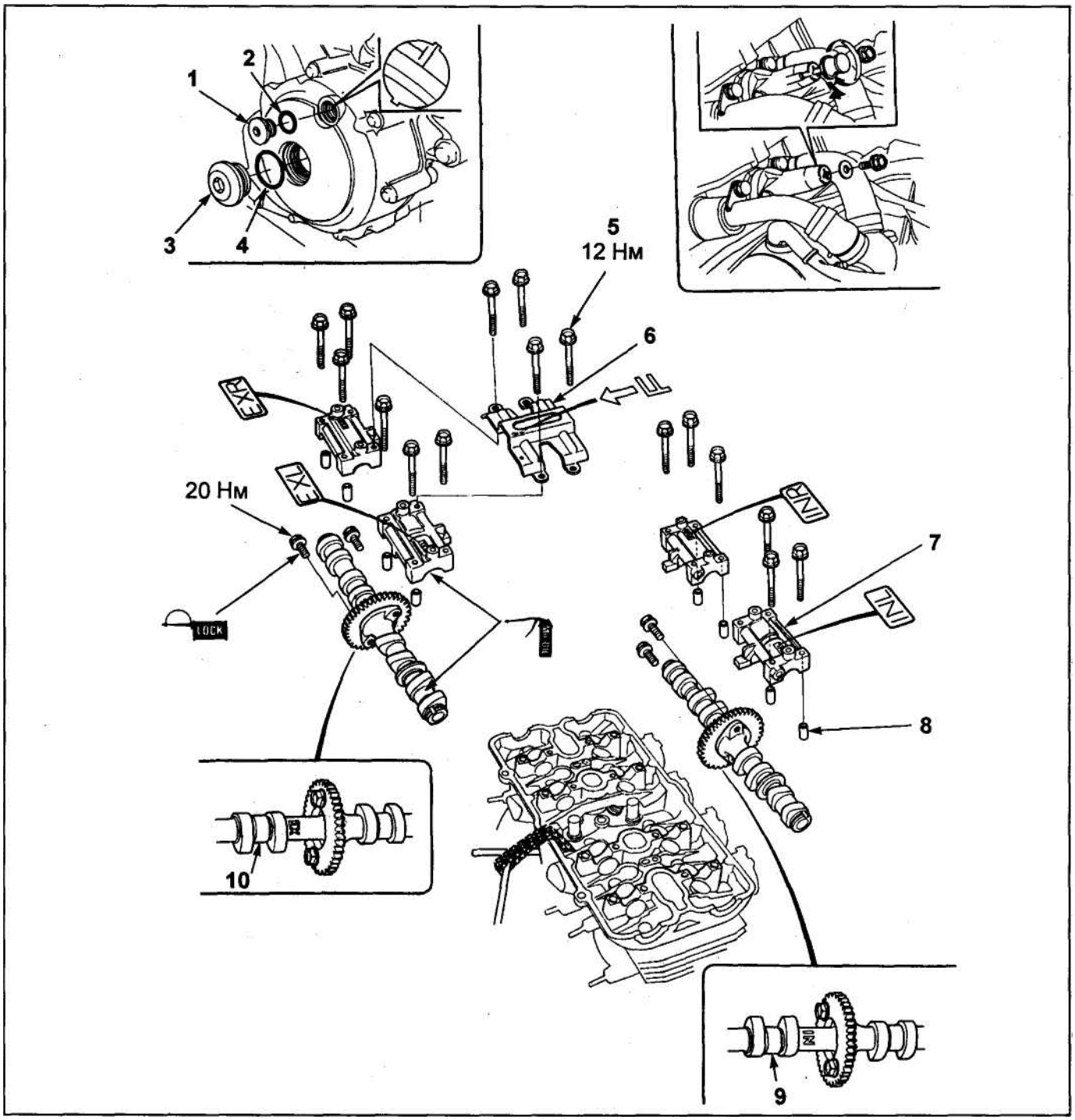

Распределительные валы (CB400N). 1 - заглушка, 2 - кольцевое уплотнение, 3 - заглушка, 4 - кольцевое уплотнение, 5 - болт крышки подшипников распределительного вала, 6 - успокоитель цепи, 7 - крышка подшипников распределительного вала, 8 - установочный штифт, 9 - распределительный вал впускных клапанов, 10 - распределительный вал выпускных клапанов.

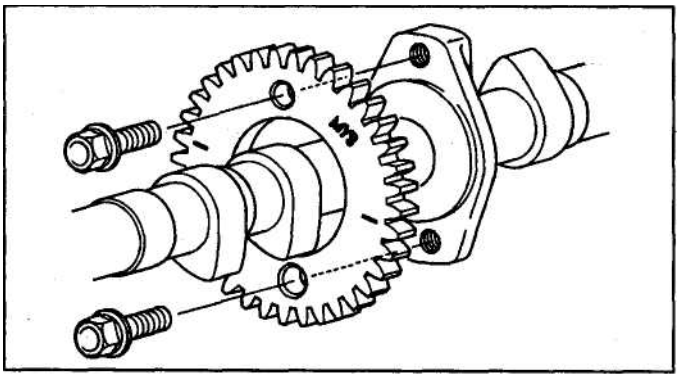

Крепление звездочки распределительного вала (момент затяжки 20 Н-м).

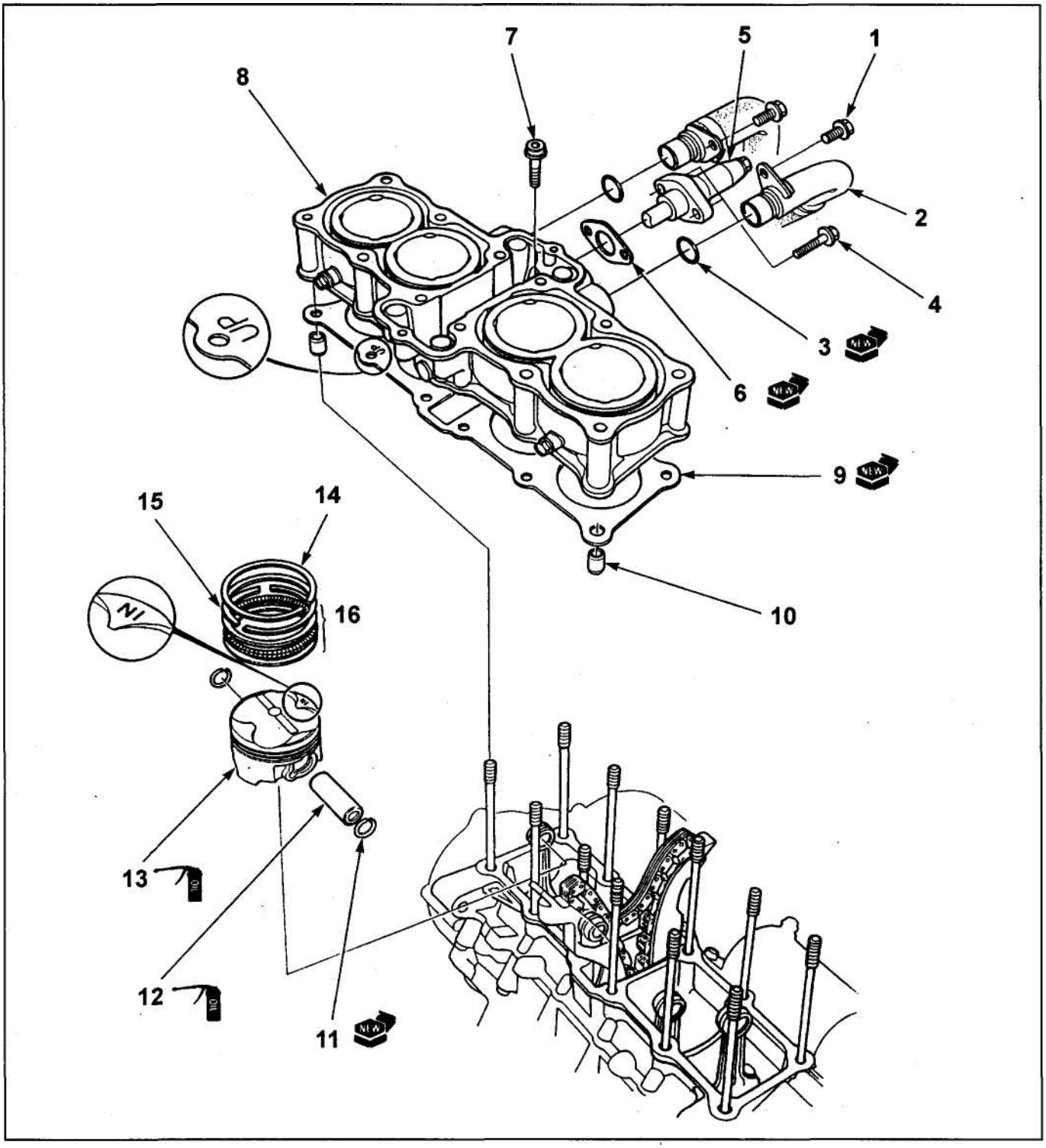

Блок цилиндров (CB400N). 1 - болт крепления патрубка охлаждающей жидкости, 2 - патрубок охлаждающей жидкости, 3 - кольцевое уплотнение, 4 - болт крепления натяжителя цепи, 5 - натяжитель цепи, 6 - прокладка натяжителя, 7 - болт крепления, 8 - цилиндр, 9 - прокладка, 10 -установочный штифт, 11 - стопорное кольцо, 12 - поршневой палец, 13 - поршень, 14 - верхнее компрессионное кольцо, 15 - нижнее компрессионное кольцо, 16 - маслосъемное кольцо.

Головка блока цилиндров (CB400N). 1 - болт крепления патрубка охлаждающей жидкости, 2 - патрубок охлаждающей жидкости, 3 - болт крепления головки блока цилиндров, 4 - гайки крепления головки блока цилиндров, 5 - головка блока цилиндров в сборе, 6 - прокладка, 7 - установочная втулка, 8 - проставка карбюратора.

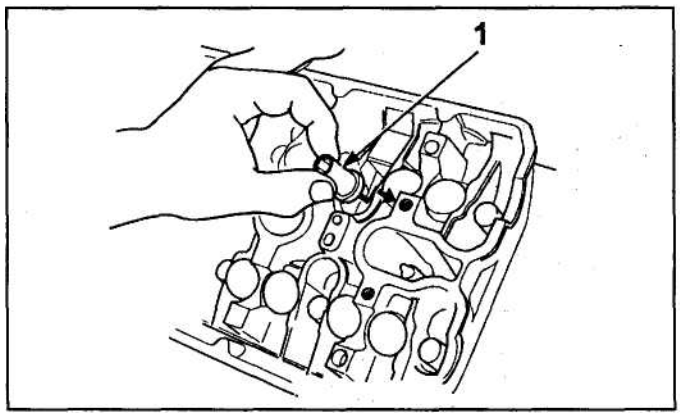

1 - гайка крепления головки блока цилиндров.

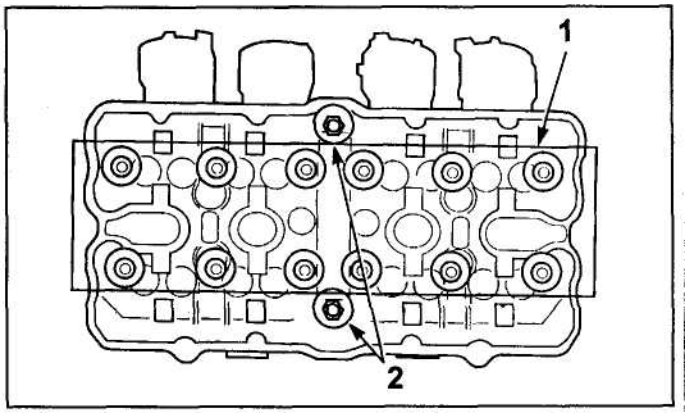

1 - гайка крепления, 2 - болт крепления.

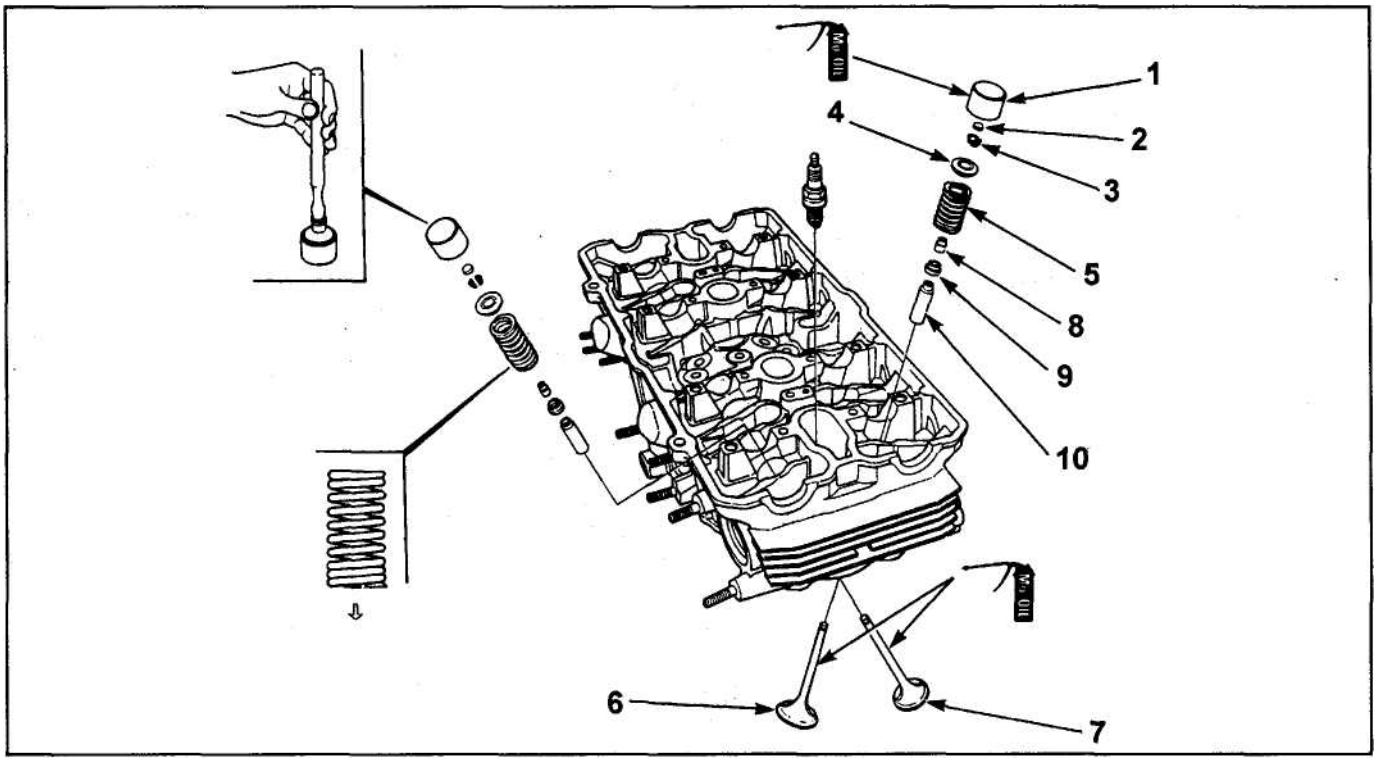

Головка блока цилиндров (CB400N). 1 • толкатель, 2 - регулировочная шайба, 3 - сухари, 4 - тарелка пружины, 5 - пружина клапана, 6 - впускной клапан, 7 - выпускной клапан, 8 - маслосъемный колпачок, 9 - седло пружины, 10 - направляющая втулка клапана.

Honda CB400F(CB1)

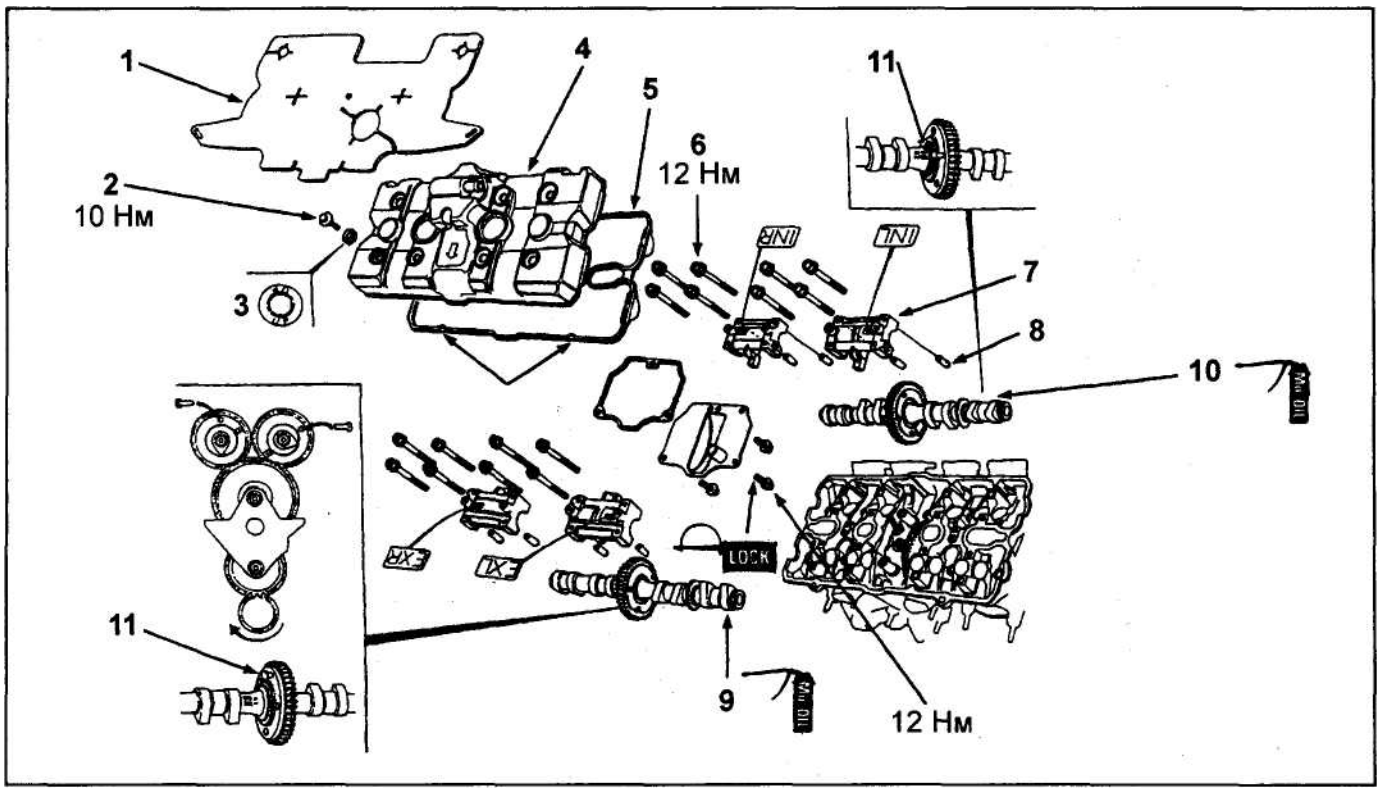

Распределительные валы (CB400F). 1 - теплозащитный экран, 2 - болт крепления крышки головки блока цилиндров, 3 - шайба, 4 - крышка головки блока цилиндров, 5 - прокладка, 6 - болт крышки подшипников распределительного вала, 7 - крышка подшипников распределительного вала, 8 - установочный штифт, 9 - распределительный вал впускных клапанов, 10 - распределительный вал выпускных клапанов, 11 - штифт.

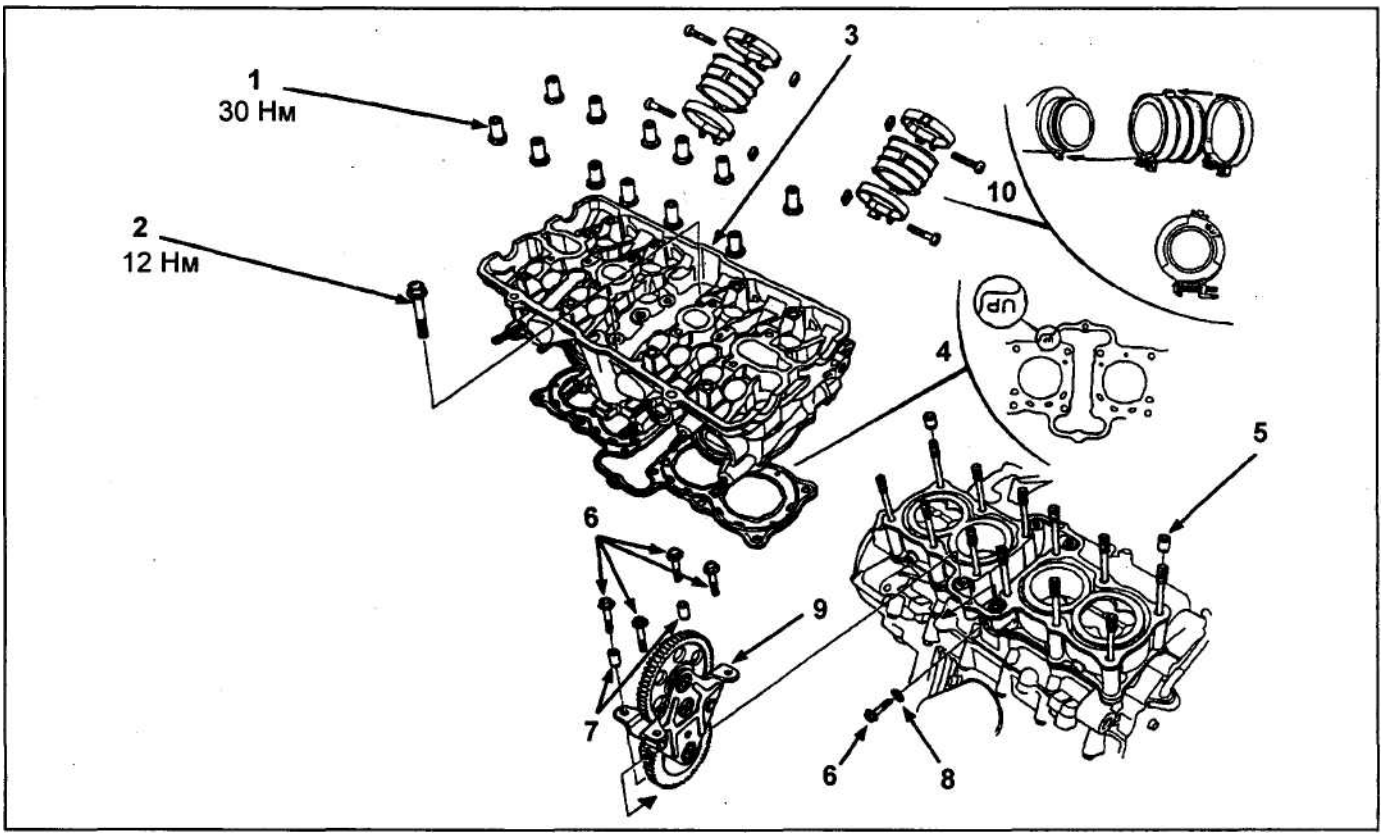

Головка блока цилиндров (снятие и установка) (CB400F). 1 - шайба, 2 - болт крепления головки блока цилиндров, 3 - головка блока цилиндров, 4 - прокладка, 5 - установочная втулка, 6 - болт механизма привода ГРМ, 7 - установочная втулка, 8 - шайба, 9 - механизм привода ГРМ, 10 - проставка.

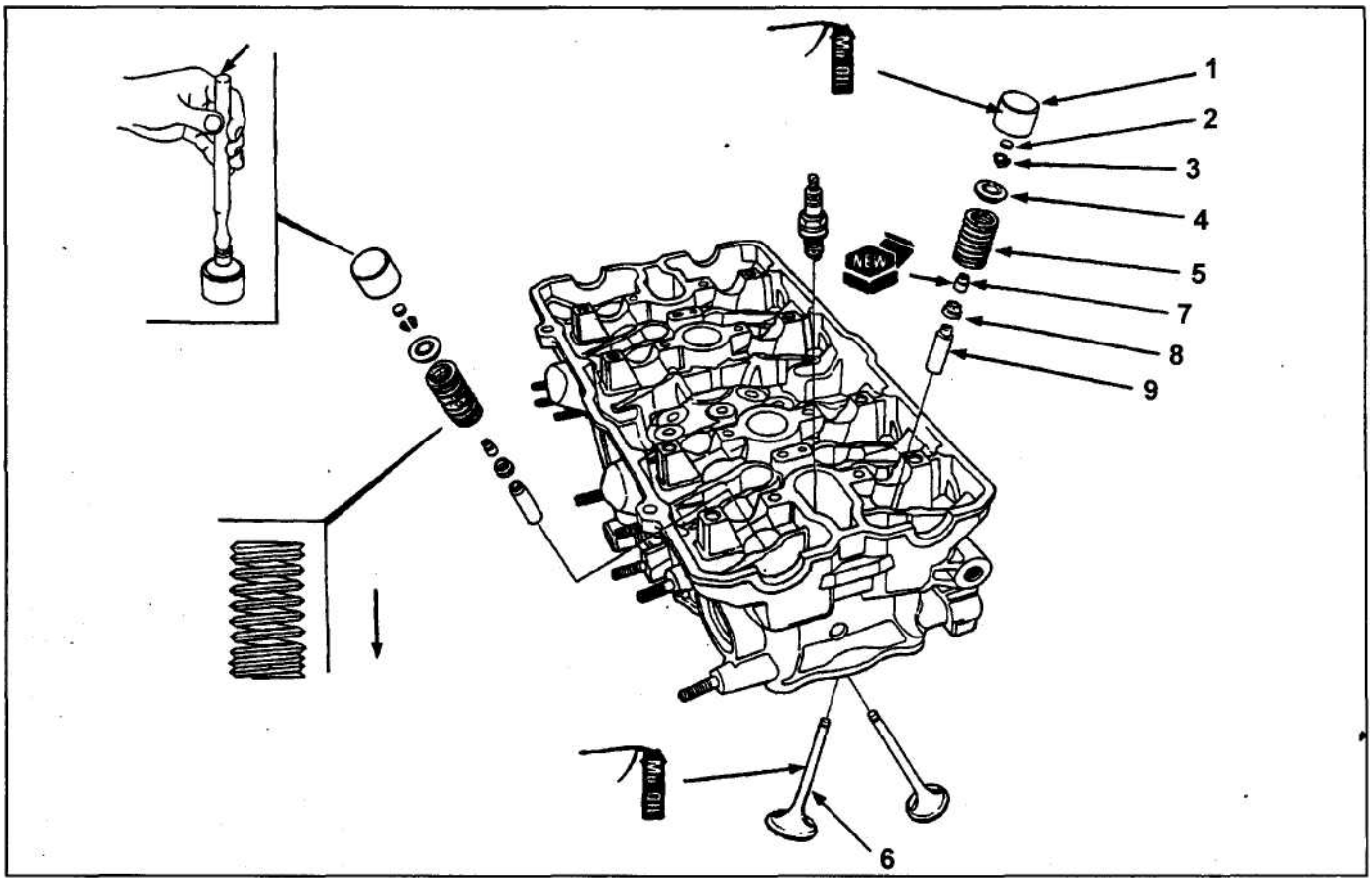

Головка блока цилиндров (разборка и сборка) (CB400F). 1 - толкатель, 2 - регулировочная шайба, 3 - сухари, 4 - тарелка пружины, 5 - пружина клапана, 6 - клапан, 7 - маслосъемный колпачок, 8 - седло пружины, 9 - направляющая втулка клапана.

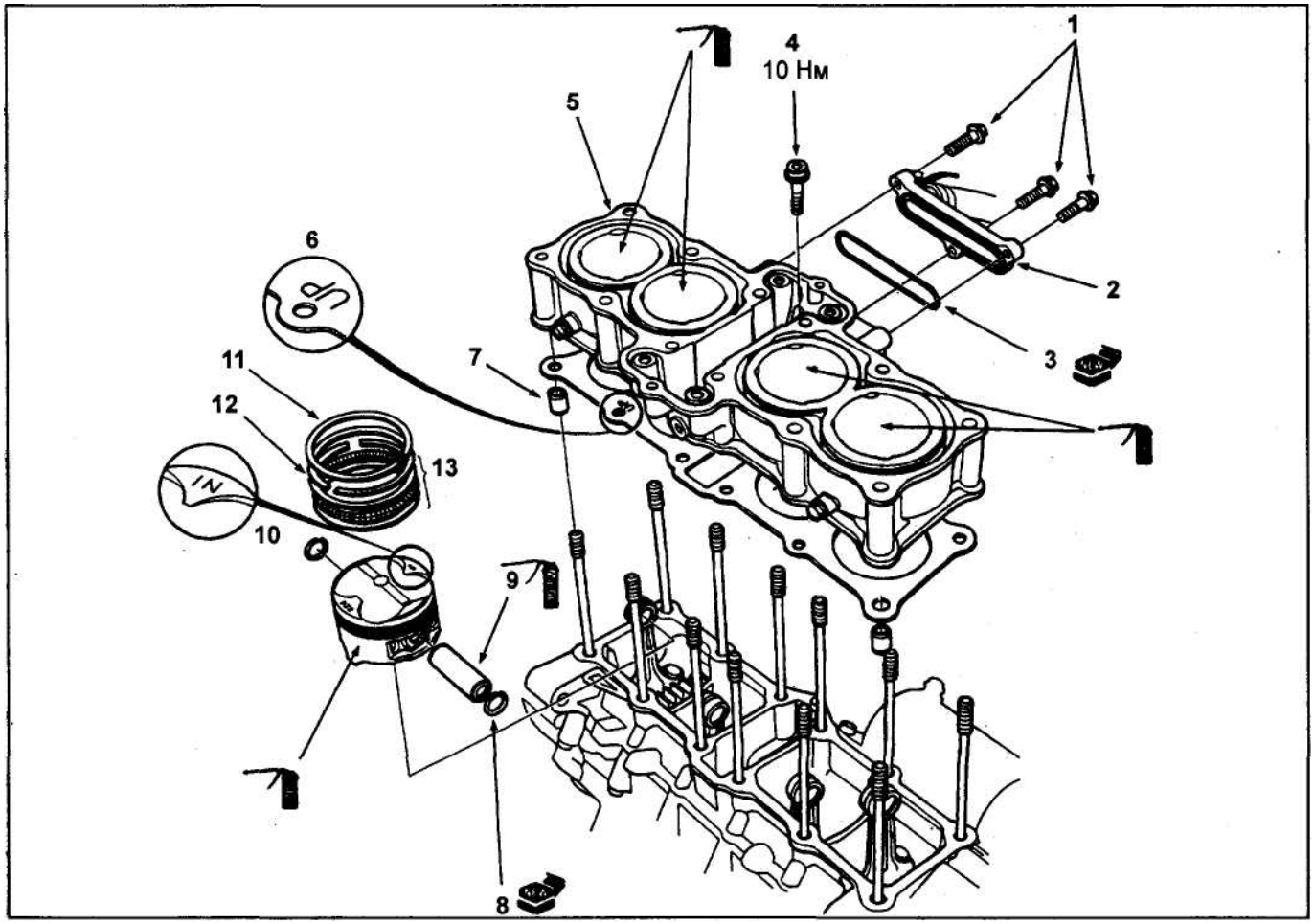

Блок цилиндров (CB400F). 1 - болты крепления патрубка охлаждающей жидкости, 2 - патрубок охлаждающей жидкости, 3 - кольцевое уплотнение, 4 - болт крепления головки блока цилиндров, 5 - цилиндр, 6 - прокладка, 7 - установочная втулка, 8 - стопорное кольцо, 9 - поршневой палец, 10 - поршень, 11 -верхнее компрессионное кольцо, 12 - нижнее компрессионное кольцо, 13 - маслосъемное кольцо.

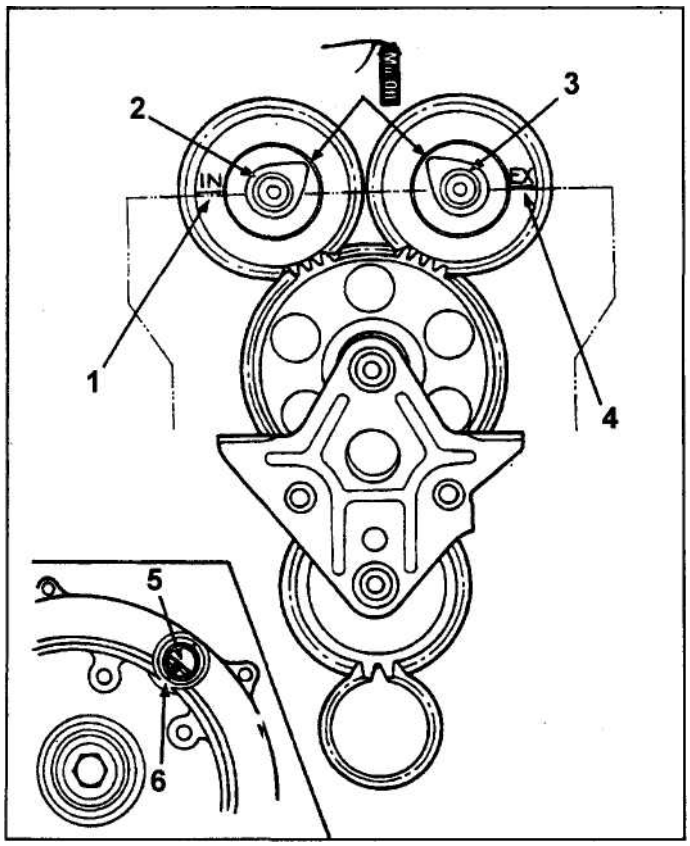

Снятие и установка распределительных валов

1. При снятии и установке распределительных валов установочные метки должны быть совмещены, как показано на рисунке.

1 - метки,
2 - распределительный вал впускных клапанов,
3 - распределительный вал выпускных клапанов,
4 - метки,
5 - метка "Т",
6 - установочная метка на крышке картера.

2. Болты крепления крышек подшипников распределительных валов отворачиваются и заворачиваются равномерно за 2-3 прохода.

Момент затяжки ..... 12 Н-м

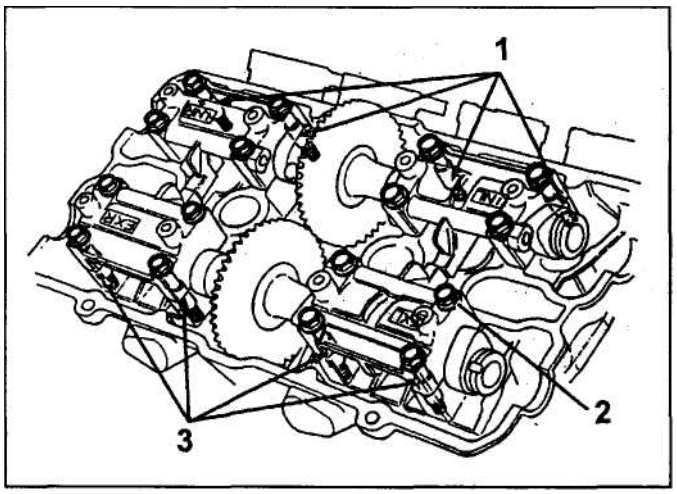

1 - установочная втулка, 2 - болты крепления, 3 - установочная втулка.

Снятие и установка привода ГРМ

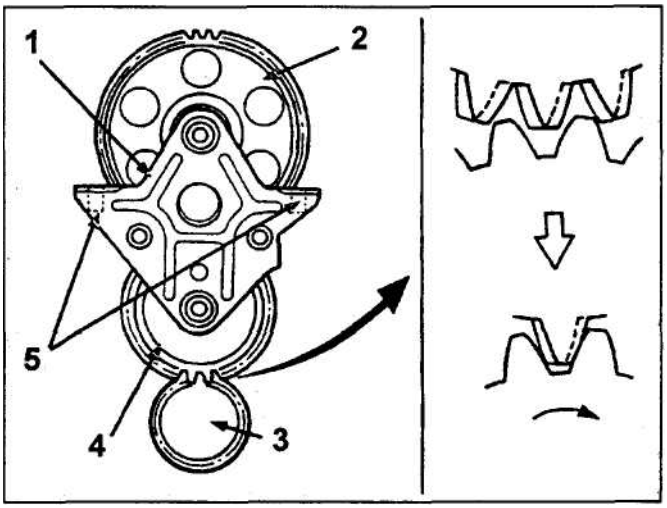

1 - корпус привода, 2 - ведомая шестерня, 3 - ведущая шестерня, 4 - промежуточная шестерня, 4 - установочный штифт.

Затяжка болтов крепления привода ГРМ осуществляется в порядке, показанном на рисунке.

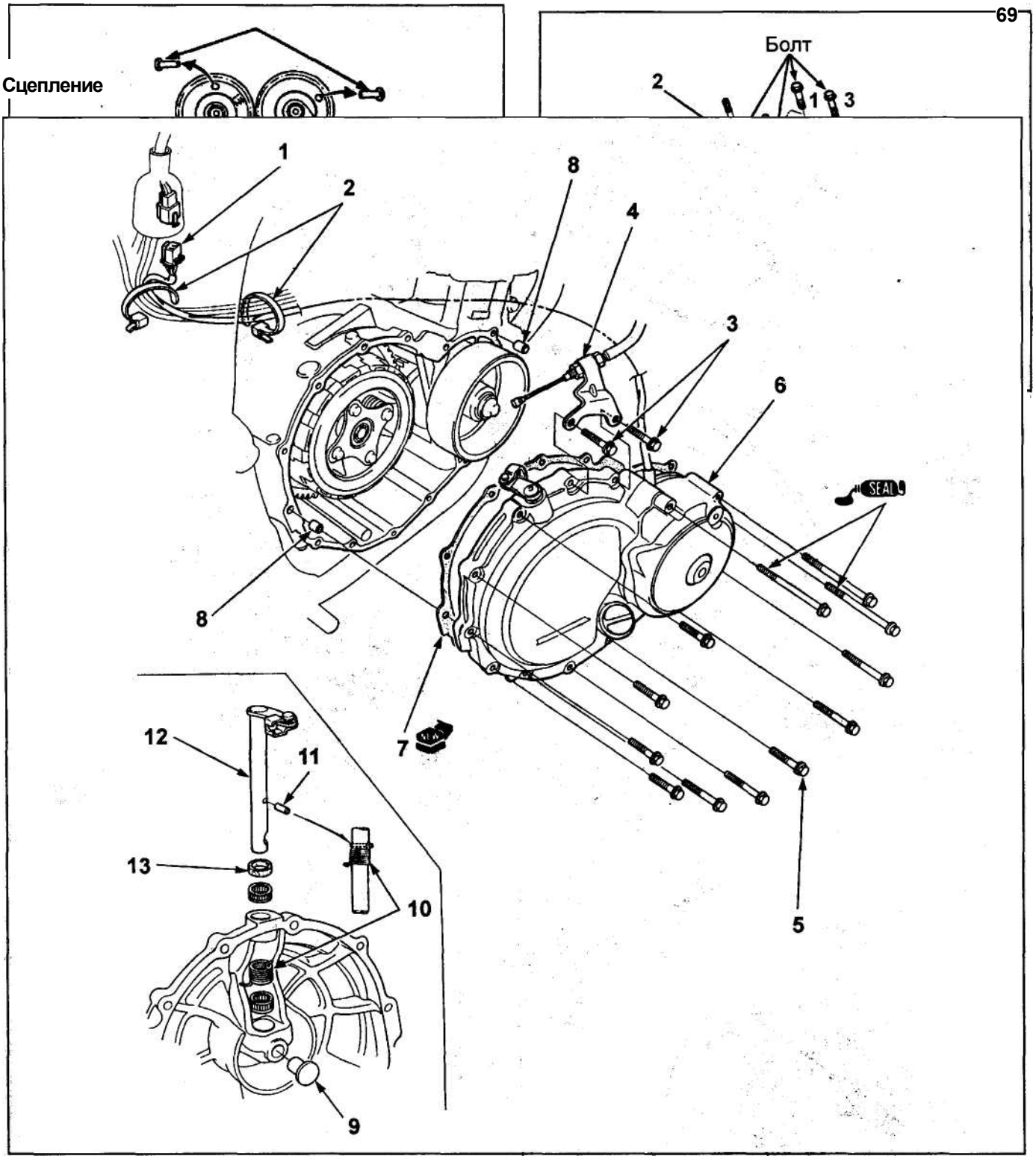

Крышка картера сцепления (Honda CB400N) . 1 - разъем генератора, 2 - зажим проводки, 3 - болт кронштейна троса сцепления, 4 - трос сцепления с кронштейном, 5 - болт крепления крышки картера Сцепления, 6 - правая крышка картера сцепления, 7 - прокладка, 8 - установочная втулка, 9 - нажимная пята, 10 - возвратная пружина, 11 - фиксатор пружины, 12 - шток выключения сцепления, 13 - пыльник.

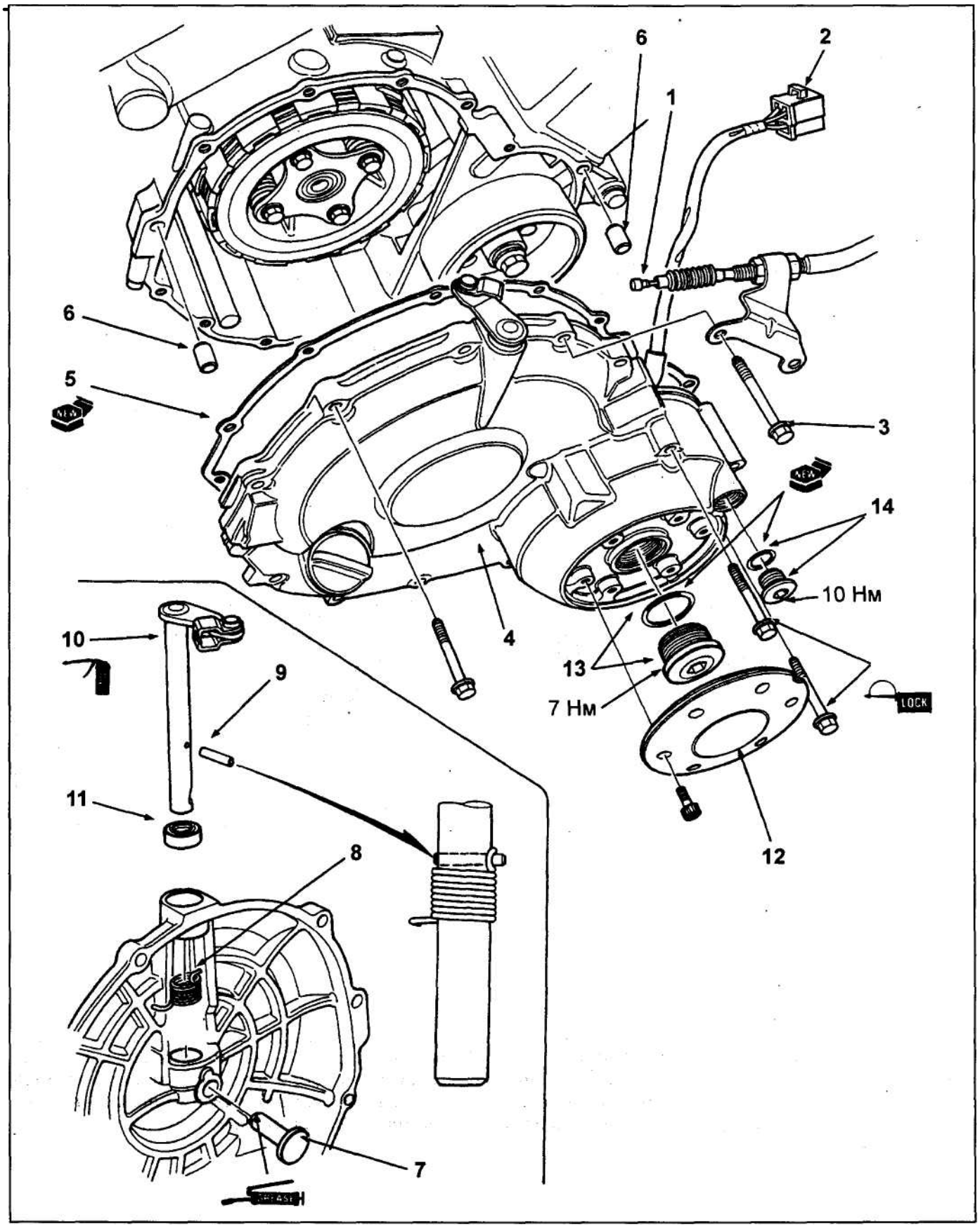

Крышка картера сцепления (CB400F). 1 - трос сцепления, 2 - разъем генератора, 3 - болт крепления крышки, 4 - крышка картера сцепления, 5 - прокладка, 6 - установочная втулка, 7 - нажимная пята, 8 - возвратная пружина, 9 - фиксатор пружины, 10 - шток выключения сцепления, 11 - сальник, 12 - крышка картера №2,13 - заглушка №1,14 - заглушка №2.

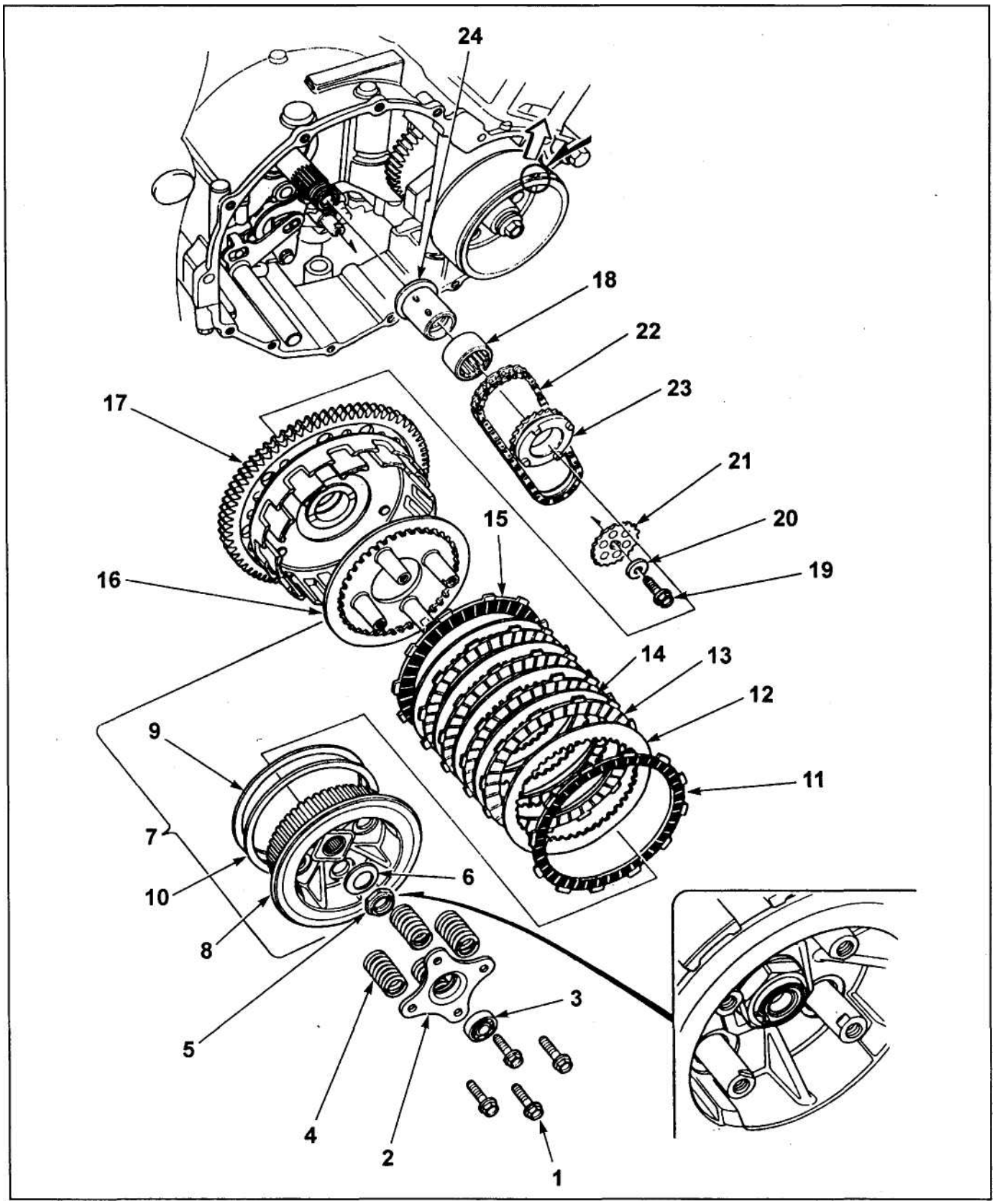

Сцепление. 1 - болт регулировочной пластины сцепления, 2 - выжимная пружина сцепления, 3 - выжимной подшипник, 4 - пружины сцепления, 5 - центральная гайка, 6 - шайба, 7 - сцепление в сборе, 8 - ступица сцепления (внутренний барабан), 9 - демпфирующая пружина, 10 - седло демпфирующей пружины, 11 - фрикционный диск (С), 12 - гладкий диск (В), 13 - фрикционный диск (В), 14 - гладкий диск (А), 15 - фрикционный диск (А), 16 - нажимной диск, 17 - корзина сцепления, 18 - игольчатый подшипник (опорный), 19 - болт крепления звездочки привода масляного насоса, 20 - шайба, 21 - звездочка привода масляного насоса, 22 - цепь привода масляного насоса, 23 - ведущая звездочка масляного насоса, 24 - опорная втулка.

Снятие сцепления

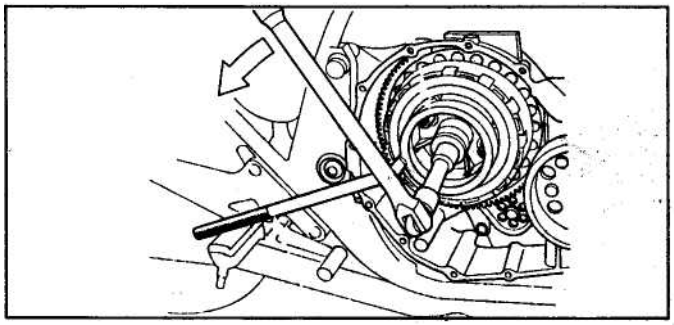

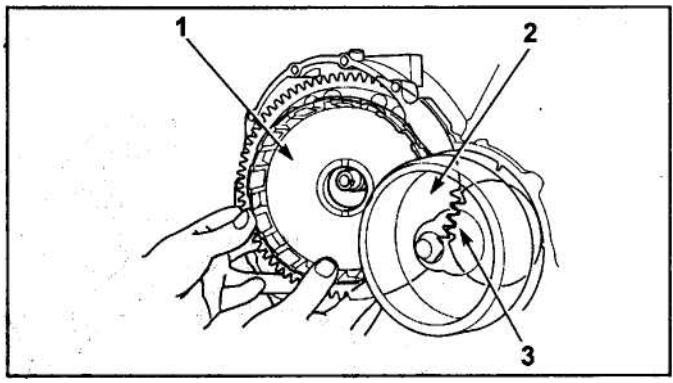

1 - корзина сцепления, 2 - ведомая шестерня, 3 - ведущая шестерня.

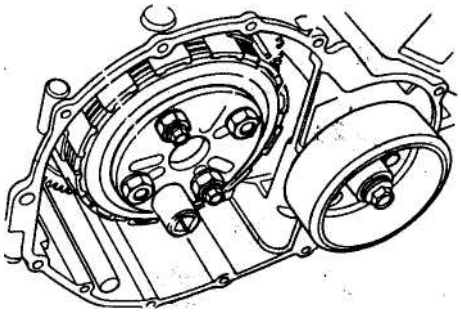

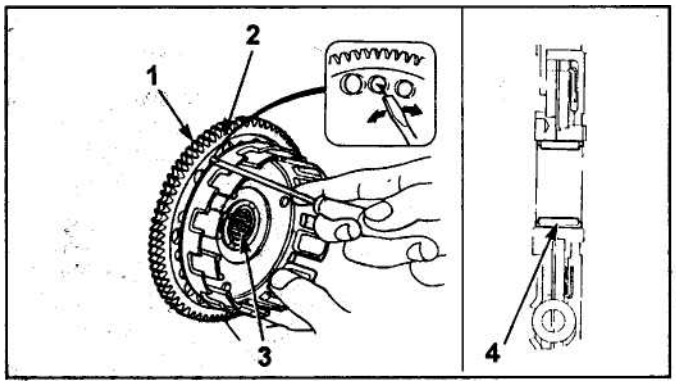

1 - ведомая шестерня, 2 - вспомогательная шестерня, 3, 4 - опорный игольчатый подшипник.

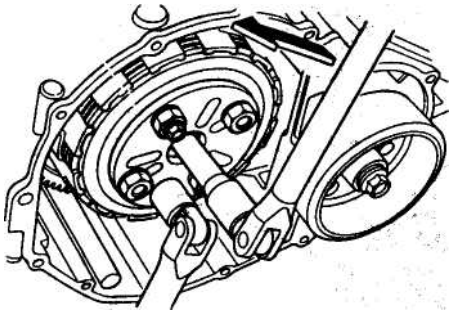

Установка сцепления

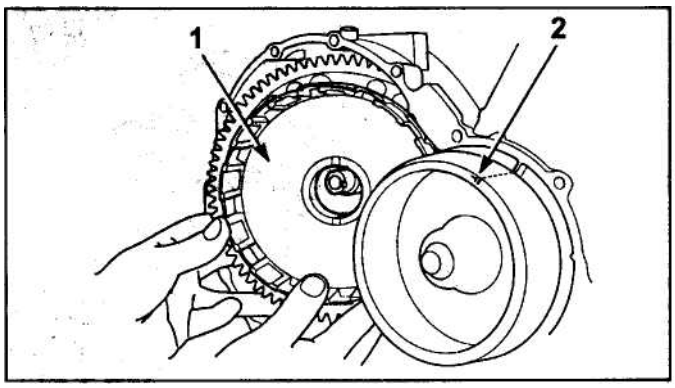

1 - корзина сцепления, 2 - метка "Т"

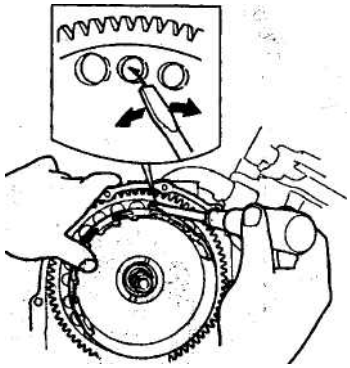

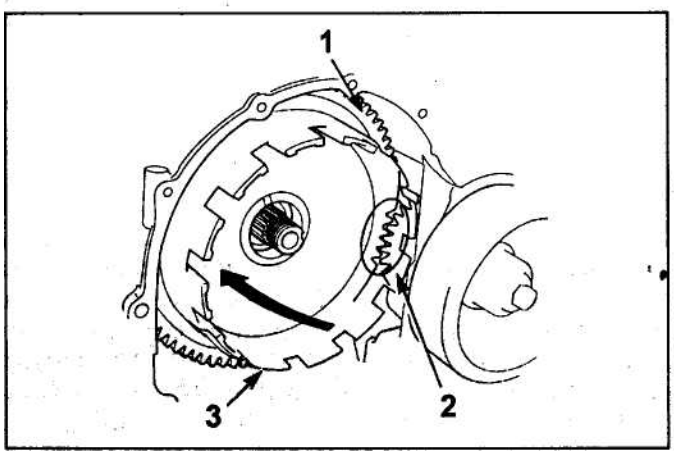

1 - корзина сцепления, 2 - втулка, зина сцепле- опорная 3 - отвертка.

1 - ведомая шестерня, 2 - ведущая шестерня,

3 - корзина сцепления.

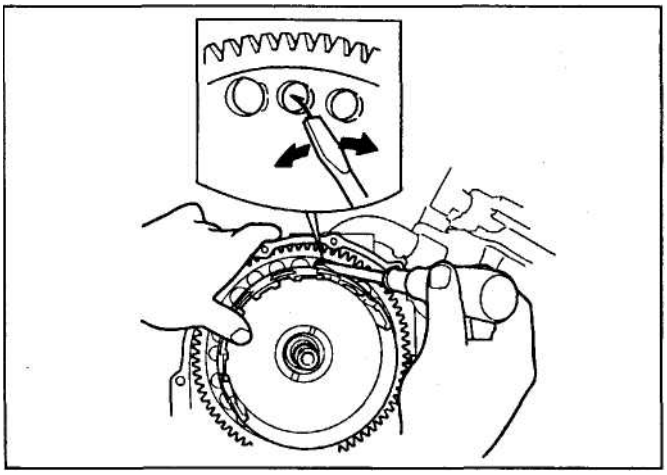

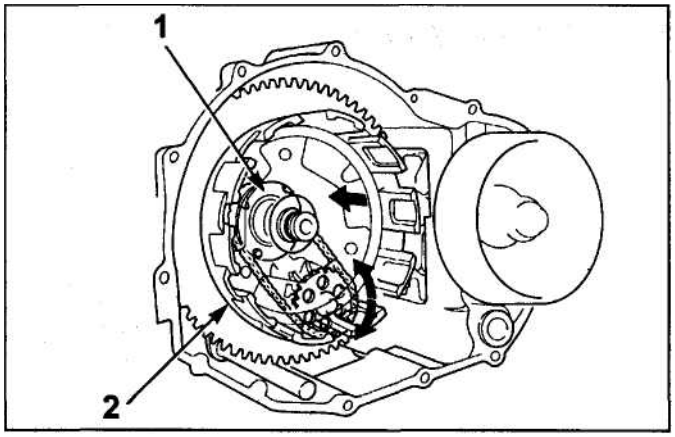

1 - ведущая звездочка, 2 - корзина сцепления.

Механизм переключения передач. 1 - болт рычага переключения передач, 2 - рычаг переключения передач, 3 - вал переключения передач, 4 - упорная Шайба, 5 - стопорное кольцо, 6 - возвратная пружина вала, 7 - втулка, 8 - болт копирнои пластины, 9 - копирная пластина и направляющий кулачок в сборе, 10 - копирная пластина, 11 - собачка храповика, 12 - плунжер, 13 - пружина, 14 - направляющий кулачок, 15 - втулка, 16 - установочная втулка, 17 - пружина ограничителя, 18 - втулка, 19 - ограничитель, 20 - шайба, 21 - болт крепления барабана храповика, 22 - барабан храповика, 23 - установочный штифт.

Коленчатый вал и трансмиссия

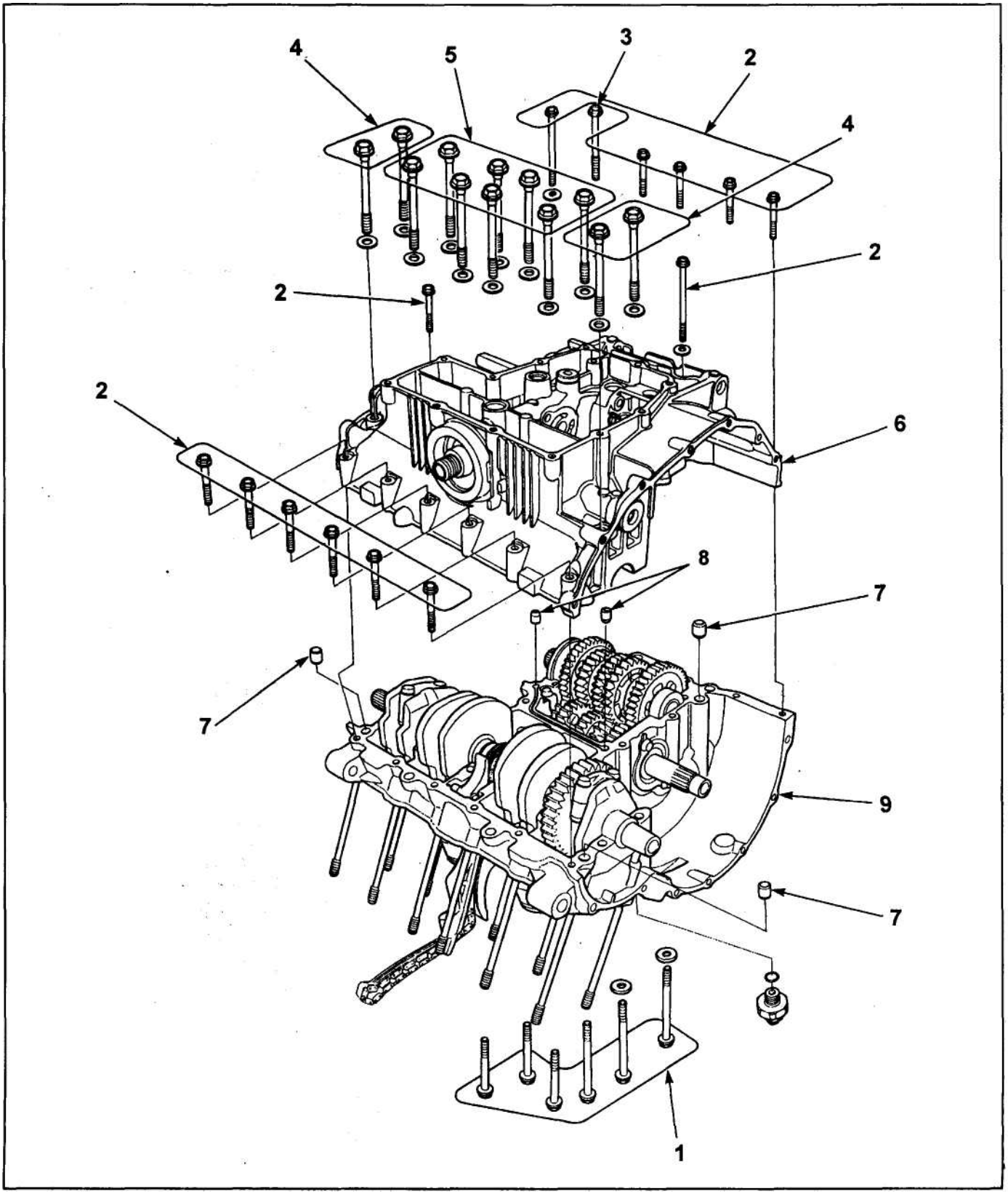

Картер. 1 - верхние болты крепления картера (6 мм), 2 - нижние болты крепления картера (6 мм), 3 - нижние болты крепления картера (8x65 мм), 4 - нижние болты крепления картера (8x88 мм), 5 - нижние болты крепления картера (8x75 мм), 6 - нижняя часть картера, 7 - установочный штифт, 8 - масляный штуцер, 9 -верхняя часть картера.

Коленчатый вал

1. При замене коренных вкладышей необходимо использовать вкладыши соответствующей размерной группы.

Существует несколько стандартных размерных групп вкладышей, обозначенных "A", "B", "C", "E", три размерные группы диаметра постели коренного подшипника (A, B, C) и две размерные группы диаметра коренной шейки коленчатого вала (1, 2).

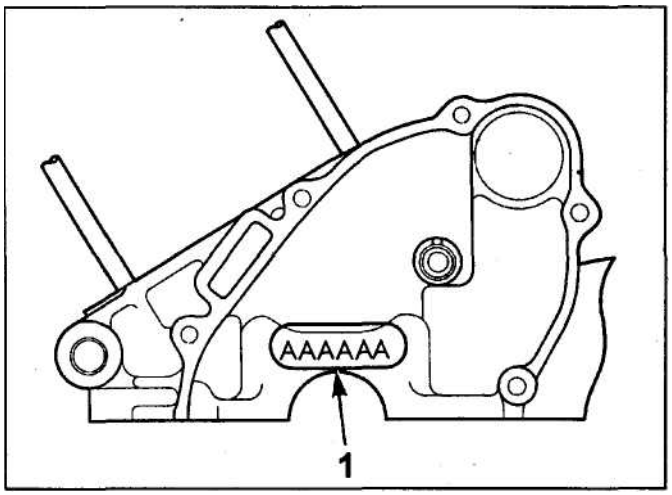

1 - метка на картере.

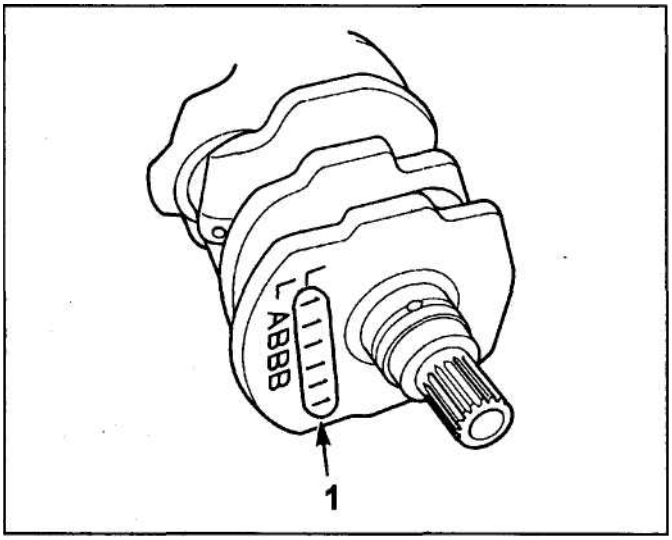

1 - метка на коленчатом вале.

Таблица для определения размерных групп коренных вкладышей (CB400N)

		Метка на блоке		
	Диаметр постели коренного подшипника (мм)	A	B	C
Метка на валу	Диаметр шейки вала (мм)	33,000 - 33,008	33,008-33,016	33,016-33,024
1	29,992 - 30,000	C (Ж)	B(З)	A (Ж)
2	29,984 - 29,992	B(З)	A (Кч)	E(Ч)

Таблица для определения размерных групп коренных вкладышей (CB400F)

		Метка на блоке		
	Диаметр постели коренного подшипника (мм)	A	B	C
Метка на валу	Диаметр шейки вала (мм)	33,000 - 33,008	33,009-33,016	33,017-33,024
1	29,992 - 30,000	D (Рз)	C (Ж)	B(З)
2	29,984 - 29,992	C (Ж)	B(З)	A (Кч)

Коленчатый вал. 1 - болт, 2 - планка натяжителя цепи, 3 - успокоитель цепи, 4 - гайка крышки шатуна, 5 - крышка шатуна, 6 - поршень с шатуном, 7 - шатунный вкладыш, 8 - шатунный болт, 9 - коленчатый вал, 10 - цепь привода ГРМ, 11 - вкладыш коренного подшипника.

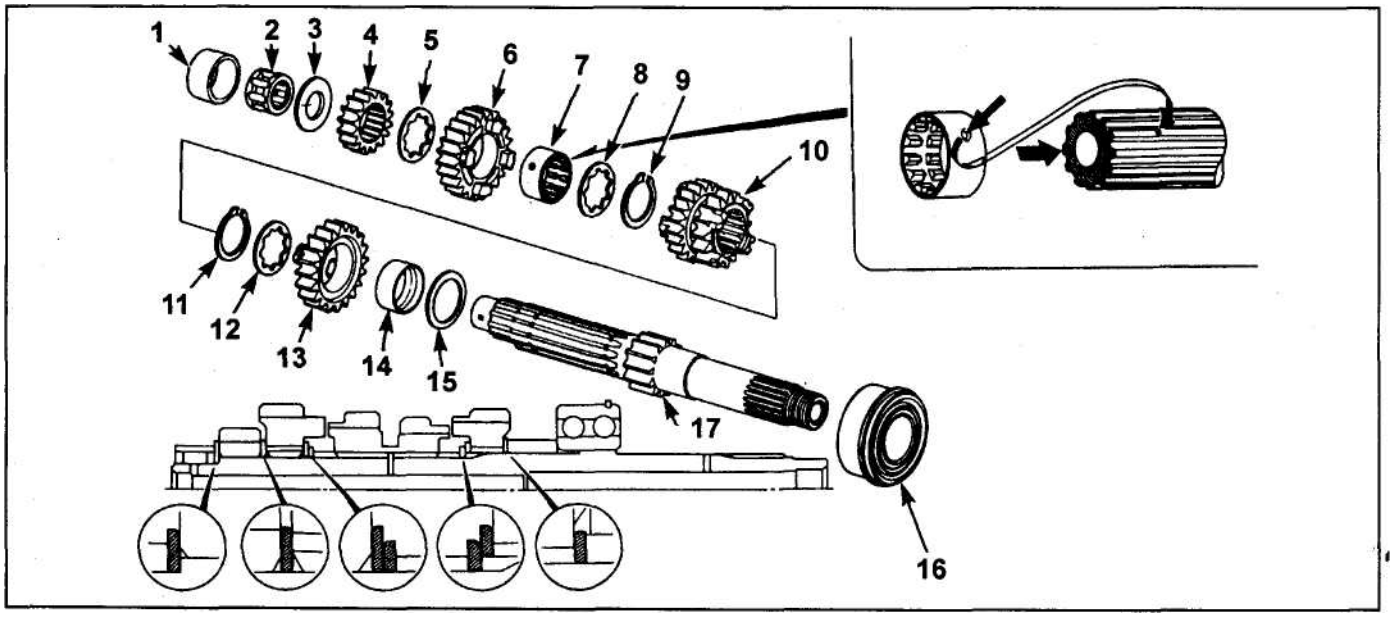

Первичный вал. 1 - внешняя обойма игольчатого подшипника, 2 - игольчатый подшипник, 3 - упорная шайба, 4 - ведущая шестерня 2-й передачи (15), 5 - упорная шайба, 6 - ведущая шестерня 6-й передачи (23), 7 - шлицевая втулка ведущей шестерни 6-й передачи, 8 - шлицевая шайба, 9 - стопорное кольцо, 10 - ведущие шестерни 3-й и 4-й передачи (16/21), 11 - стопорное кольцо, 12 - шлицевая шайба, 13 - ведущая шестерня 5-й передачи (25), 14 - втулка ведущей шестерни 5-й передачи, 15 - упорная шайба, 16 - опорный подшипник, 17 - первичный вал и ведущая шестерня 1-й передачи (13).

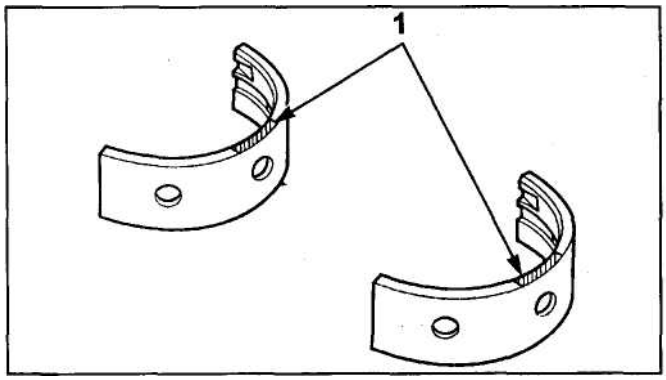

1 - цветовая **метка на вкладыше.**

2. При замене шатунных вкладышей необходимо использовать вкладыши соответствующей размерной группы.

Существует несколько стандартных размерных групп вкладышей, обозначенных "А", "В", "С", две размерные группы диаметра нижней головки шатуна (1, 2) и две размерные группы диаметра шатунной шейки коленчатого вала (А, В). *Таблица для определения размерных групп шатунных вкладышей*

Метка на шатуне	Диаметр нижней головки шатуна (мм)		Метка на валу	Диаметр шейки вала (мм)	
	1	2		32,992 - 33,000	33,000 -33,008
А	29,992-30,000	С (Ж)	В (3)	В 29,984-29,992	В (3) А (Кч)

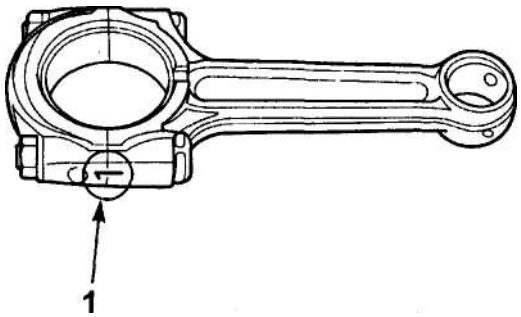

1 - метка на шатуне.

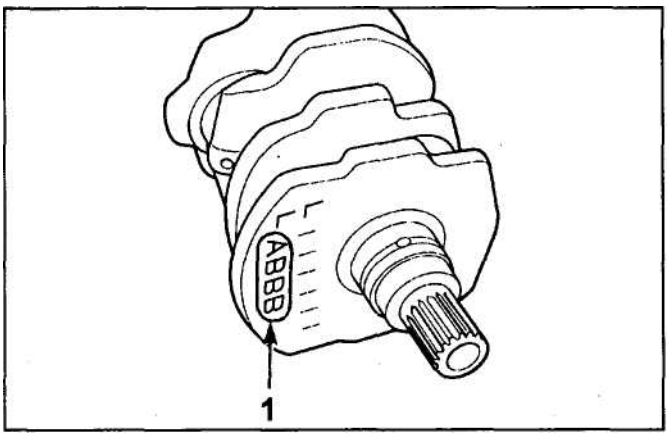

1 - метка на коленчатом вале.

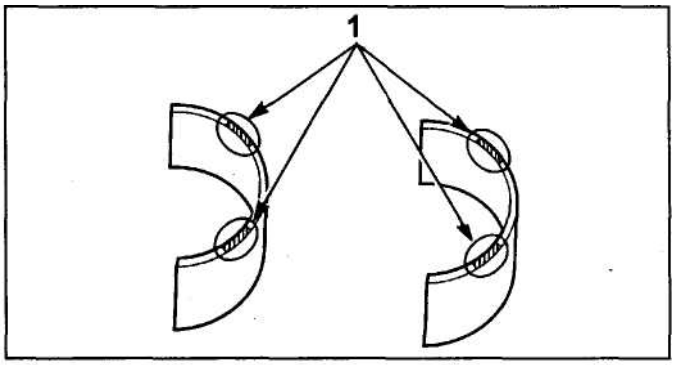

1 - цветовая метка на вкладыше.

Трансмиссия

1. Нанесите герметик на поверхности разъема картера.

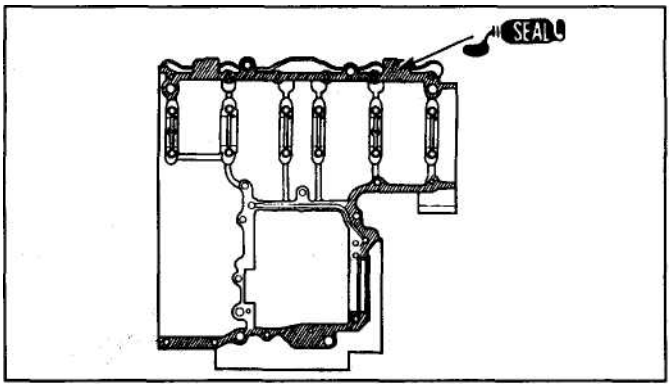

2. Установите нижнюю часть картера, расположив вилки переключения передач, как показано на рисунке.

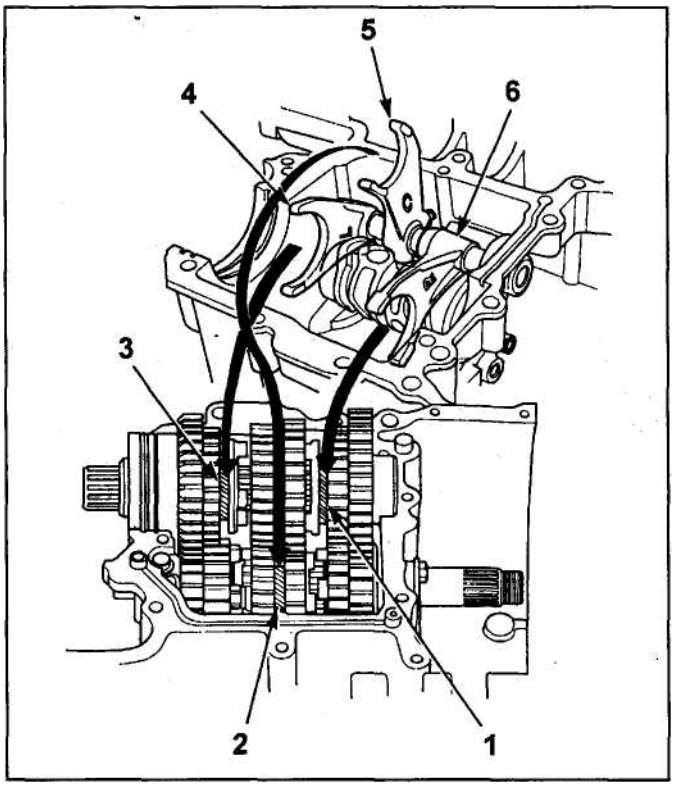

1 - ведомая шестерня 5-й передачи, 2 - ведущие шестерни 3-й и 4-й передач, 3 - ведомая шестерня 6-й передачи, 4 - левая вилка переключения передач, 5 - центральная вилка переключения передач, б - правая вилка переключения передач.

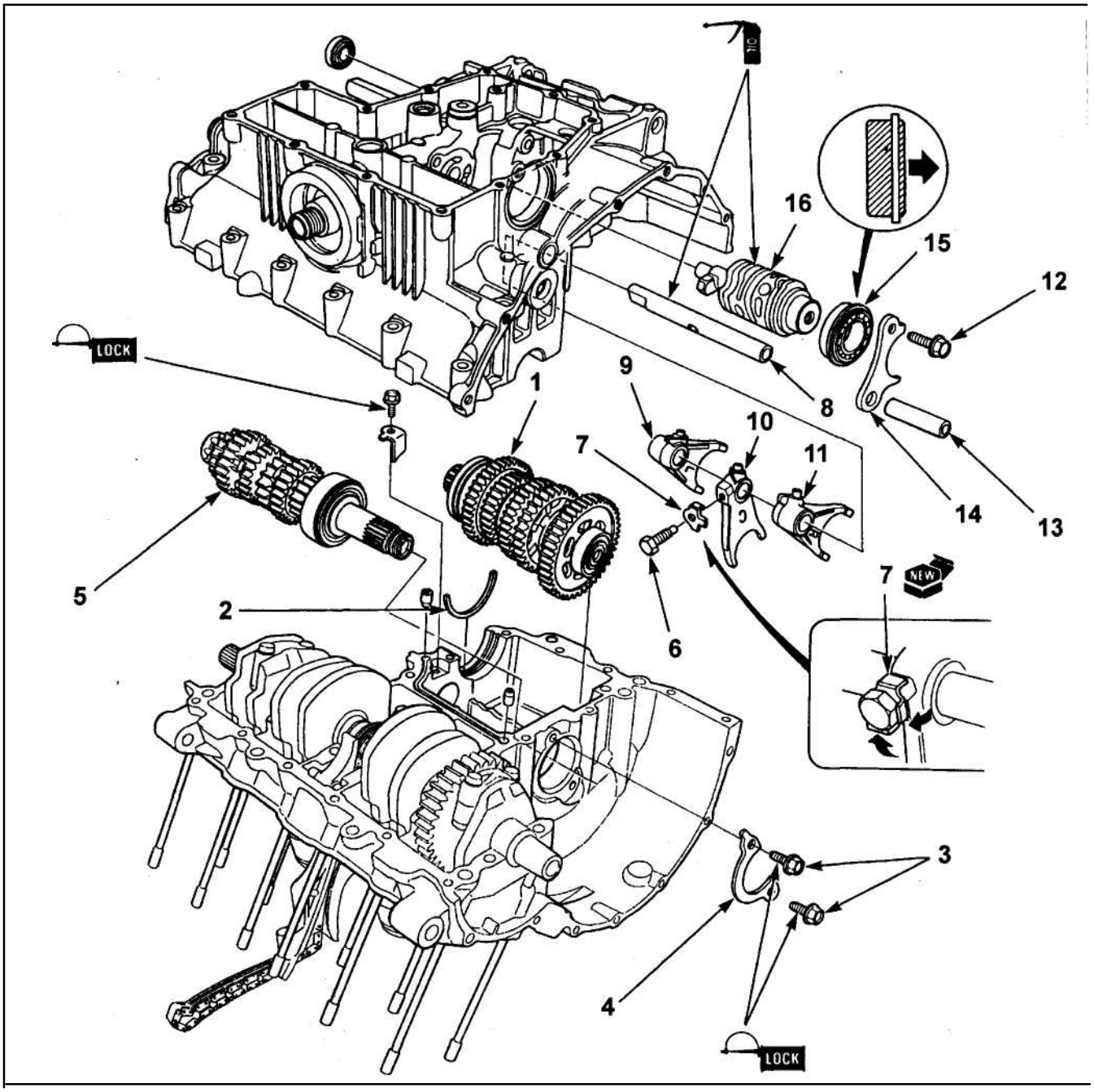

Коробка передач (1). 1 - выходной вал, 2 - стопорное кольцо, 3 - болты крепления фиксатора вход-ного вала, 4 - фиксатор первичного вала, 5 - первичный вал, 6 - болт крепления вилки (центральной), 7 • стопорная шайба, 8 - ось вилок переключения передач, 9 - вилка переключения передач (левая), 10 - вилка переключения передач (центральная), 11 - вилка переключения передач (правая), 12 - фиксатор барабана селектора, 13 - установочный штифт, 14 - фиксатор барабана се-лектора, 15 - подшипник барабана селектора, 16 - барабан селектора.

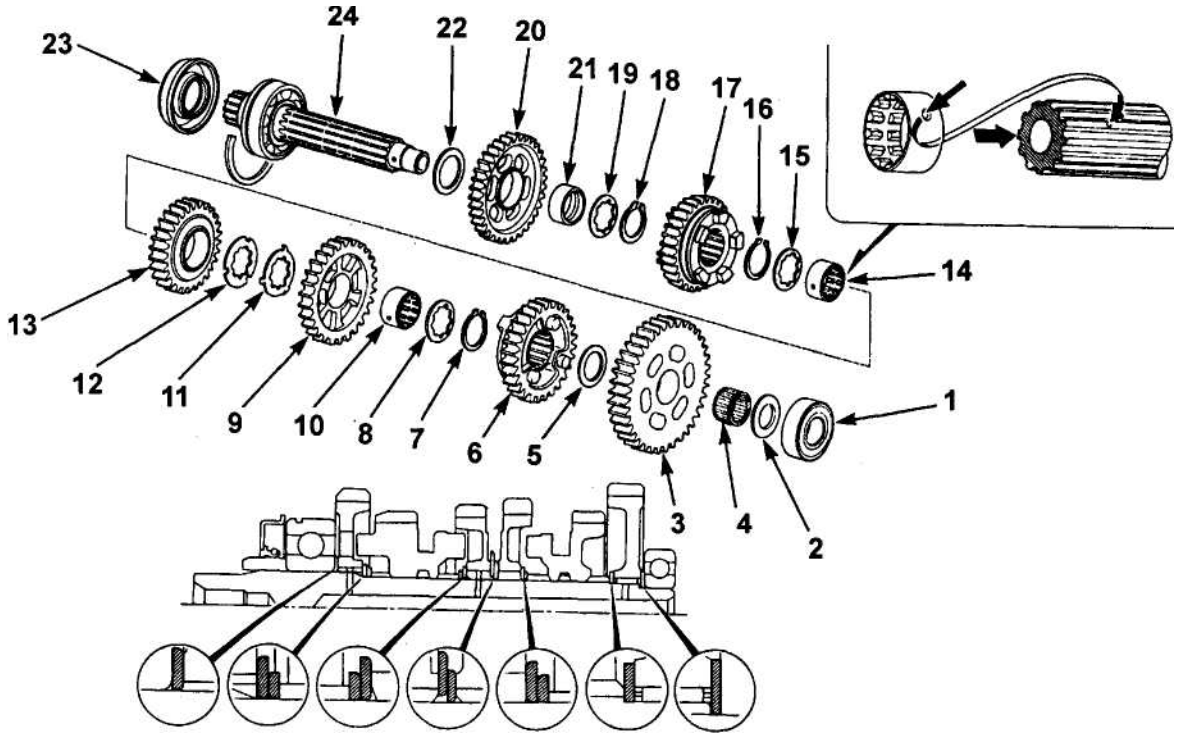

Вторичный вал. 1 - опорный подшипник, 2 - упорная шайба, 3 - ведомая шестерня 1-й передачи (43), 4 - игольчатый подшипник, 5 - упорная шайба, 6 - ведомая шестерня 5-й передачи (31), 7 - стопорное кольцо, 8 - шлицевая шайба, 9 - ведомая шестерня 3-й передачи (28), 10 - шлицевая втулка шестерни 3-й передачи, 11 - стопорная шайба, 12 - шлицевая шайба, 13 • ведомая шестерня 4-й передачи (30), 14 - шлицевая втулка шестерни 4-й передачи, 15 - шлицевая шайба, 16 - стопорное кольцо, 17 - ведомая шестерня 6-й передачи (29), 18 - стопорное кольцо, 19 - шлицевая шайба, 20 - ведомая шестерня 2-й передачи (39), 21 - втулка шестерни 2-й передачи, 22 - упорная шайба, 23 - сальник, 24 - вторичный вал.

Регулировка длины приводной цепи

1. Выпрессуйте палец соединительного звена.

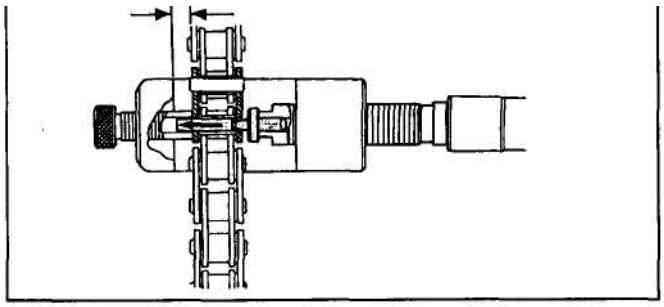

2. Отрегулируйте число звеньев.

Номинальное число звеньев 100

3. Установите соединительное звено с новыми кольцевыми уплотнениями.

Соединительные пальцы должны выступать на 1,2 -1,4 мм.

4. Расклепайте соединительные пальцы.

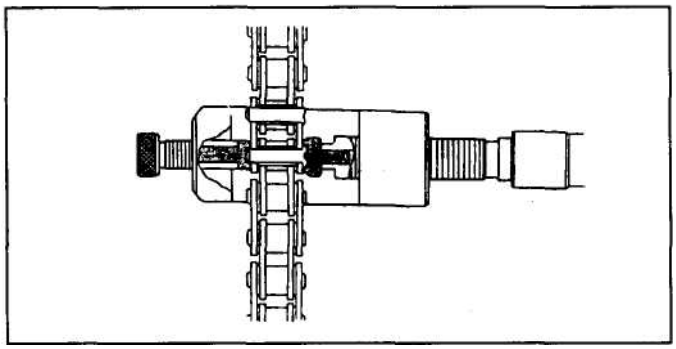

5. Проверьте диаметр расклепанной части пальца.

Номинальный диаметр..... 5,55- 5,85 мм

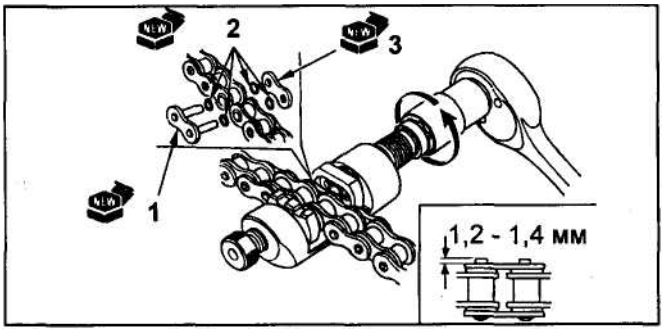

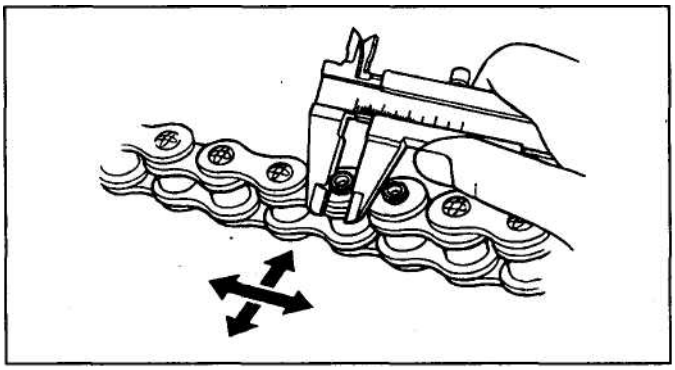

1 - втулочное звено, 2 - кольцевое уплотнение, 3 - боковая пластина.

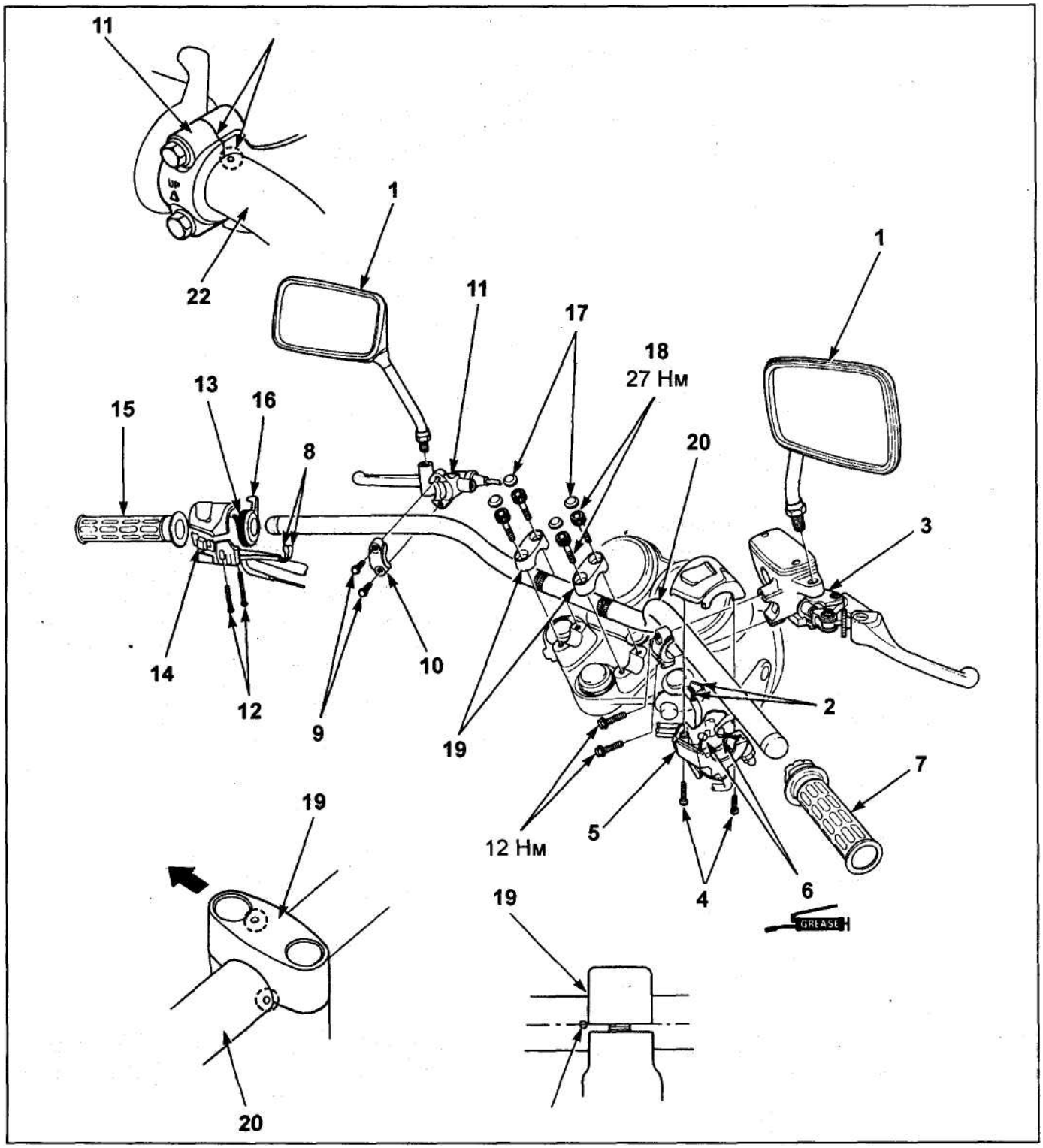

Руль (CB400N). 1 - зеркало заднего вида, 2 - разъем выключателя стоп-сигнала (переднего тормоза), 3 - главный тормозной цилиндр (переднего тормоза), 4 - винт крепления, 5 - кронштейн рукоятки акселератора, 6 - наконечник троса акселератора, 7 - рукоятка акселератора, 8 - наконечник троса сцепления, 9 - болт крепления, 10 - кронштейн рычага привода сцепления, 11 - рычаг привода сцепления, 12 - винт крепления, 13 - наконечник троса пускового устройства, 14 - корпус рулевых переключателей, 15 - левая рукоятка руля, 16 - рычаг привода пускового устройства, 17 - заглушки, 18 - болт крепления руля, 19 - кронштейн крепления руля, 20 - руль.

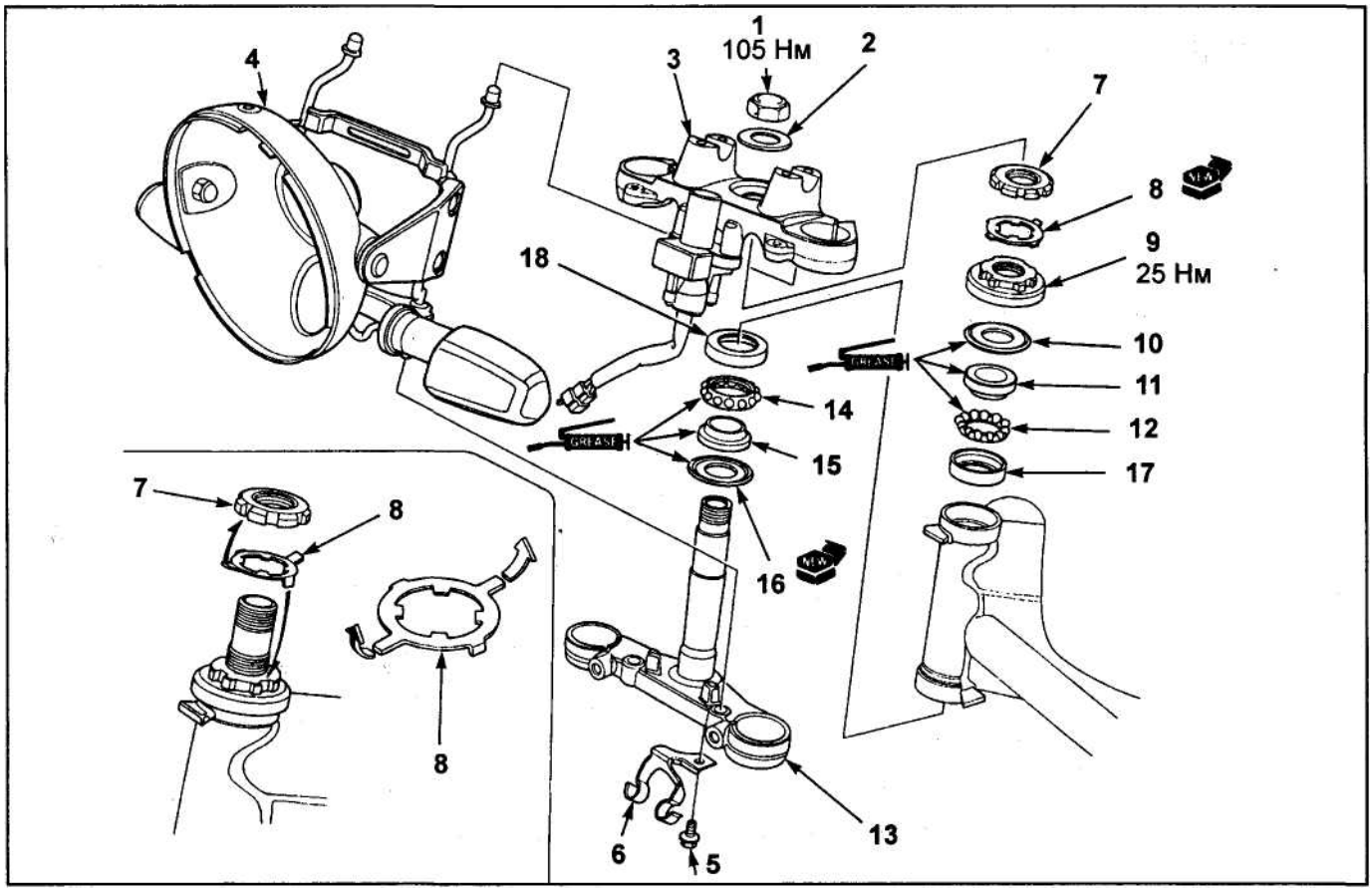

Рулевая колонка (CB400N). 1 - гайка крепления рулевой колонки, 2 - шайба, 3 - верхняя траверса, 4 - корпус фары, 5 - болт, 6 - кронштейн тормозного шланга, 7 - стопорная гайка, 8 - стопорная шайба, 9 - верхняя крышка, 10 - верхний пыльник, 11 - обойма №1, 12 - верхний подшипник, 13 - рулевая колонка, 14 - нижний подшипник, 15 - обойма №4,16 - нижний пыльник, 17 - обойма №2,18 - обойма №3.

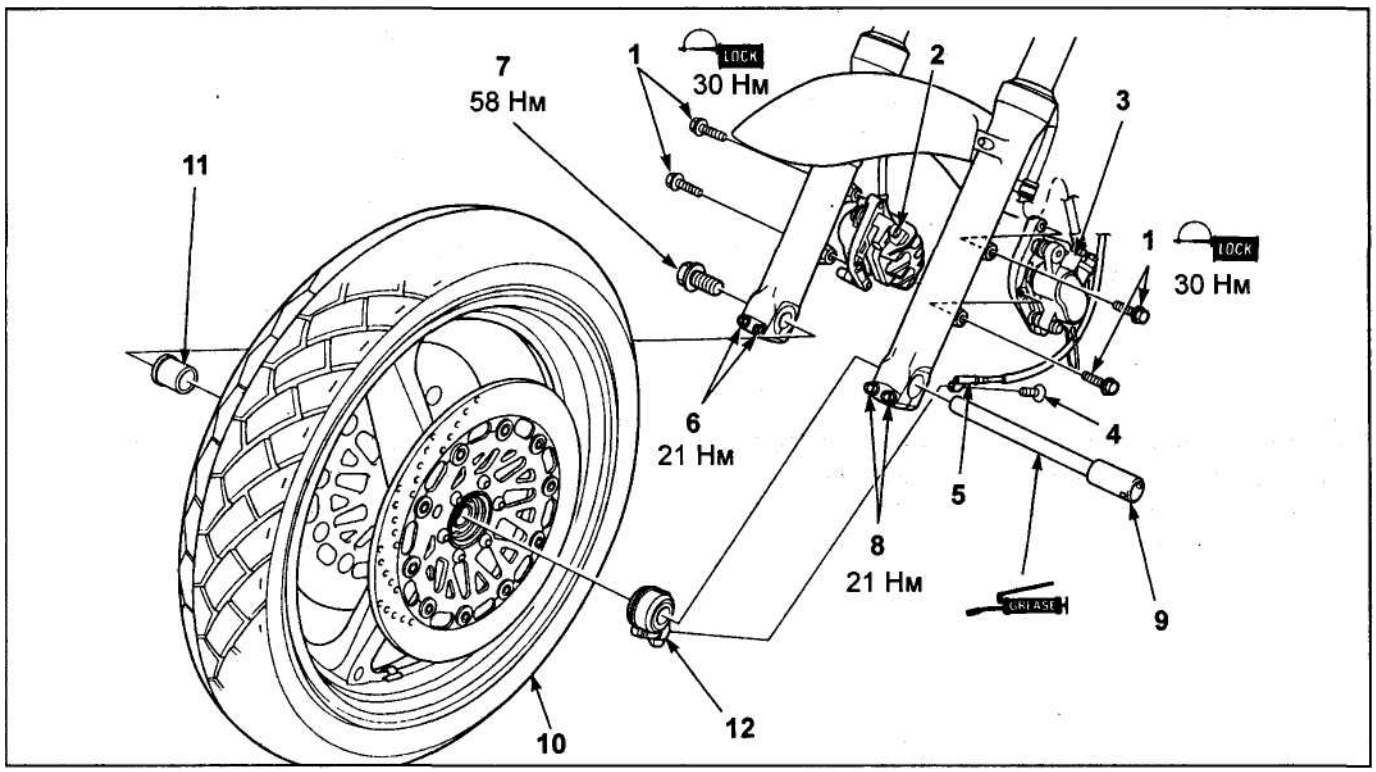

Переднее колесо (снятие и установка) (CB400N). 1 - болты крепления переднего тормозного суппорта, 2 - правый тормозной суппорт, 3 - левый тормозной суппорт, 4 - винт, 5 - трос спидометра, 6 - болты крепления передней оси (клеммного соединения), 7 - болт оси, 8 - болты крепления передней оси (клеммного соединения), 9 - передняя ось, 10 - переднее колесо, 11 - втулка, 12 - привода спидометра.

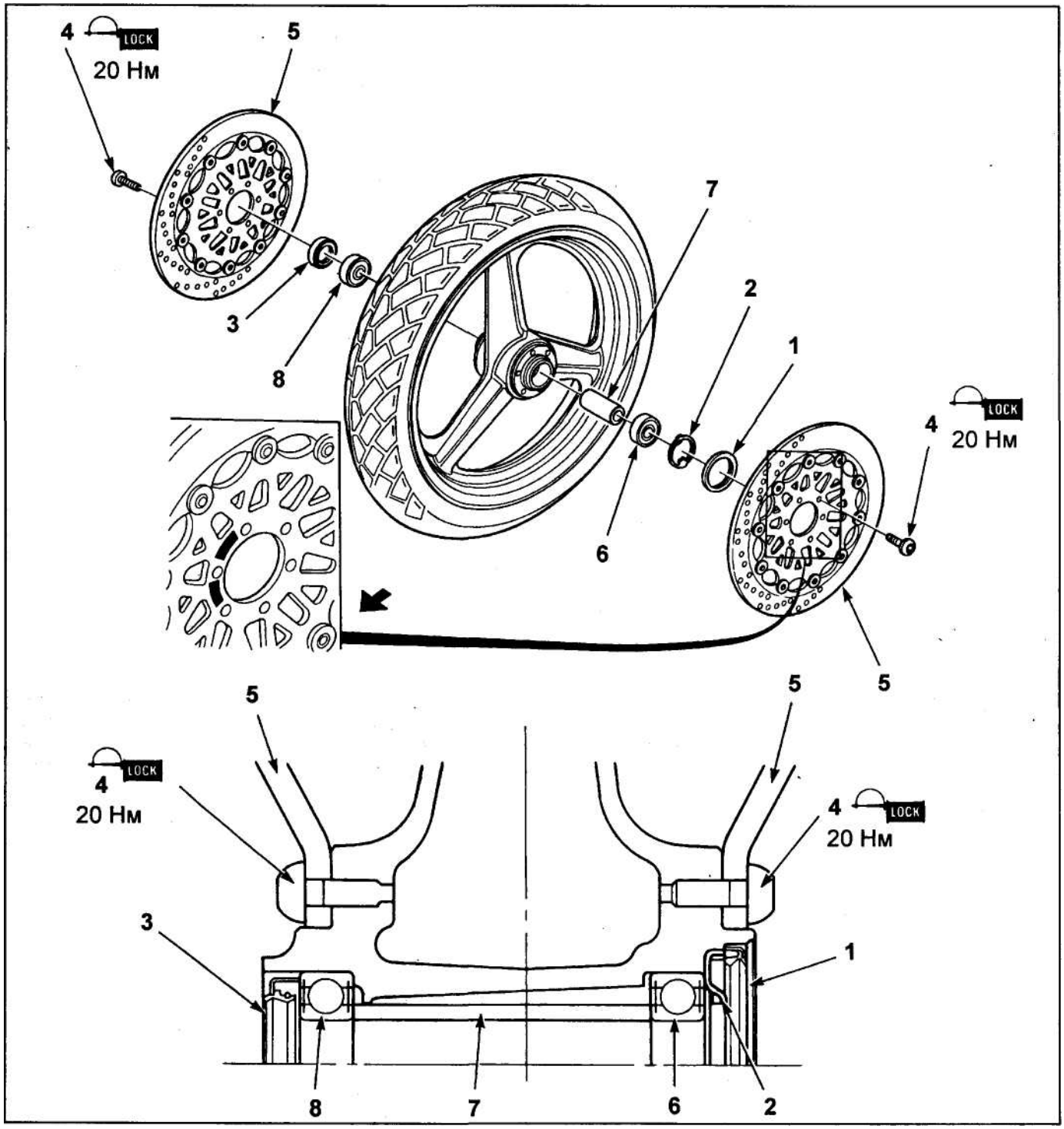

Переднее колесо (разборка и сборка) (CB400N). 1 - левый сальник (45x55x5), 2 - держатель привода спидометра, 3 - правый сальник (28x42x8), 4 - болт крепления тормозного диска, 5 • тормозной диск, 6 - левый колесный подшипник (6004UU), 7 - втулка, 8 - правый колесный подшипник (6004UU).

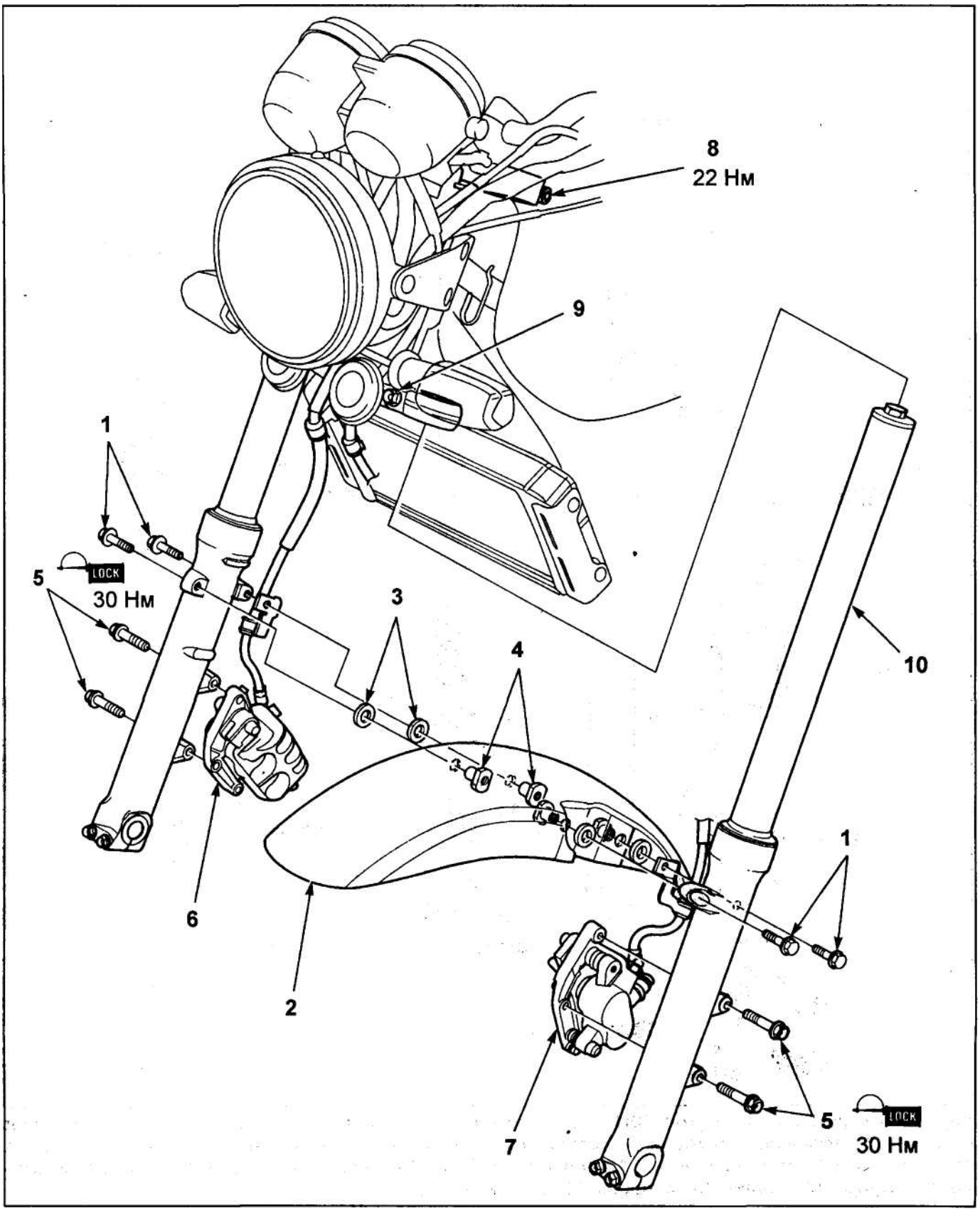

Передняя вилка (разборка и сборка) (CB400N). 1 - болт крепления крыла, 2 - переднее крыло, 3 - пыльник, 4 - втулка, 5 - болт кронштейна тормозного суппорта, 6 - правый тормозной суппорт, 7 - левый тормозной суппорт, 8 - болт клеммного соединения верхней траверсы, 9 - болт клеммного соединения нижней траверсы, 10 - перо вилки в сборе.

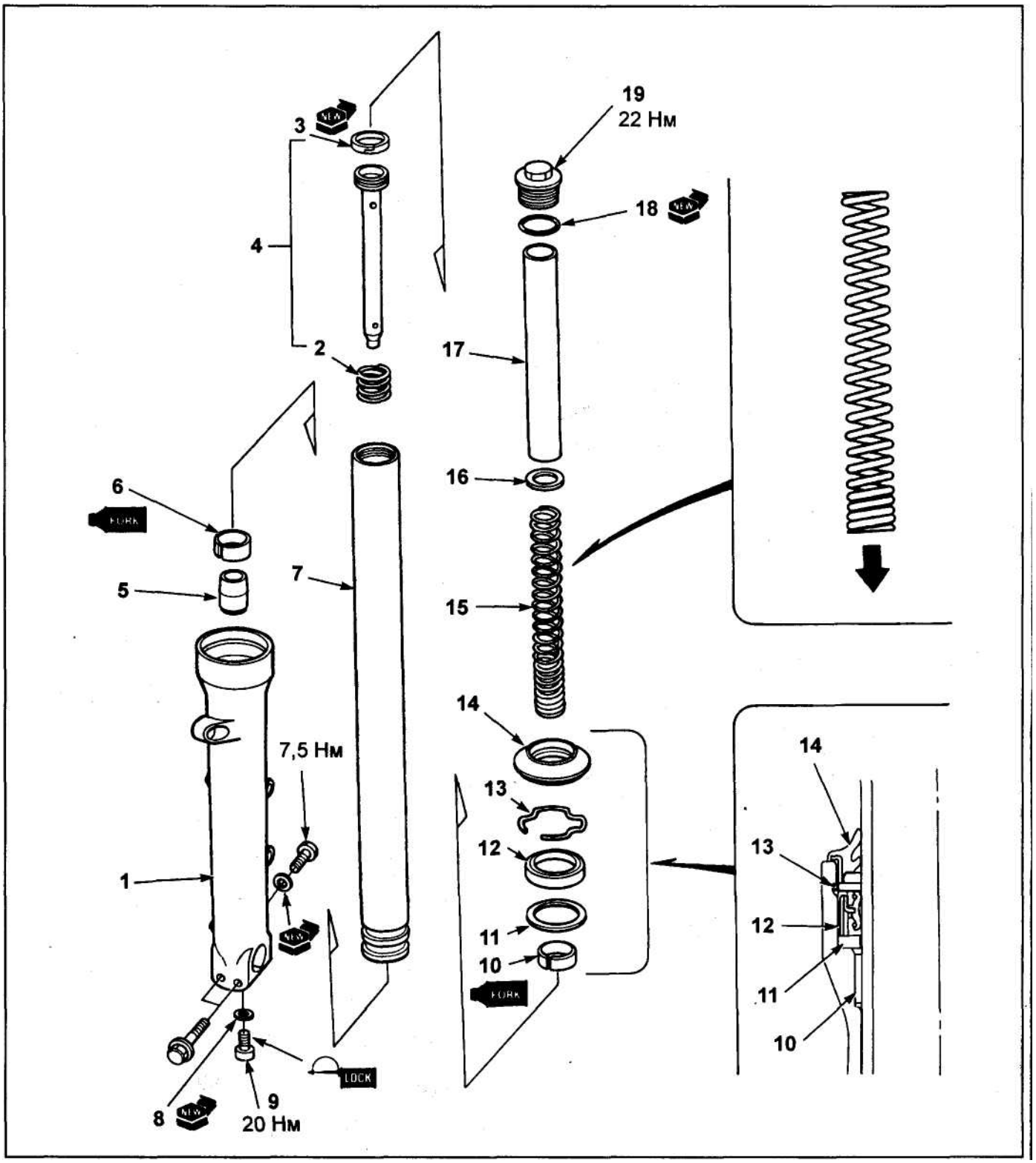

Перо вилки (разборка и сборка) (CB400N). 1 - пробка, 2 - кольцевое уплотнение, 3 - втулка, 4 - седло пружины, 5 - пружина, 6 - пыльник, 7 - стопорное кольцо, 8 - болт, 9 - шайба, 10 - шток амортизатора, 11 - уплотнительное кольцо штока, 12 - пружина отбоя, 13 - труба, 14 - сальник, 15 - стопорное кольцо, 16 - втулка, 17 - втулка, 18 - сальник, 19 - наконечник.

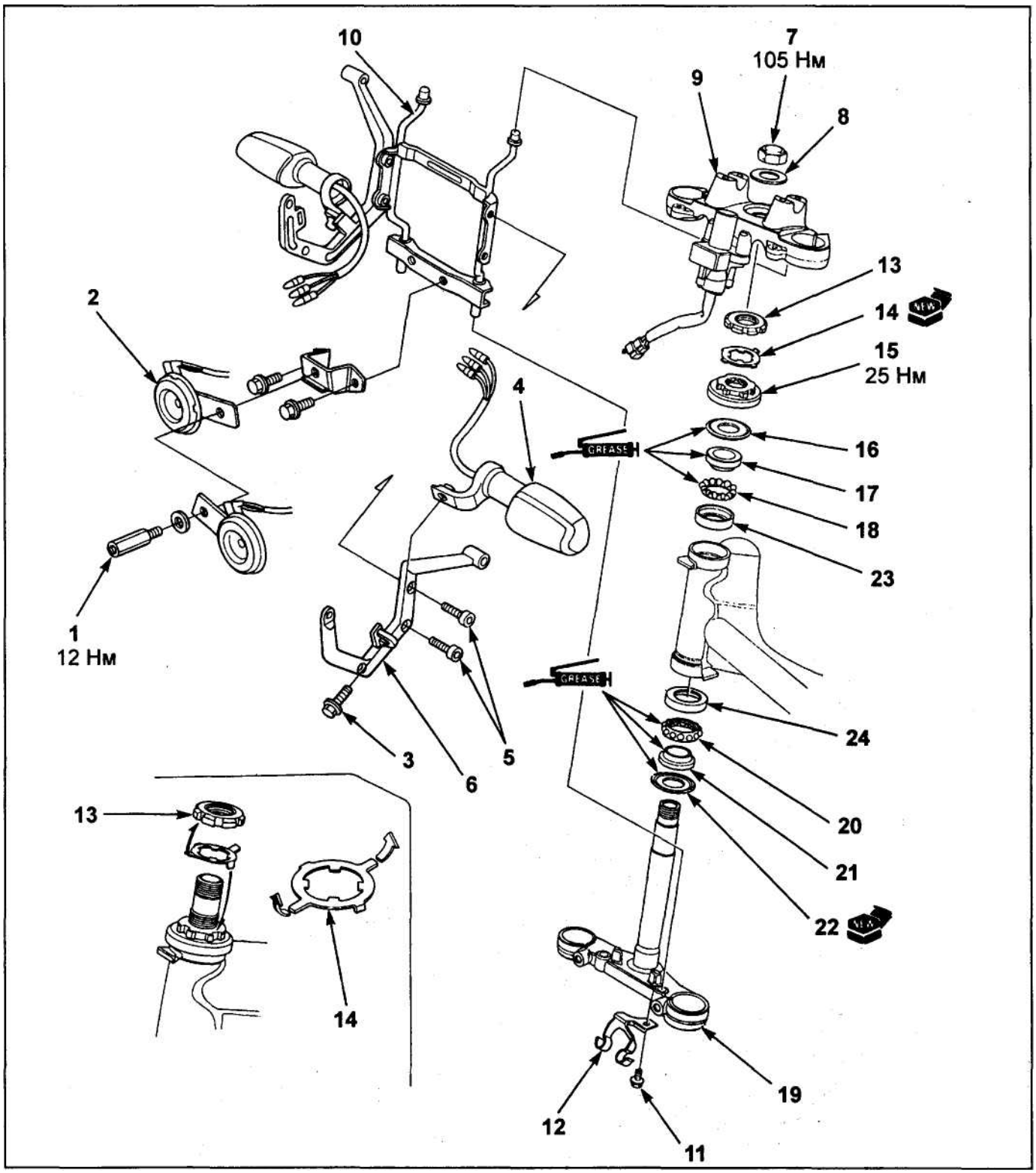

Рулевая колонка (CB400FIII). 1 - болт крепления звукового сигнала, 2 - звуковой сигнал, 3 - болт крепления указателя поворота, 4 - указатель поворота, 5 - болт крепления кронштейна фары, 6 - кронштейн фары, 7 - гайка крепления рулевой колонки, 8 - шайба, 9 - верхняя траверса, 10 - опора фары, 11 - болт, 12 - кронштейн тормозного шланга, 13 - стопорная гайка, 14 - стопорная шайба, 15 - верхняя крышка, 16 - пыльник, 17 - обойма №1, 18 - верхний подшипник, 19 - рулевая колонка, 20 - нижний подшипник, 21 - обойма №4, 22 - пыльник, 23 - обойма №2, 24 - обойма №3.

Регулятор жесткости подвески (CB400FII/III$_V$)

Для изменения жесткости задней подвески служит регулятор предварительного поджатия пружины, имеющий пять положений (1 - самый большой ход, 5 - самый малый). Стандартным является положение №4.

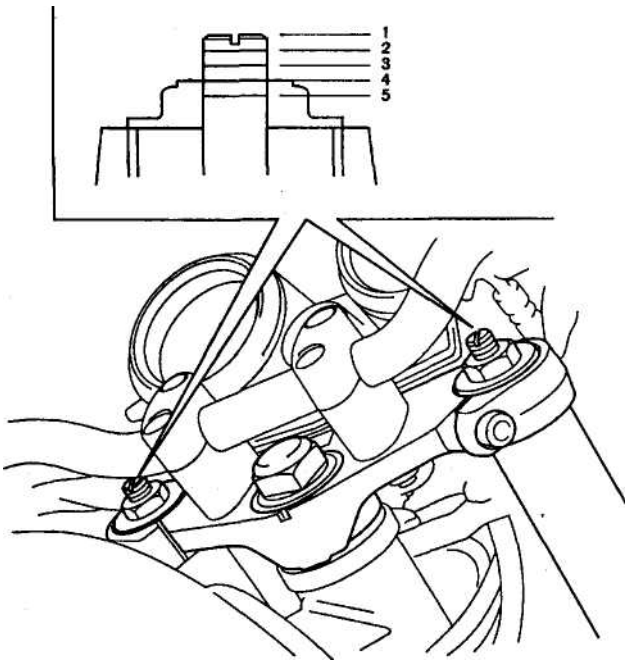

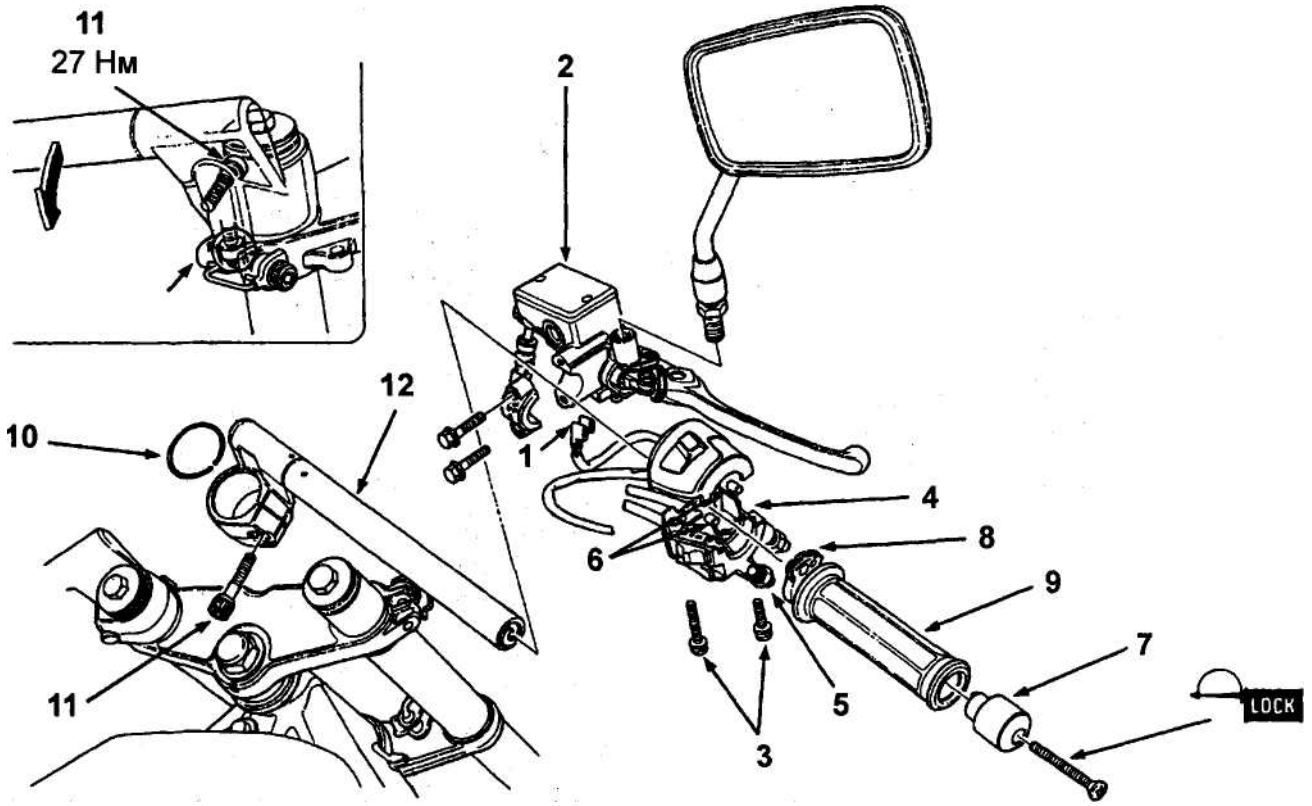

Правая рукоятка руля (GB400F). 1 - разъем выключателя стоп-сигнала, 2 - главный тормозной цилиндр (переднего тормоза), 3 - винты крепления, 4 - корпус ручки акселератора, 5 - гайка троса акселератора.6 - трос акселератора, 7 - наконечник рукоятки, 8 - кронштейн троса, 9 - ручка акселератора, 10 - стопорное кольцо, 11 - болт клеммного крепления, 12 - правая рукоятка руля.

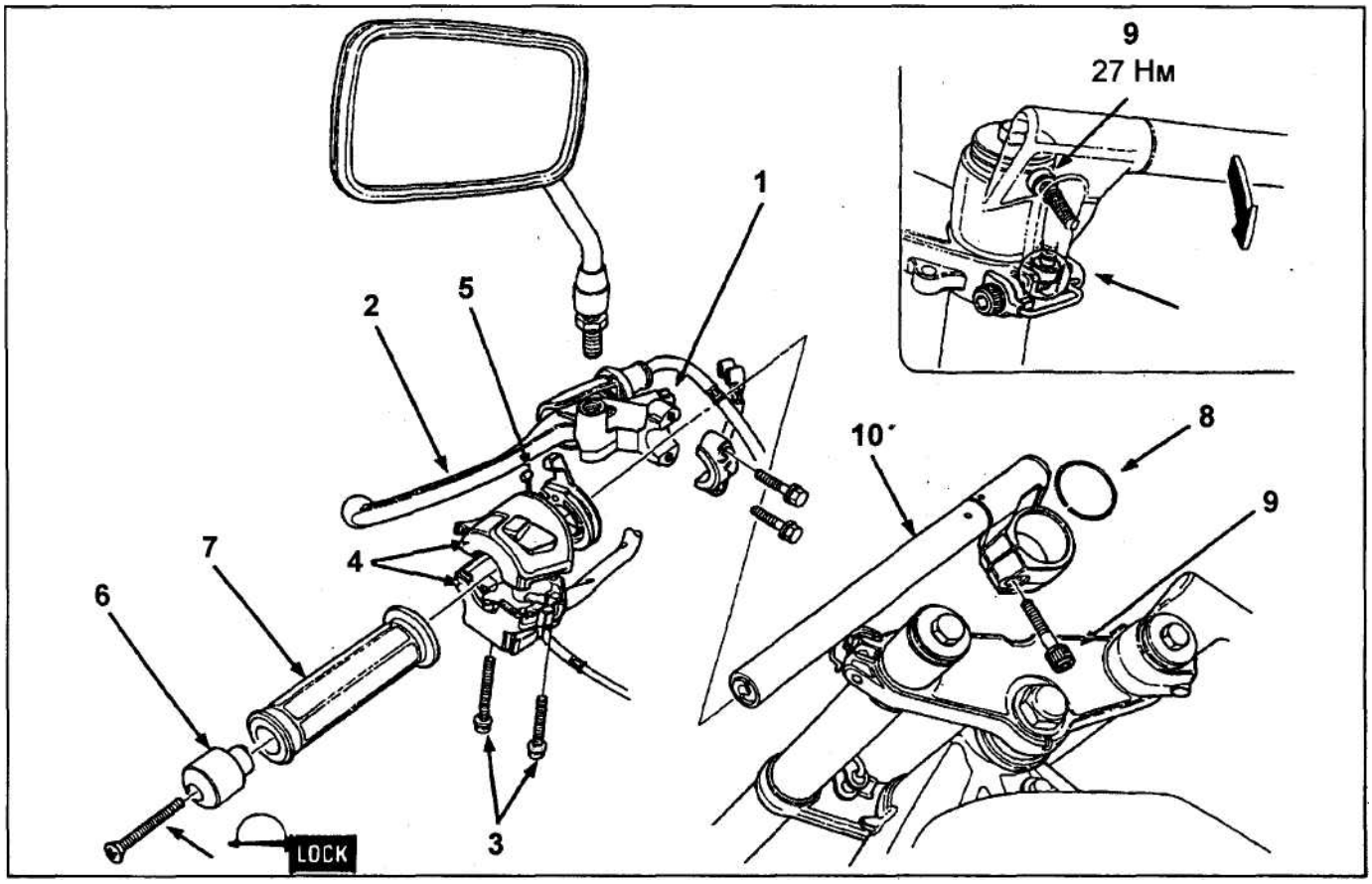

Левая рукоятка руля (CB400F). 1 - разъем выключателя сцепления, 2 - рычаг сцепления, 3 - винт крепления, 4 - корпус выключателя, 5 • трос пускового устройства, 6 - наконечник рукоятки, 7 - рукоятка (отделка), 8 - стопорное кольцо, 9 - болт клеммного крепления, 10 - левая рукоятка руля.

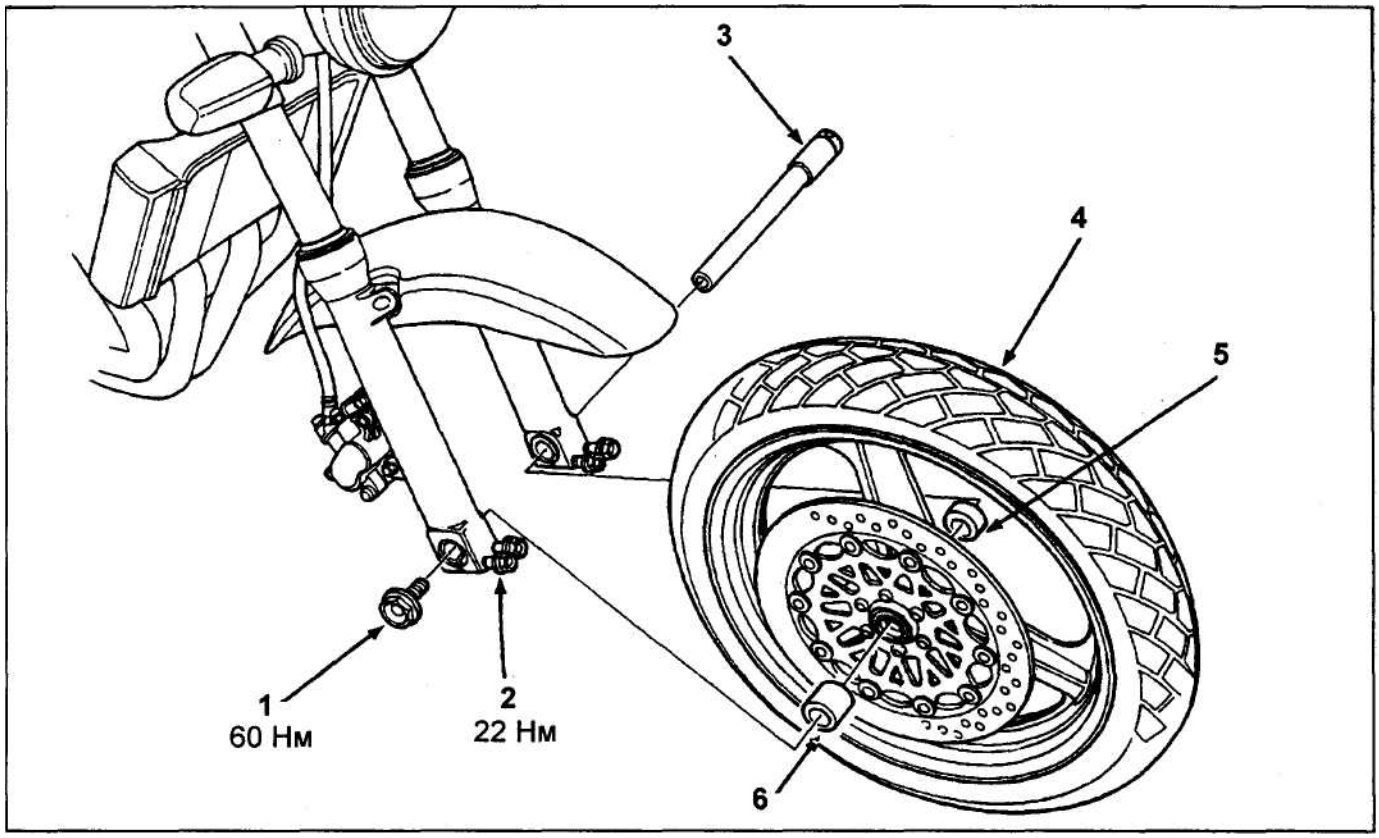

Переднее колесо (снятие и установка) (CB400F). 1 - болт оси переднего колеса, 2 - болты клеммного крепления, 3 - ось переднего колеса, 4 - переднее колесо, 5 - левая опорная втулка, 6 - правая опорная втулка.

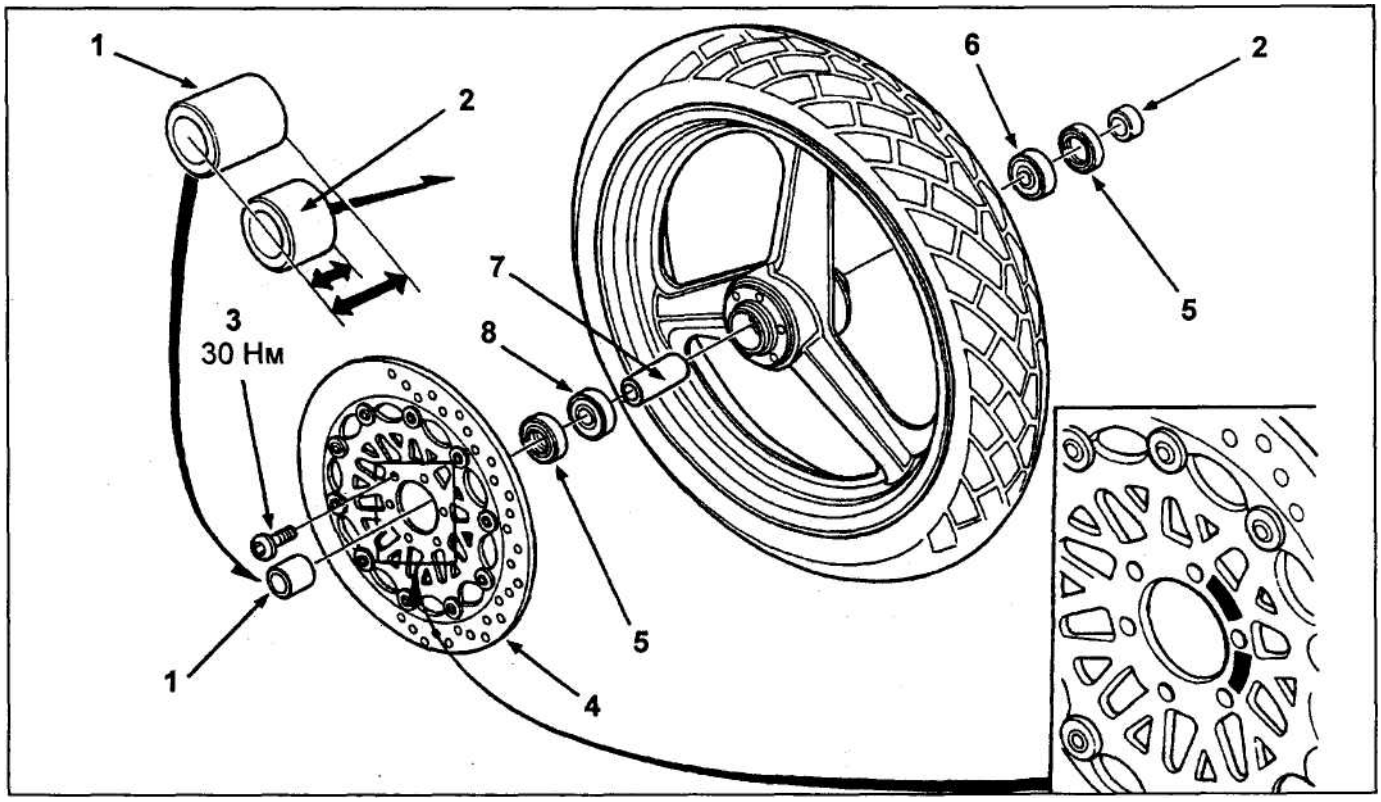

Переднее колесо (разборка и сборка) (CB400F). 1 - правая опорная втулка, 2 - левая опорная втулка, 3 - болты крепления диска, 4 - тормозной диск, 5 • пыльник, 6 - левый колесный подшипник (6004UU), 7 - дистанционная втулка, 8 - правый колесный подшипник (6004UU).

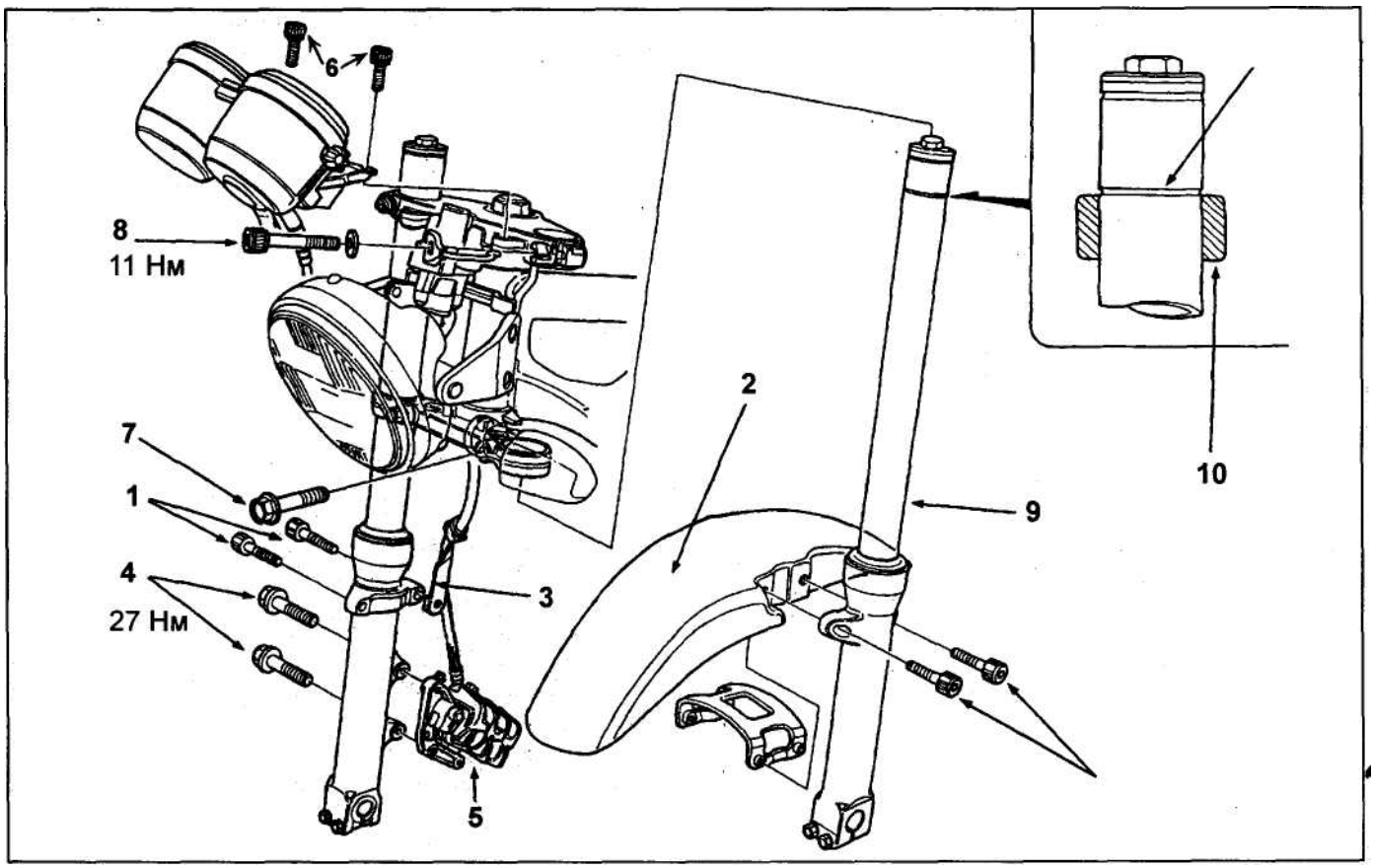

Передняя вилка (CB400F). 1 - болт крепления переднего крыла, 2 - переднее крыло, 3 - держатель тормозного шланга, 4 - болты кронштейна суппорта, 5 - тормозной суппорт, 6 - болты крепления комбинации приборов, 7 - болт крепления нижней траверсы, 8 - болт крепления верхней траверсы, 9 - вилка.

Задняя подвеска

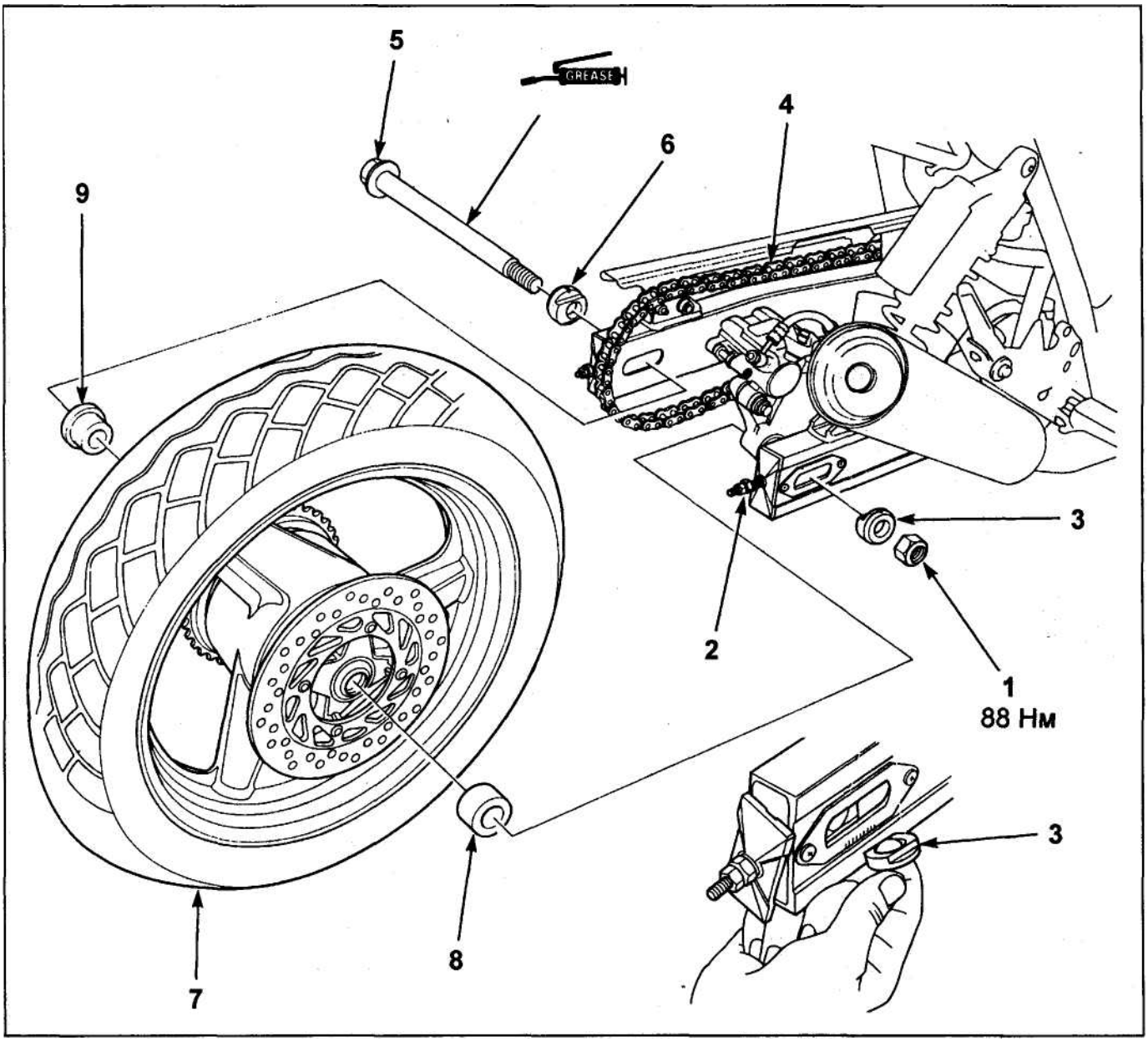

Заднее колесо (снятие и установка). 1 - гайка оси, 2 - гайка регулировки натяжения цепи привода, 3 - правая втулка регулировки натяжения цепи, 4 - приводная цепь, 5 - задняя ось, 6 - левая втулка регулировки натяжения цепи, 7 - заднее колесо, 8 - правая опорная втулка, 9 - левая Опорная втулка.

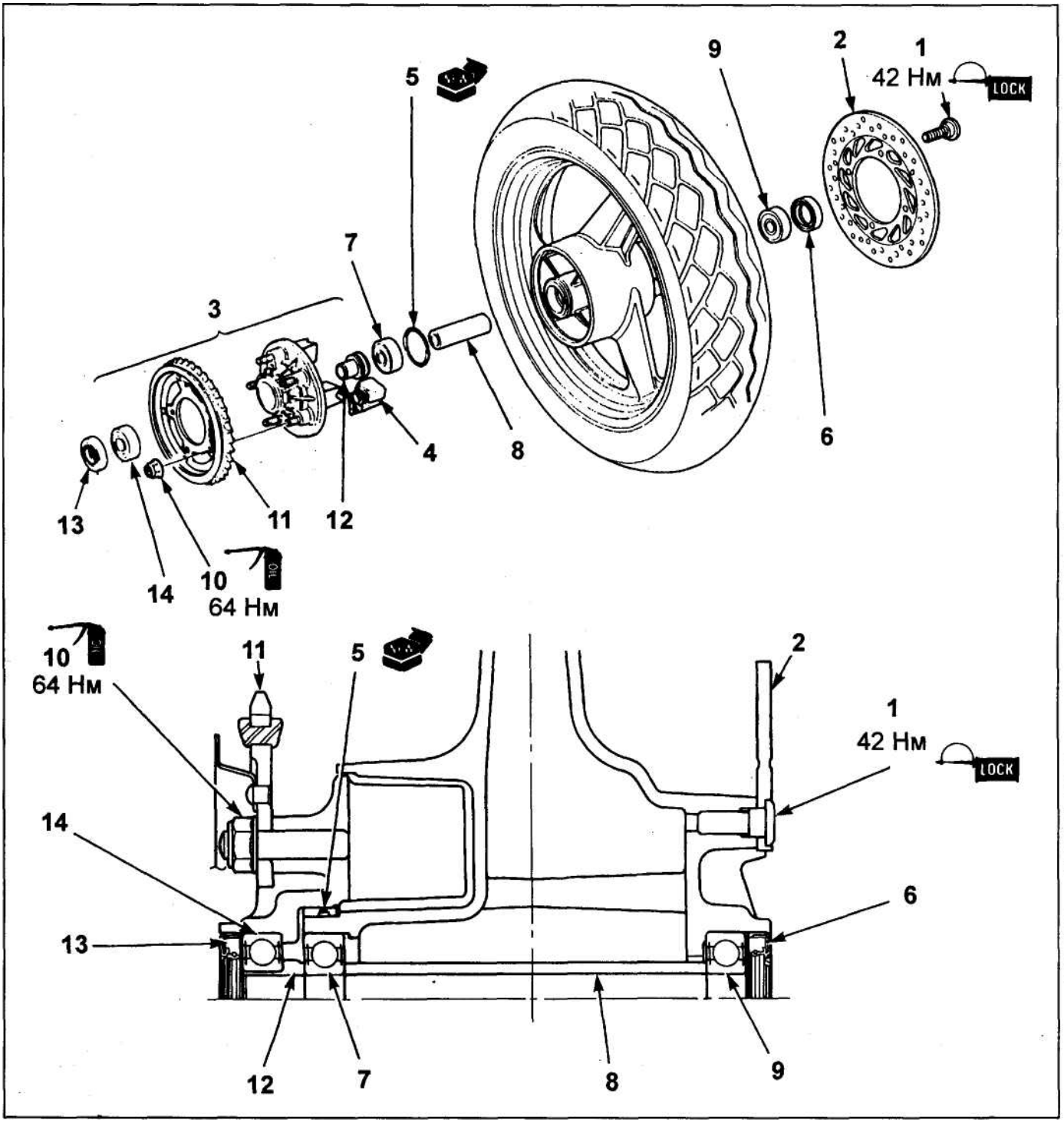

Заднее колесо (разборка и сборка). 1 - болт крепления тормозного диска, 2 - тормозной диск, 3 - звездочка привода в сборе, 4 - амортизатор, 5 - кольцевое уплотнение, 6 - сальник, 7 - левый колесный подшипник (6303UU), 8 - втулка, 9 - правый колесный подшипник (6303UU), 10 - гайка крепления звездочки, 11 - ведомая звездочка, 12 - втулка звездочки, 13 - сальник, 14 - подшипник ведомой звездочки.

Задний амортизатор (снятие и установка). 1 - верхний болт крепления, 2 - шайба, 3 - нижний болт крепления, 4 - задний амортизатор.

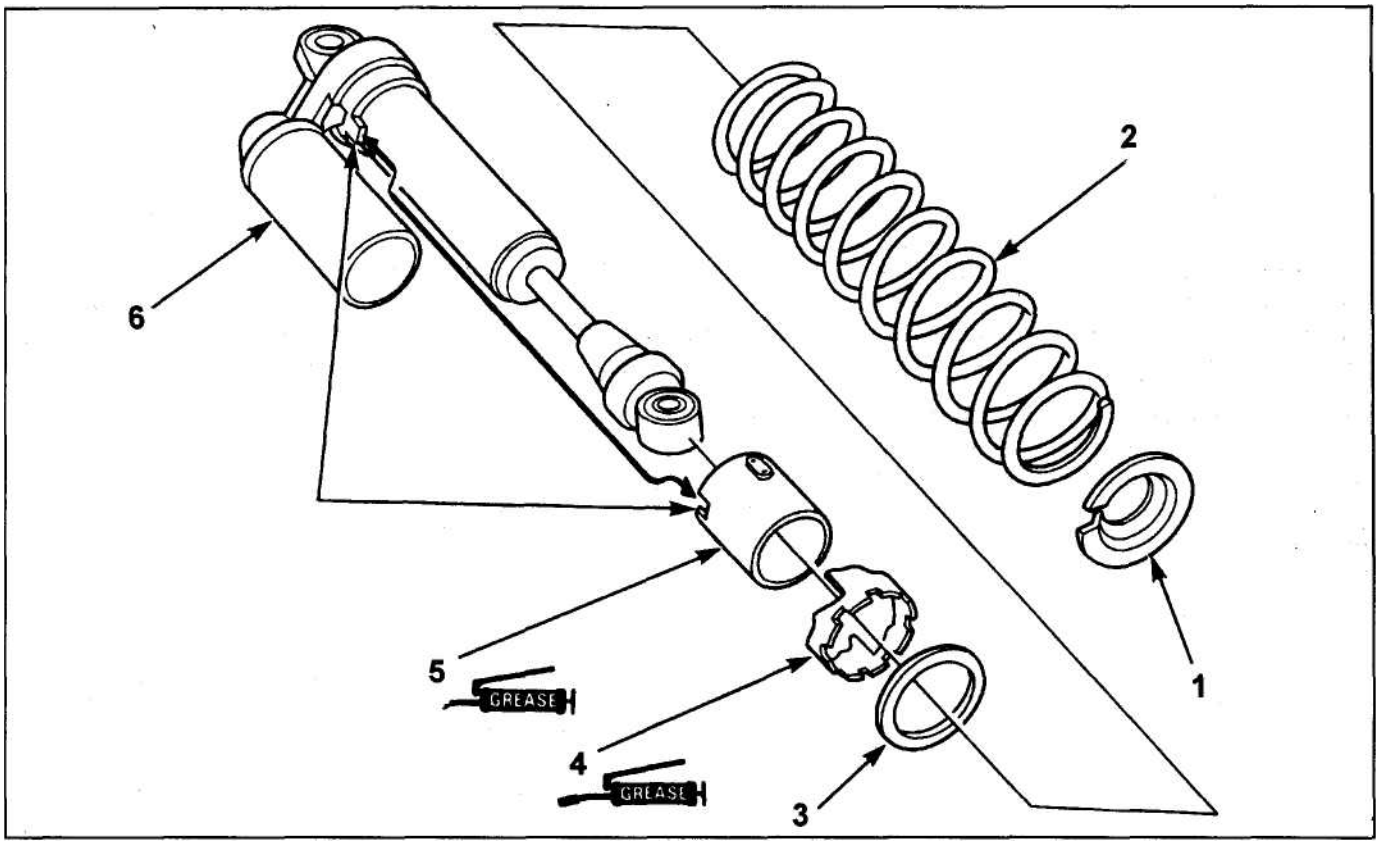

Задний амортизатор (разборка и сборка) (CB400N). 1 - нижнее седло пружины, 2 - пружина, 3 - верхнее седло пружины, 4 - регулятор сжатия пружины, 5 - корпус регулятора сжатия пружины, 6 - амортизатор.

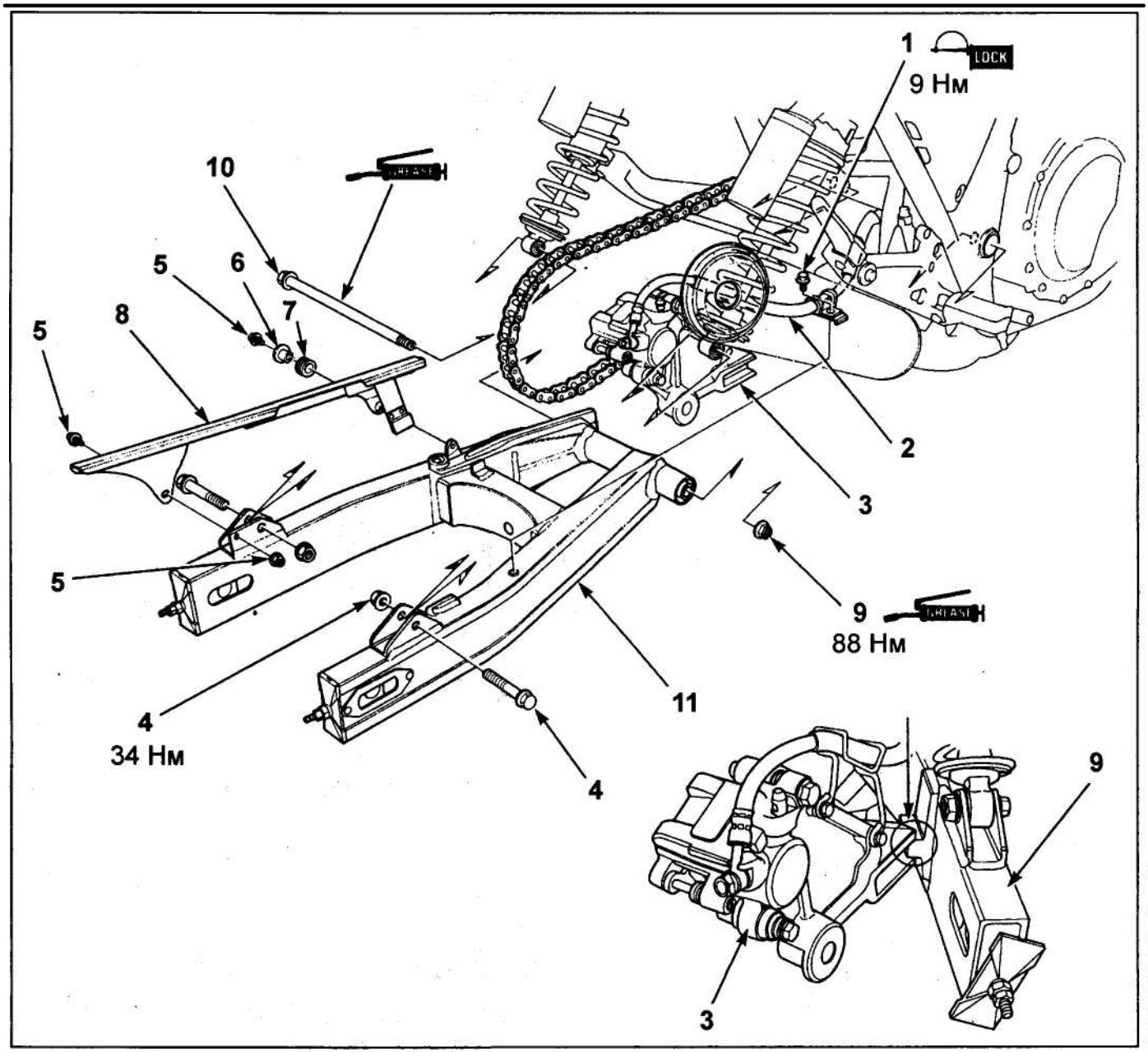

Маятник задней подвески (снятие и установка) (CB400N). 1 - болт кронштейна тормозного шланга, 2 - тормозной шланг, 3 - кронштейн заднего тормозного суппорта, 4 - нижний болт крепления амортизатора, 5 - болт крепления защитной планки цепи, 6 - втулка, 7 - предохранительная втулка, 8 - защитная планка цепи, 9 - гайка оси рычага, 10 - ось рычага, 11 - рычаг задней подвески.

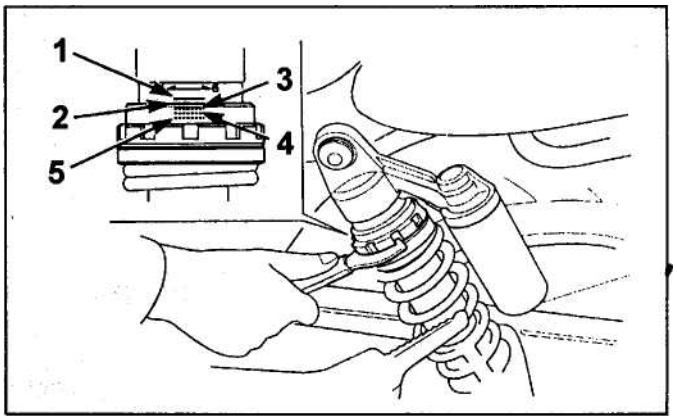

Регулятор жесткости подвески (CB400FII/III$_T$)

Для изменения жесткости задней подвески служит регулятор предварительного поджатия пружины, имеющий пять положений (1 - самый большой ход, 5 - самый малый). Стандартным является положение №2.

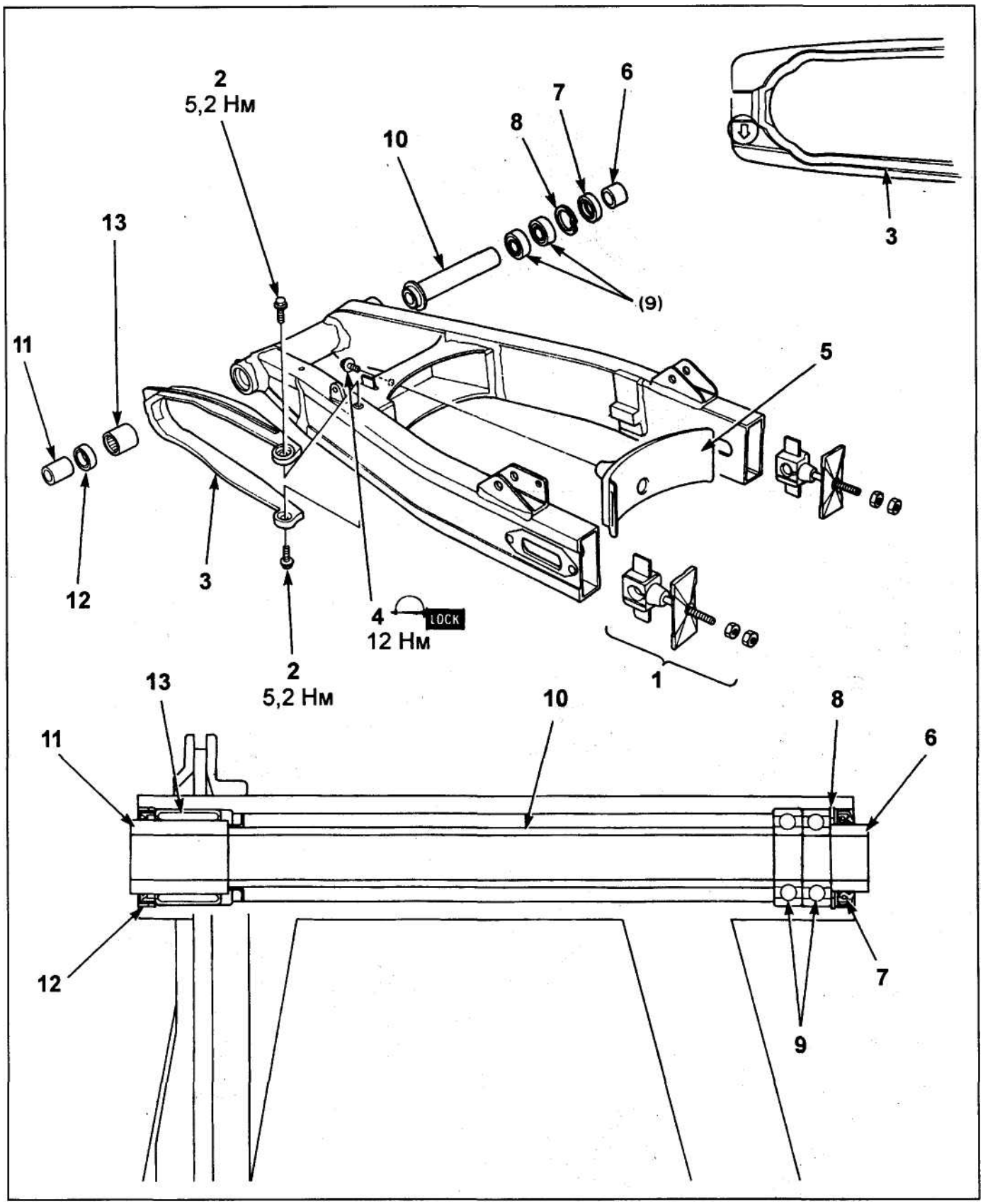

Маятник задней подвески (разборка и сборка) (CB400N). 1 - регулятор натяжения приводной цепи, 2 - болт успокоителя цепи, 3 - успокоитель приводной цепи, 4 - болт, 5 - поперечная планка, 6 - опорная втулка, 7 - сальник (22x35x5), 8 - стопорное кольцо, 9 - подшипник (6002), 10 - втулка, 11 - втулка, 12 - сальник (24x32x5,5), 13 - игольчатый подшипник.

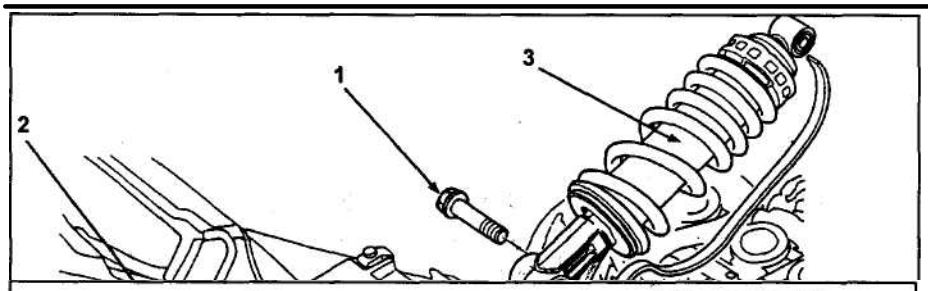

Задний амортизатор (снятие и установка CB400F(CB1)).

1 - верхний болт крепления,
2 - нижний болт крепления,
3 - задний амортизатор.

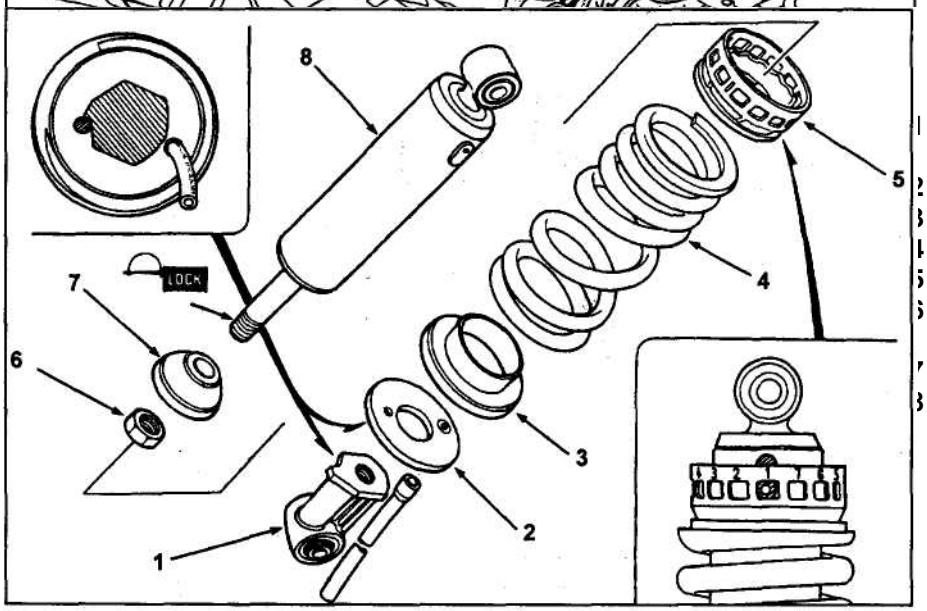

Задний амортизатор (разборка и сборка CB400F(CB1)).

1 - нижняя проушина крепления амортизатора,
2 - стопор пружины,
3 - седло пружины,
4 - пружина,
5 - регулятор,
6 - стопорная гайка нижней проушины,
7 • демпфер,
8 - амортизатор.

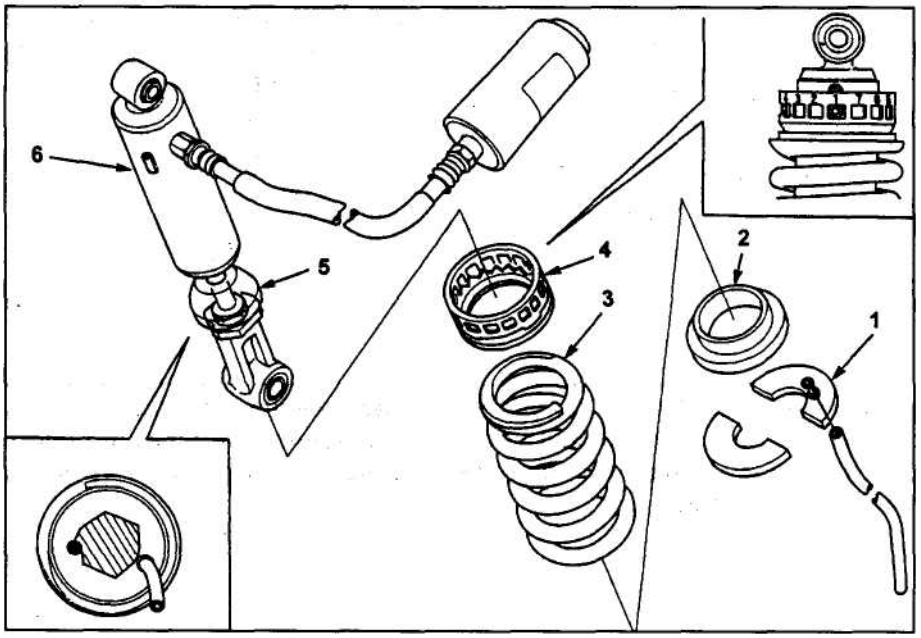

Задний амортизатор (разборка и сборка CB400F$_L$).

1 - стопор пружины,
2 - седло пружины,
3 - пружина,
4 - регулятор,
5 - демпфер,
6 - амортизатор.

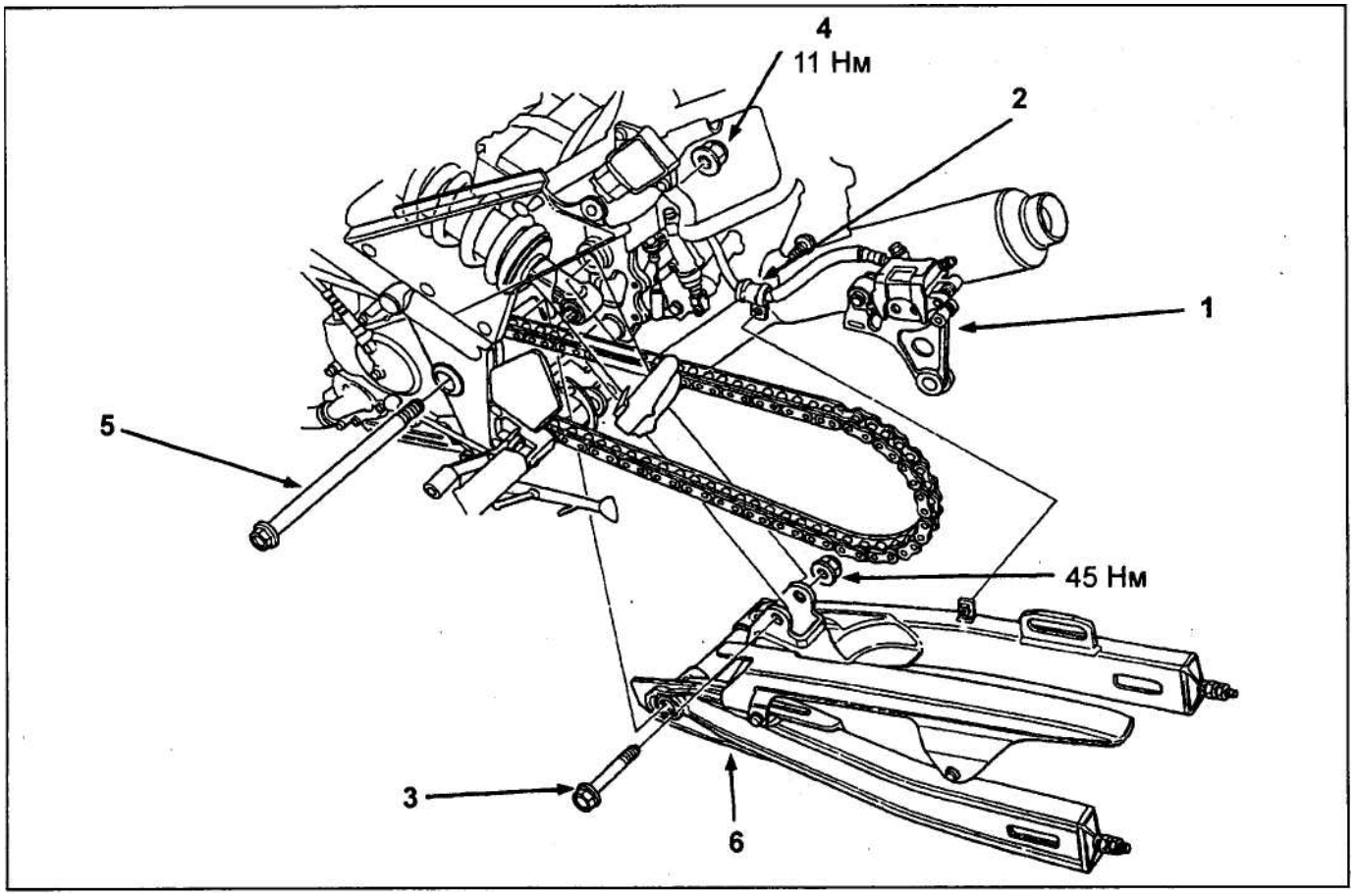

Маятник (снятие и установка CB400F (CB1)).1 - задний суппорт, 2 - зажим тормозного шланга, 3 - нижний болт крепления амортизатора, 4 - гайка шарнирного болта, 5 - шарнирный болт, 6 - маятник.

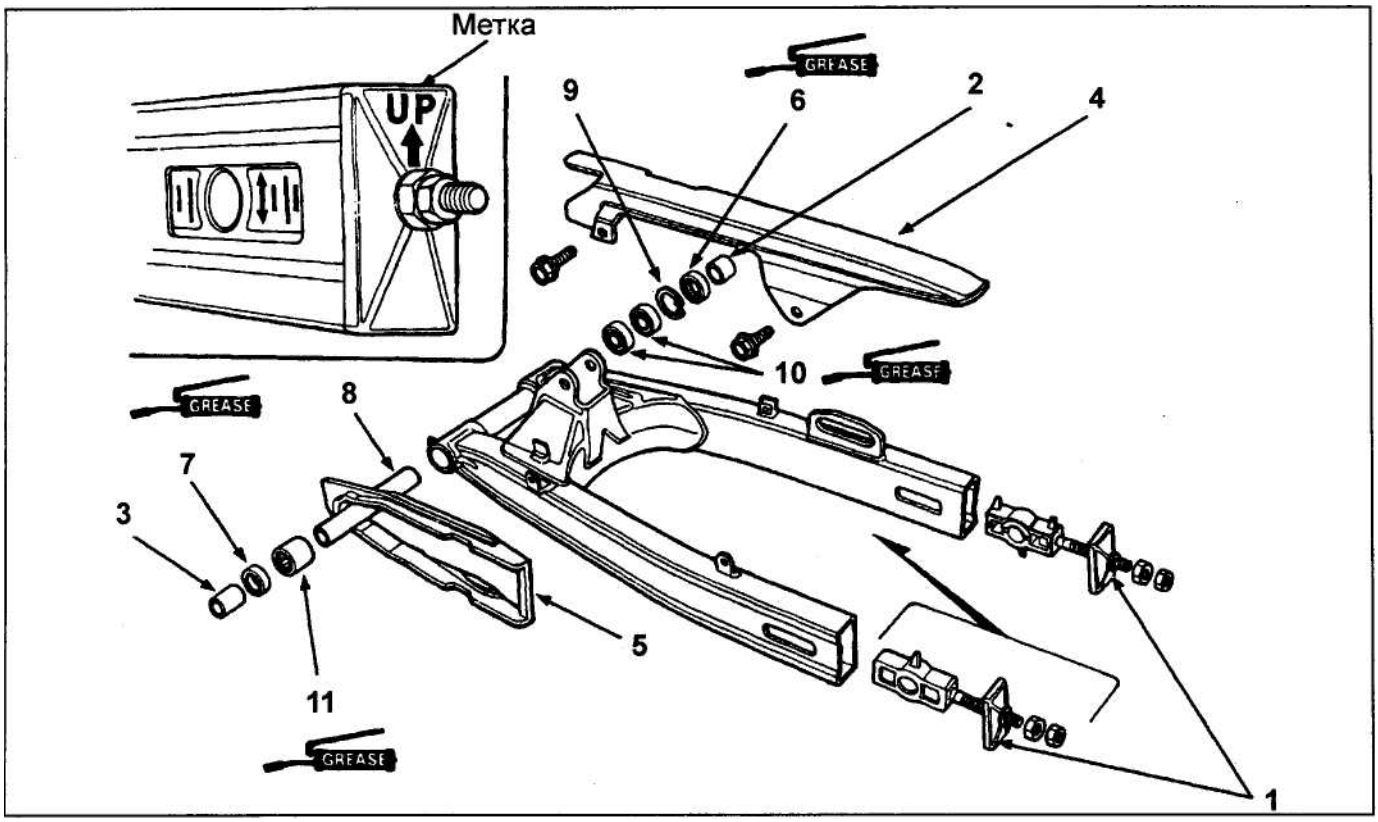

Маятник (разборка и сборка CB400F (CB1)). 1 - регулятор натяжения приводной цепи, 2 - правая опорная втулка, 3 • левая опорная втулка, 4 - защитная планка приводной цепи, 5 - успокоитель приводной цепи, 6 - правый пыльник, 7 - левый пыльник, 8 - дистанционная втулка, 9 • стопорное кольцо, 10 - шариковый подшипник, 11 - игольчатый подшипник.

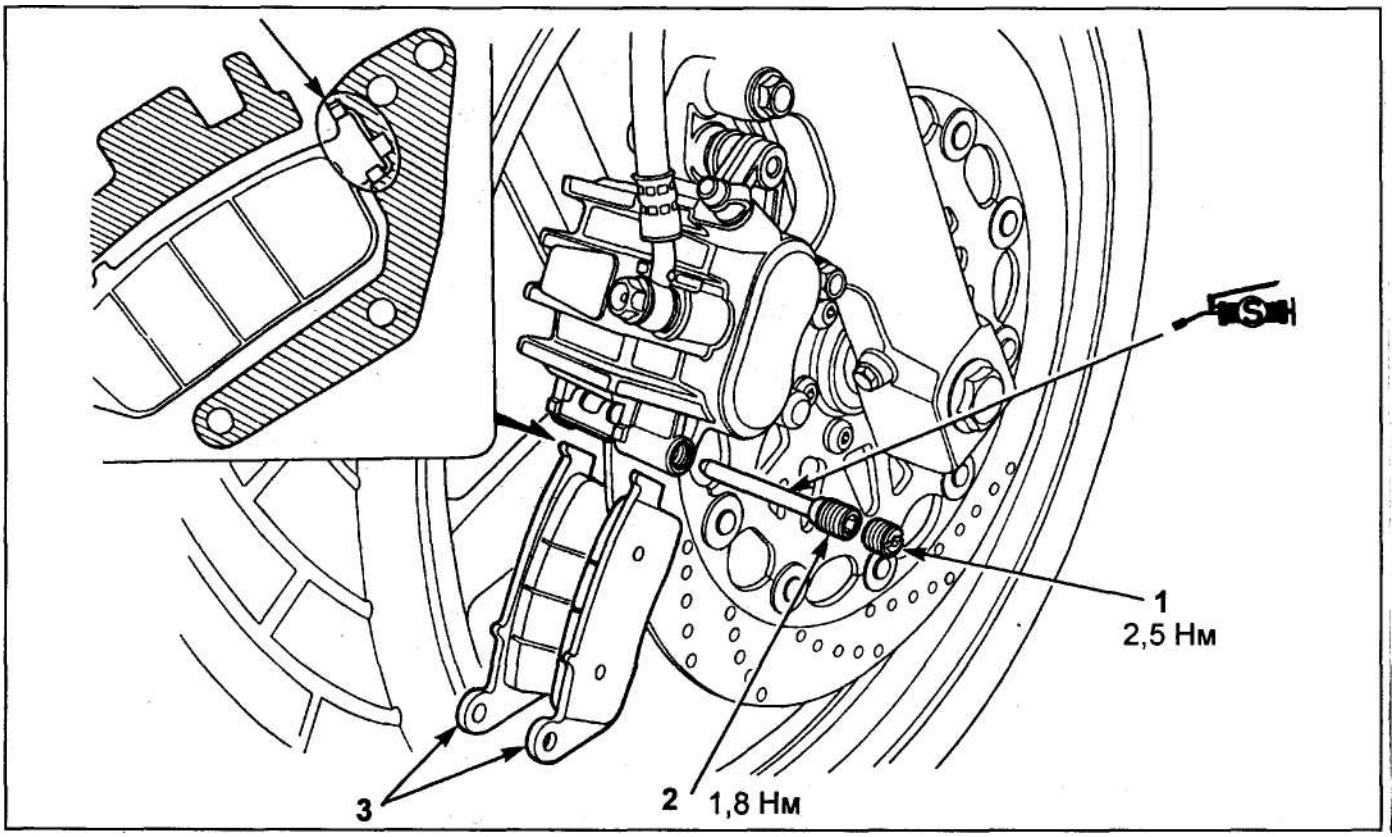

Передние тормозные колодки (CB400N). 1 - заглушка, 2 - фиксатор колодок, 3 - тормозные колодки.

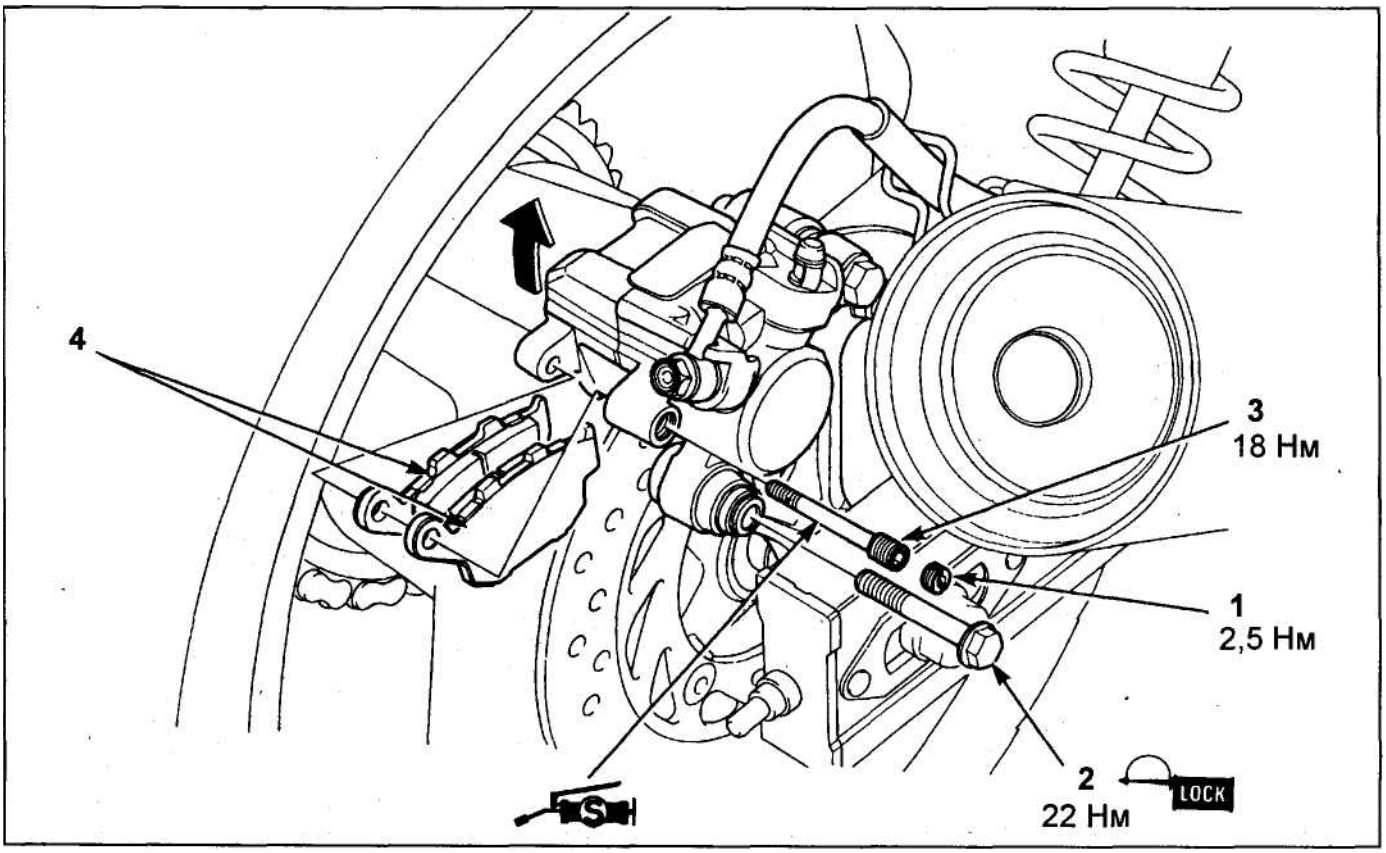

Задние тормозные колодки (CB400N). 1 - заглушка, 2 - болт крепления суппорта, 3 - фиксатор колодок, 4 - тормозные колодки.

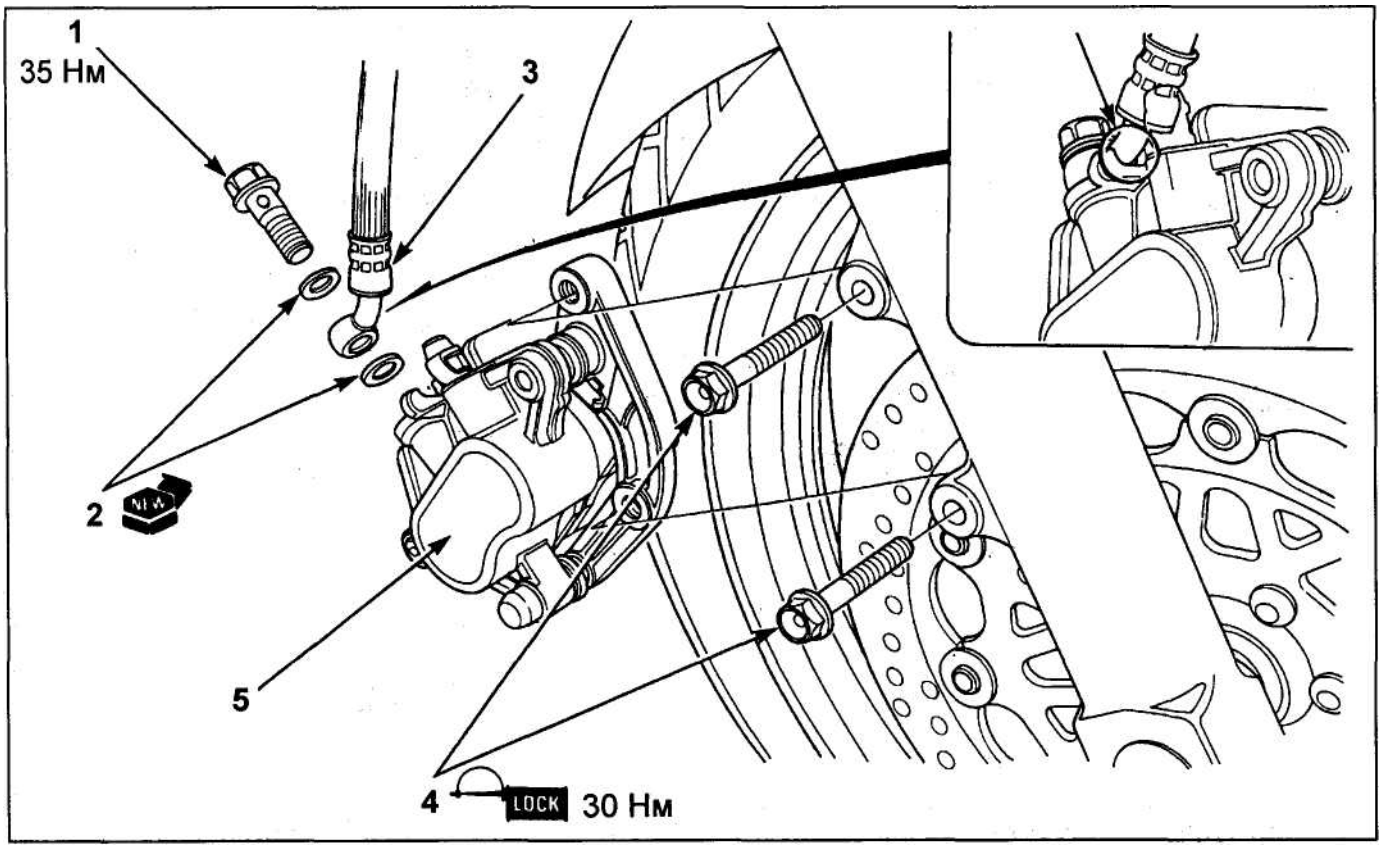

Передний суппорт (снятие и установка, CB400N). 1 - перепускной болт, 2 - шайбы, 3 - штуцер тормозного шланга, 4 - болты крепления суппорта, 5 - передний тормозной суппорт.

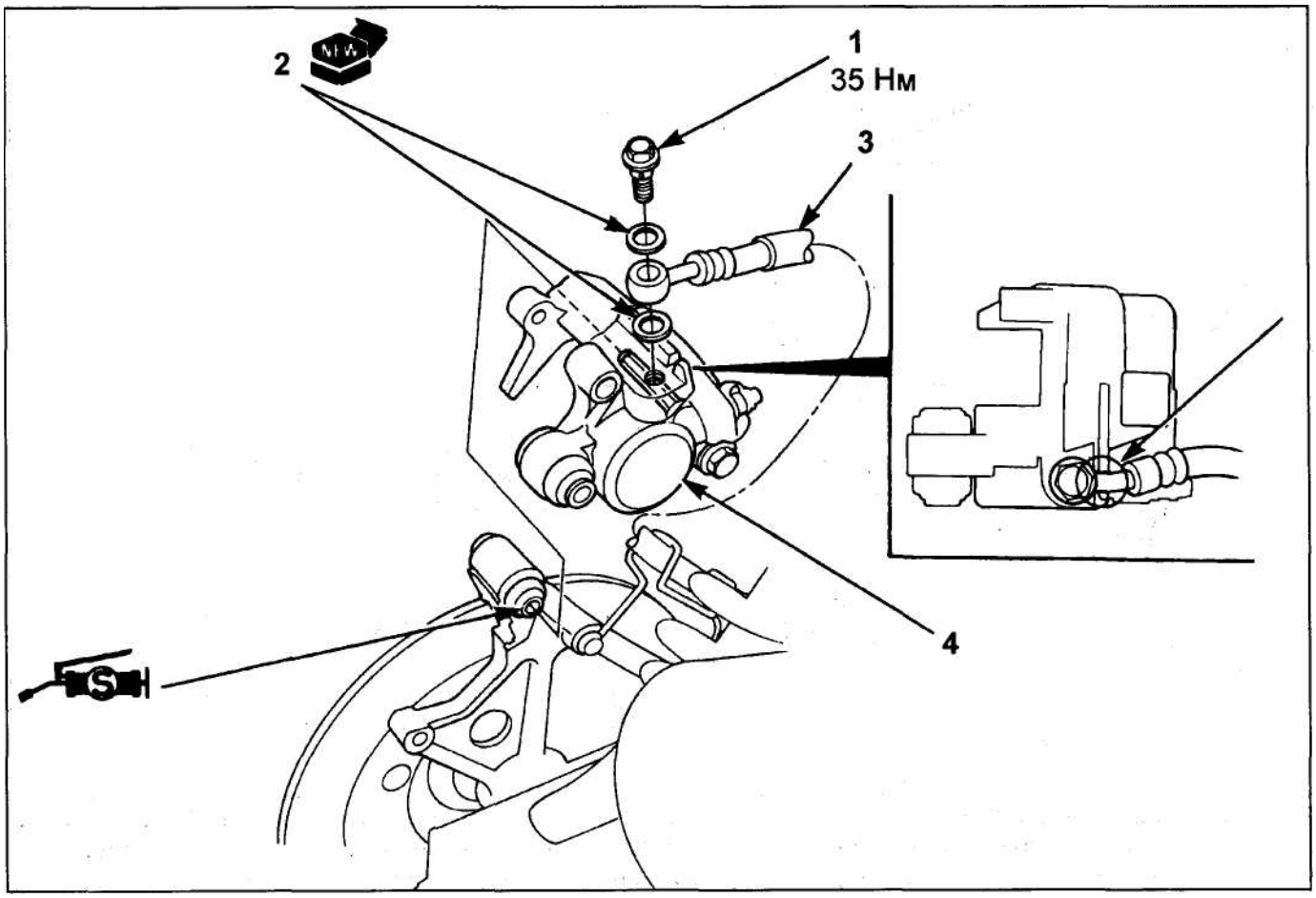

Задний суппорт (снятие и установка, CB400N). 1 - перепускной болт, 2 - шайба, 3 - штуцер тормозного шланга, 4 - задний тормозной суппорт.

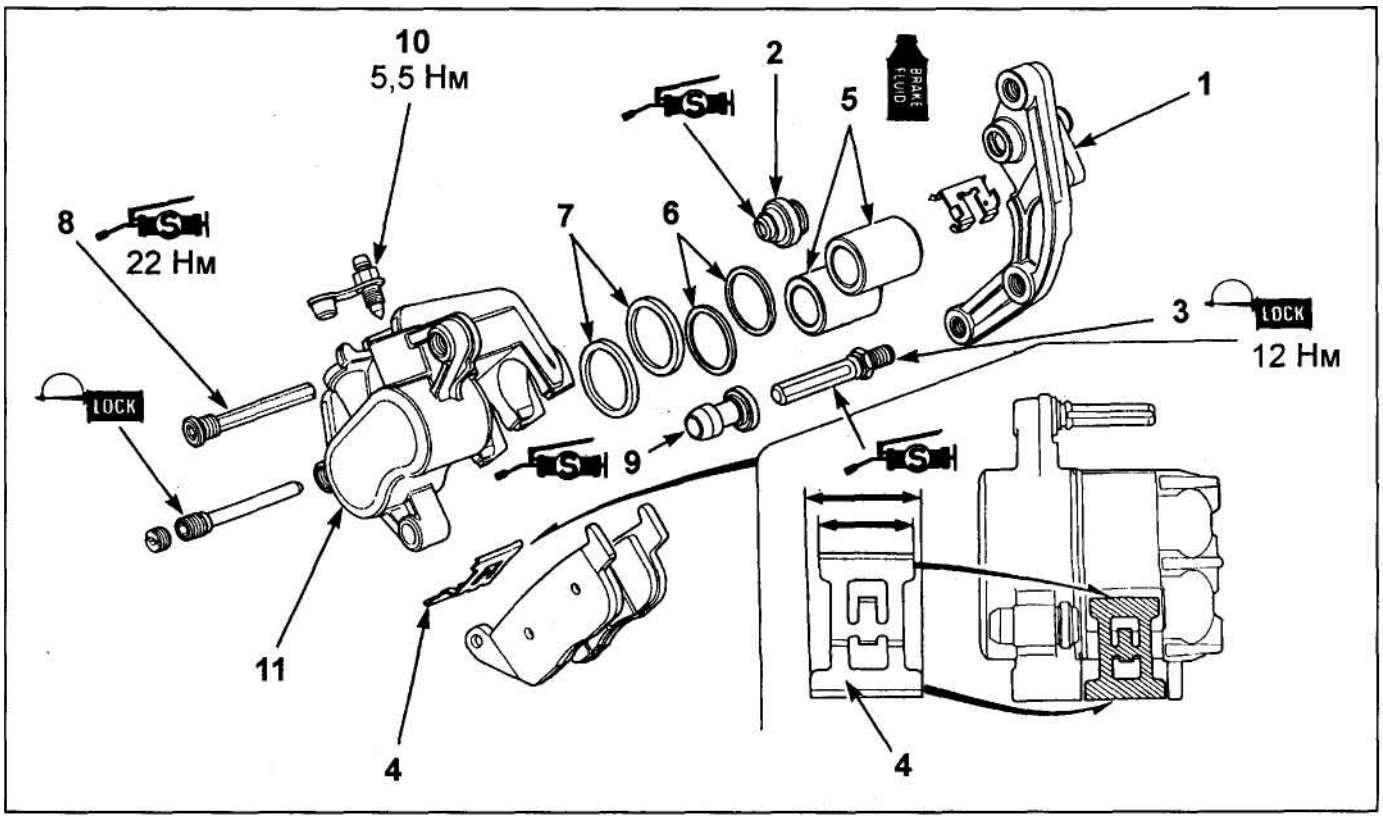

Передний суппорт (разборка и сборка, CB400N). 1 - кронштейн суппорта, 2 - защитный чехол, 3 - направляющий палец, 4 - пластинчатая пружина, 5 - поршень, 6 - пылезащитная манжета, 7 - уплотнительная манжета, 8 - направляющий палец, 9 -защитный чехол, 10 - штуцер прокачки, 11 - суппорт.

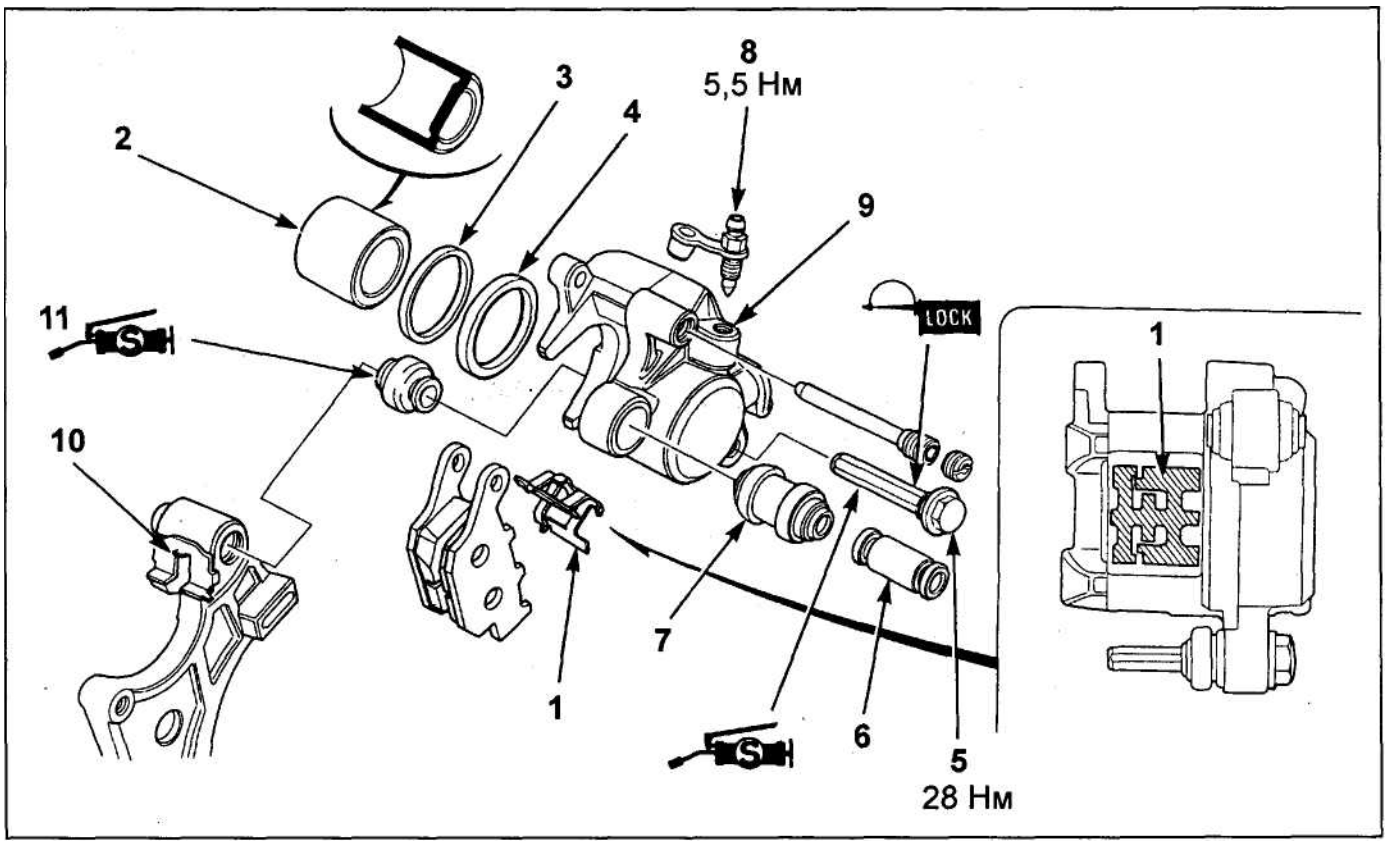

Задний суппорт (разборка и сборка, CB400N). 1 - пластинчатая пружина, 2 - поршень, 3 - пылезащитная манжета, 4 - уплотнительная манжета, 5 - направляющий палец, 6 - опорная втулка, 7 - защитный чехол, 8 - штуцер прокачки, 9 - суппорт, 10 - кронштейн суппорта, 11 - защитный чехол.

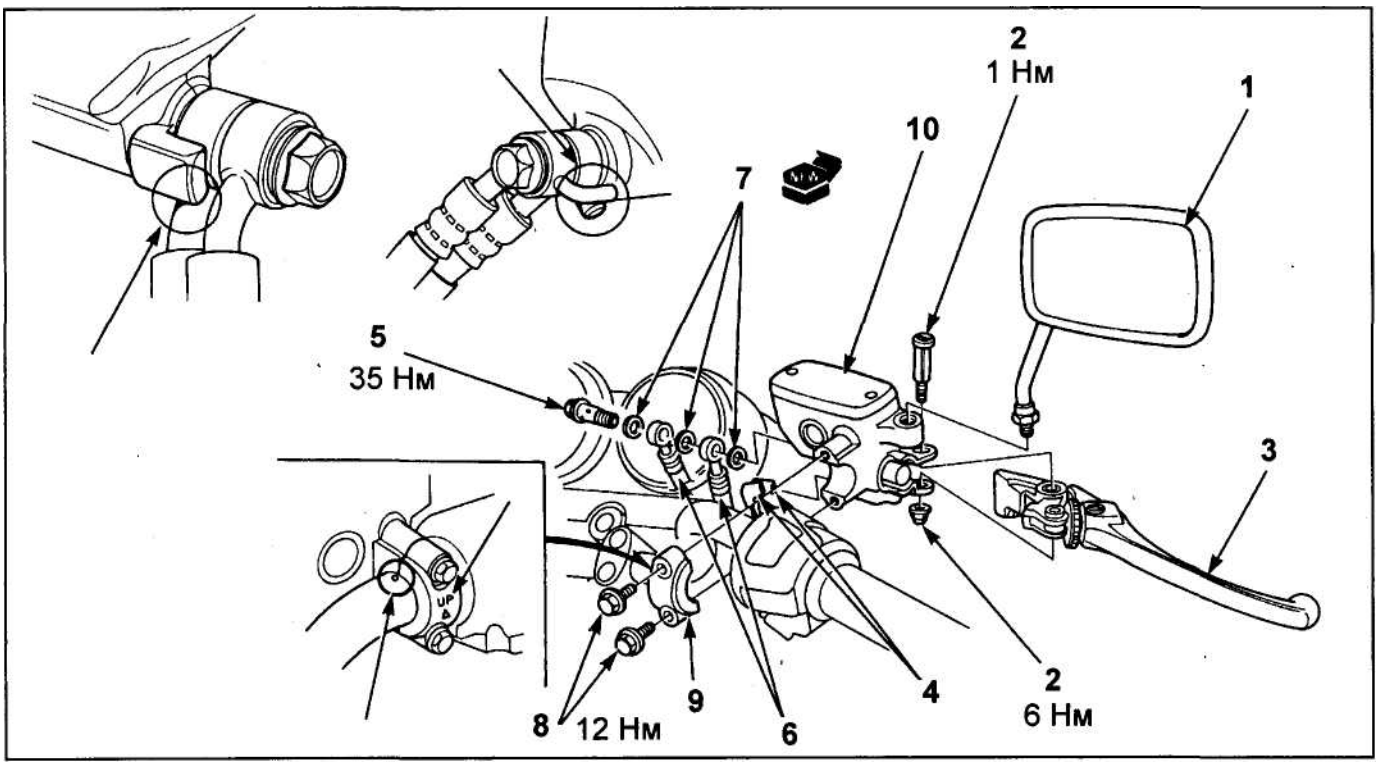

Главный тормозной цилиндр переднего тормоза (снятие и установка, CB400N). 1 - правое зеркало заднего вида, 2 - шарнирный болт рычага тормоза, 3 - рычаг тормоза, 4 - разъем выключателя стоп-сигнала, 5 - перепускной болт, 6 - штуцер тормозного шланга, 7 - шайбы, 8 - болт кронштейна ГТЦ, 9 - кронштейн ГТЦ, 10 - главный тормозной цилиндр.

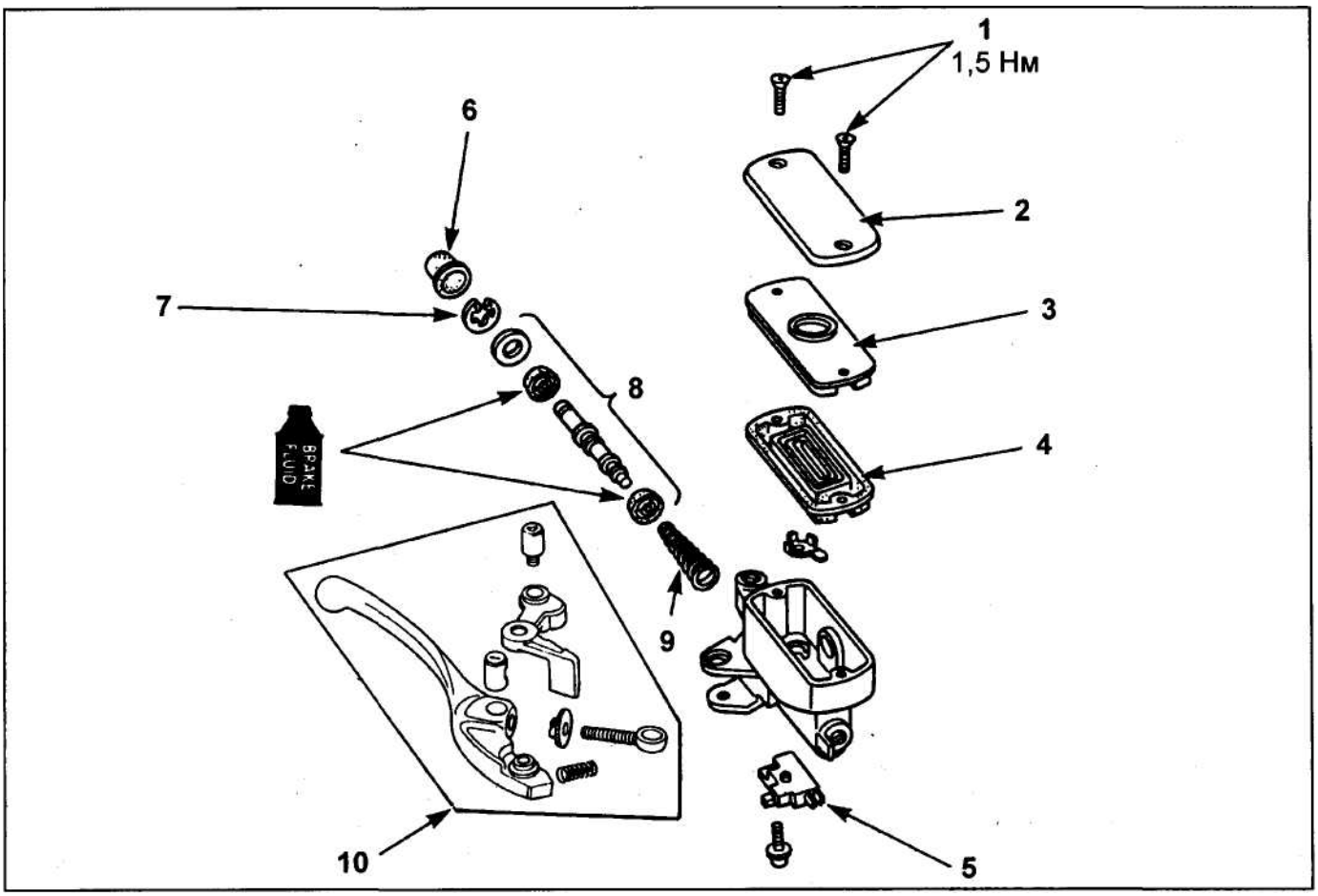

Главный тормозной цилиндр переднего тормоза (разборка и сборка, CB400N). 1 - винт, 2 - крышка бачка тормозной жидкости, 3 - пластина мембраны, 4 - мембрана, 5 - выключатель стоп-сигнала, 6 - пыльник, 7 - стопорное кольцо, 8 - поршень в сборе, 9 - пружина, 10 - рычаг тормоза.

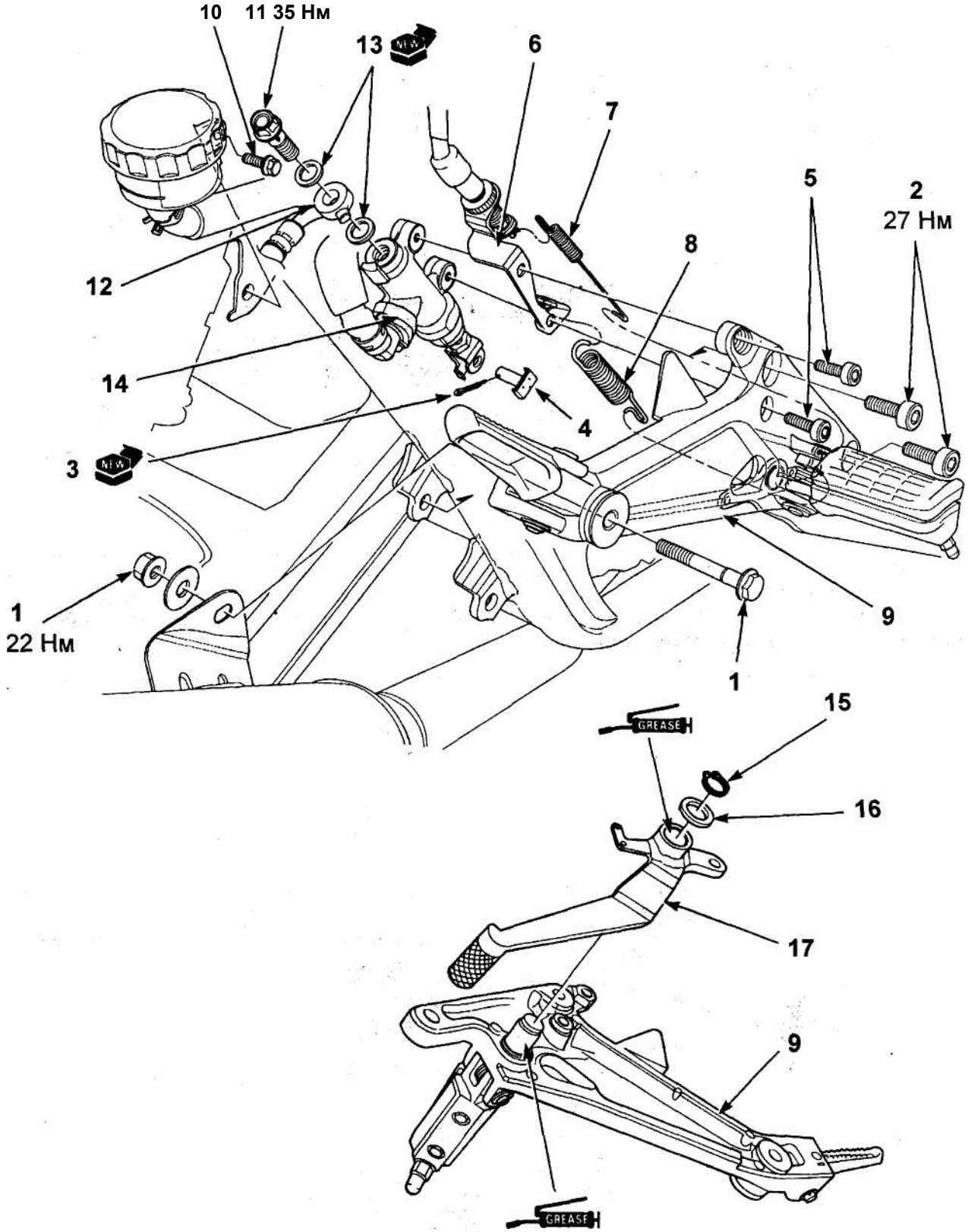

Главный тормозной цилиндр заднего тормоза (снятие и установка, CB400N). 1 - болт крепления глушителя, 2 - болт крепления правой подножки, 3 - шплинт, 4 - втулка штока, 5 - болт крепления ГГЦ, 6 - кронштейн выключателя стоп-сигнала, 7 - пружина выключателя стоп-сигнала, 8 - возвратная пружина педали тормоза, 9 - кронштейн правой подножки, 10 - болт крепления расширительного бачка, 11 - перепускной болт, 12 - штуцер тормозного шланга, 13 - шайба, 14 - ГТЦ, 15 - стопорное кольцо, 16 - шайба, 17 - педаль тормоза.

Главный тормозной цилиндр заднего тормоза (разборка и сборка, CB400N). 1 - болт крепления штуцера, 2 - штуцер, 3 - кольцевое уплотнение, 4 - наконечник штока, 5 - резиновая втулка, 6 - стопорное кольцо, 7 - шток, 8 - поршень ГТЦ, 9 - пружина, 10 - хомут, 11 - шланг бачка тормозной жидкости, 12 - крышка бачка тормозной жидкости, 13 - пластина, 14 - мембрана, 15 - бачок тормозной жидкости.

Honda CB400FIII$_T$, CB400FIII$_V$

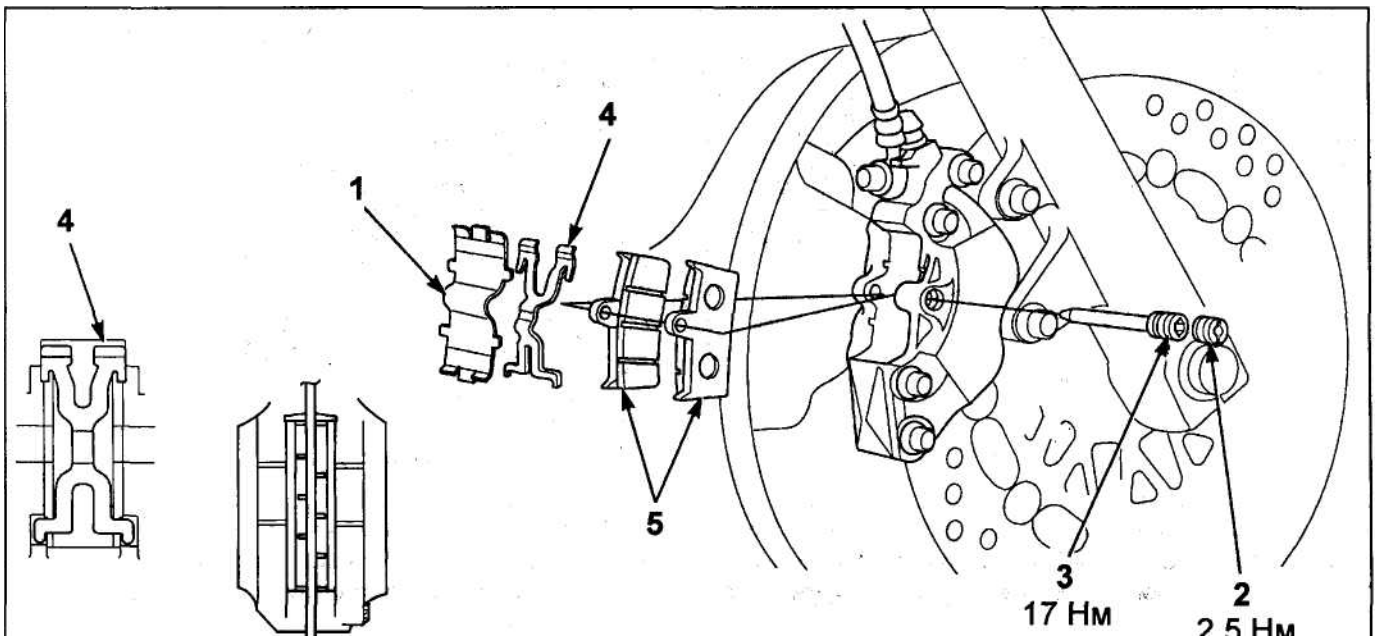

Передние тормозные колодки (CB400FIII$_T$). 1 - крышка, 2 - заглушка, 3 - направляющий палец, 4 - пружина, 5 - тормозные колодки.

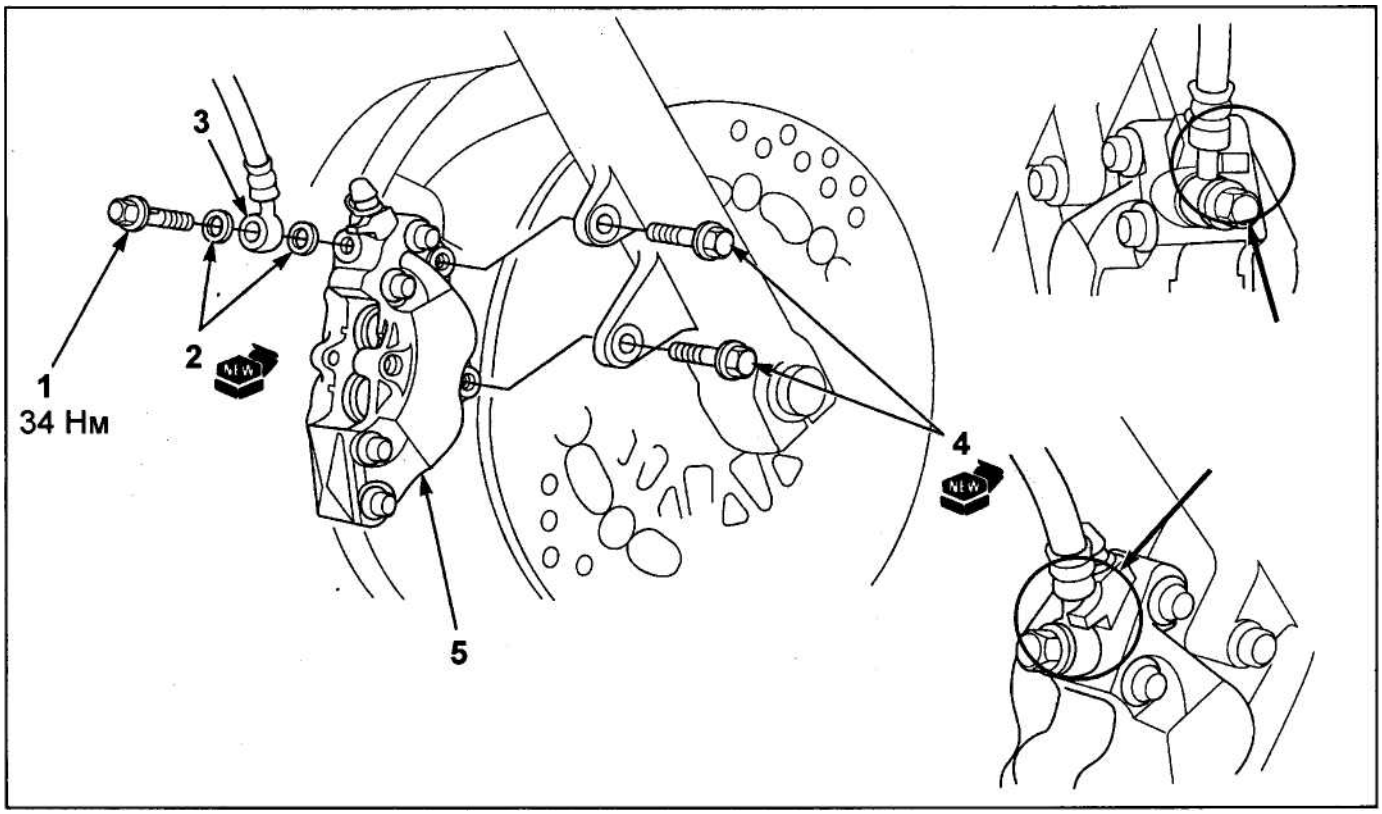

Передний тормозной суппорт (снятие и установка, CB400FIII$_T$). 1 - перепускной болт, 2 - шайбы, 3 - фитинг, 4 - болты крепления переднего суппорта, 5 - передний суппорт.

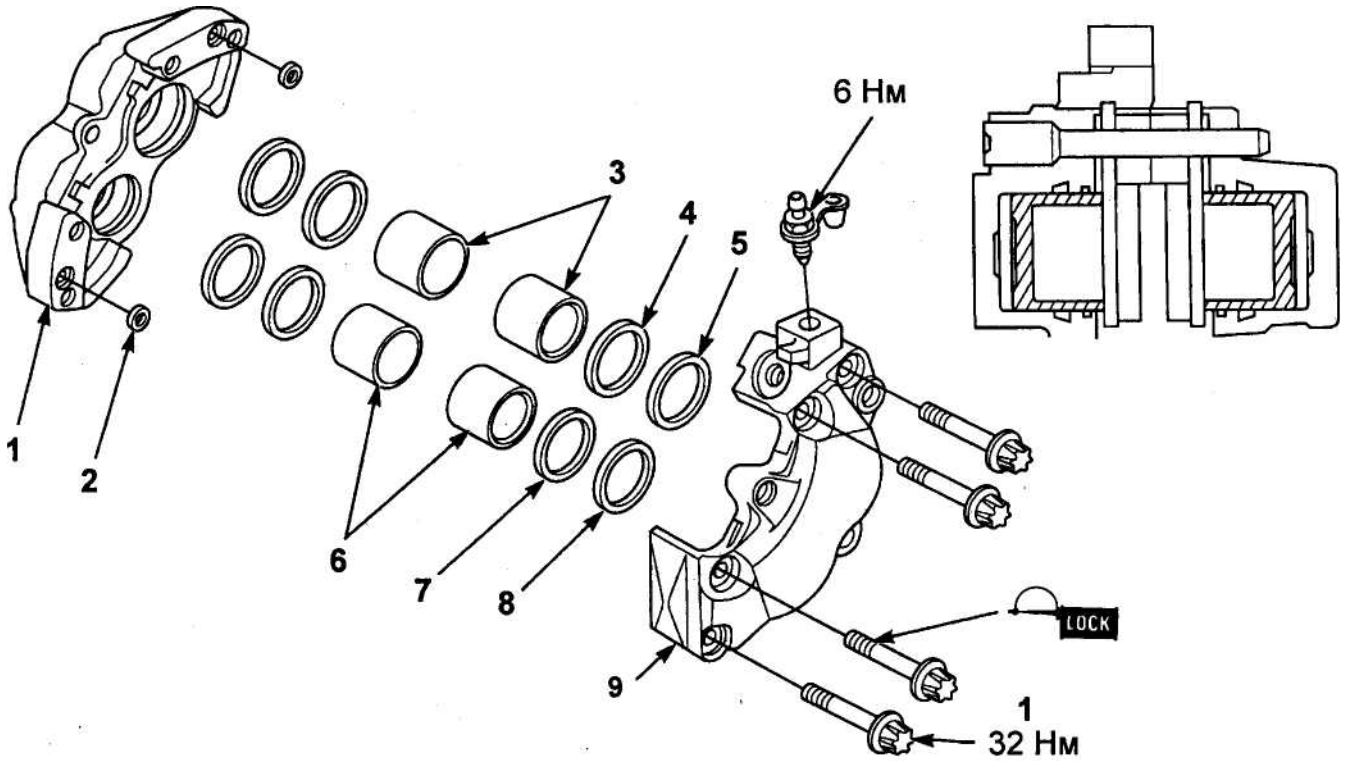

Передний тормозной суппорт (разборка и сборка, CB400FIII$_T$). 1 - внутренняя часть суппорта, 2 - прокладка, 3 • поршень "A", 4 - пылезащитная манжета "A", 5 - уплотнительная манжета "A", 6 - поршень "B", 7 - пылезащитная манжета "B", 8 - уплотнительная манжета "B", 9 - внешняя часть суппорта.

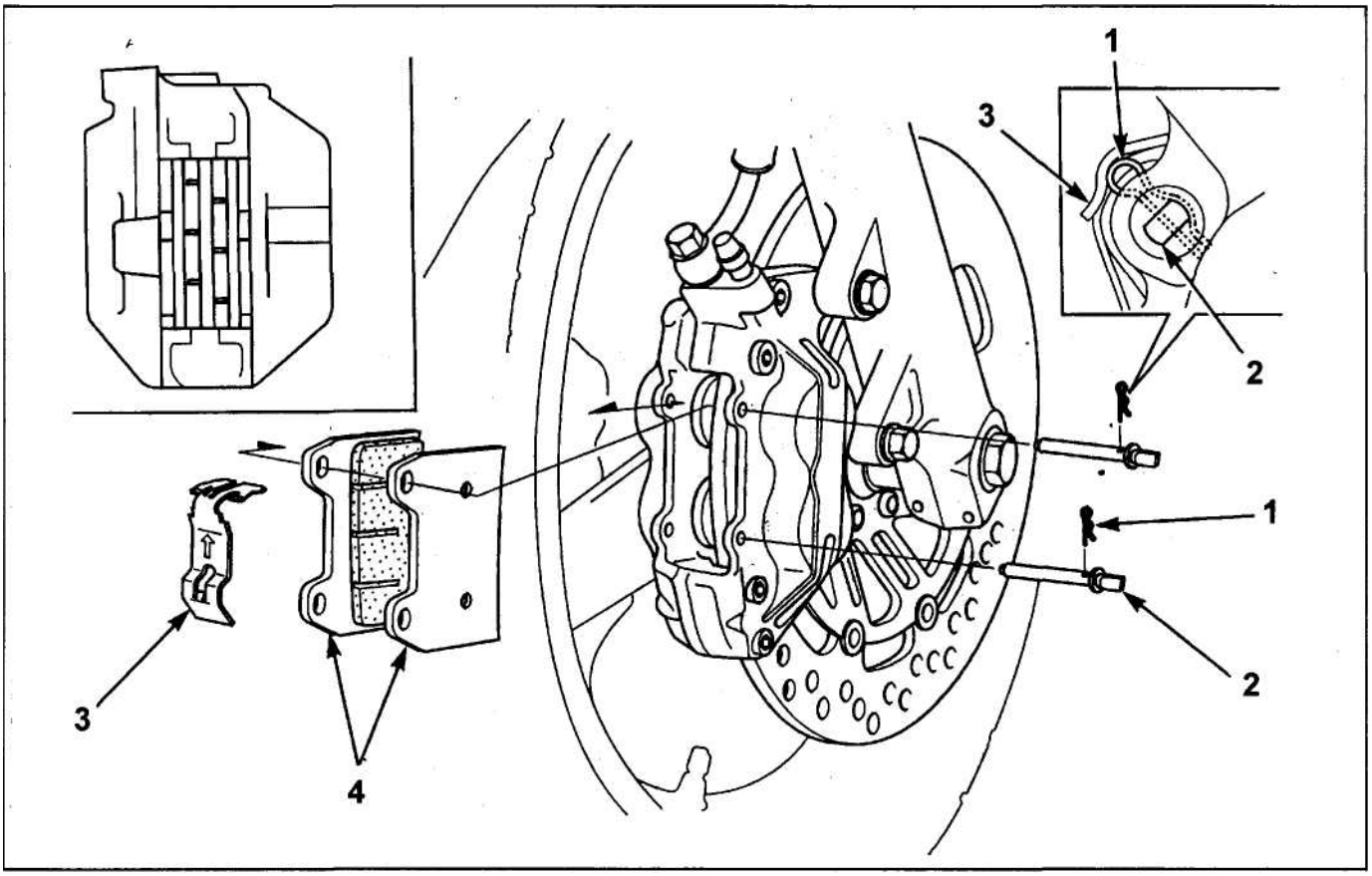

Передний тормозной суппорт (снятие и установка, CB400FIIIV). 1 - шплинт, 2 - направляющие пальцы, 3 - пружины, 4 - тормозные колодки.

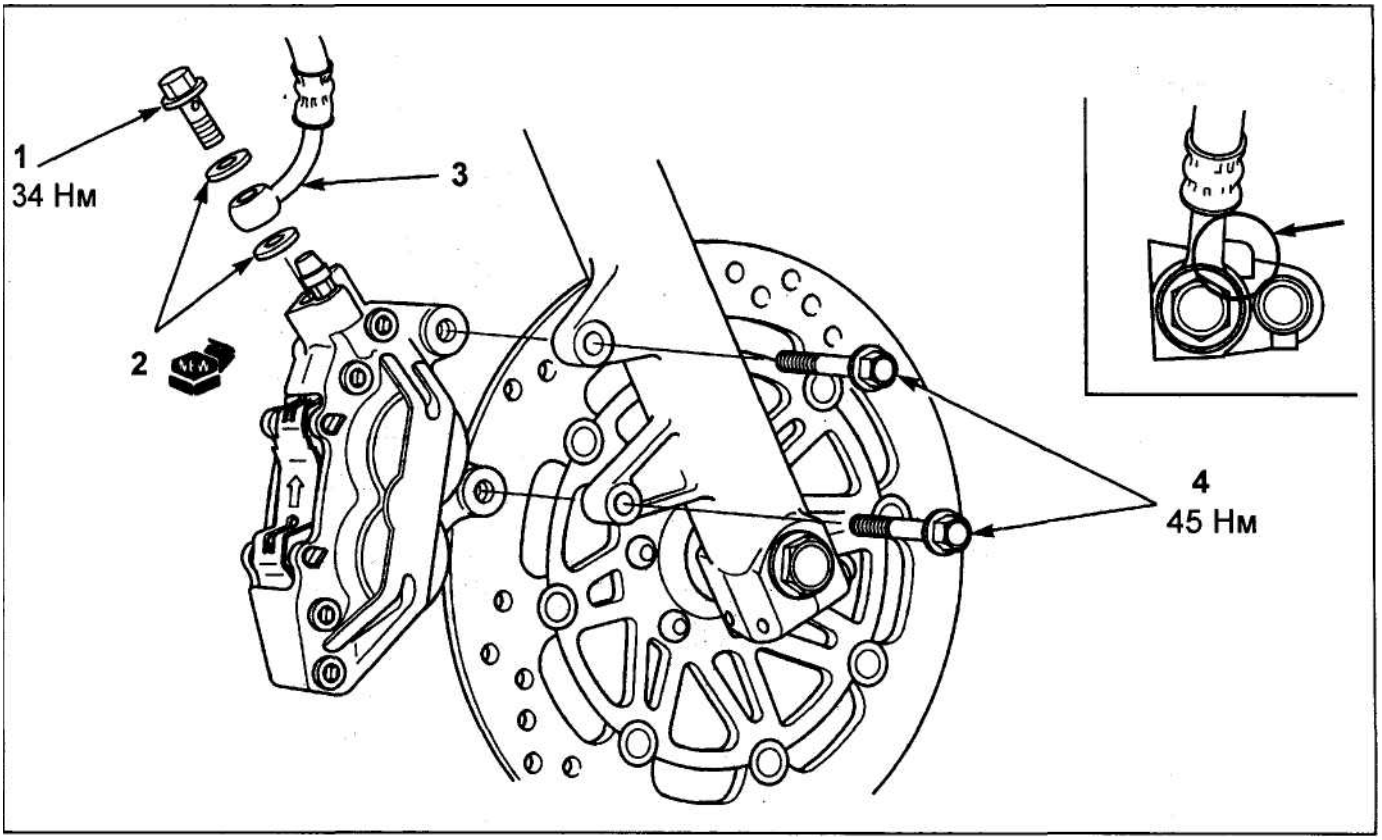

Передний тормозной суппорт (снятие и установка, CB400FIIIV). 1 - перепускной болт, 2 - шайбы, 3 - фитинг, 4 • болты крепления суппорта.

Передний тормозной суппорт (разборка и сборка, CB400FIIIV). 1 - поршень "А", 2 - пылезащитная манжета "А", 3 - уплотнительная манжета "А", 4 - поршень "В", 5 - пылезащитная манжета "В", 6 - уп-лотнительная манжета "В".

Honda CB400F(CB1)

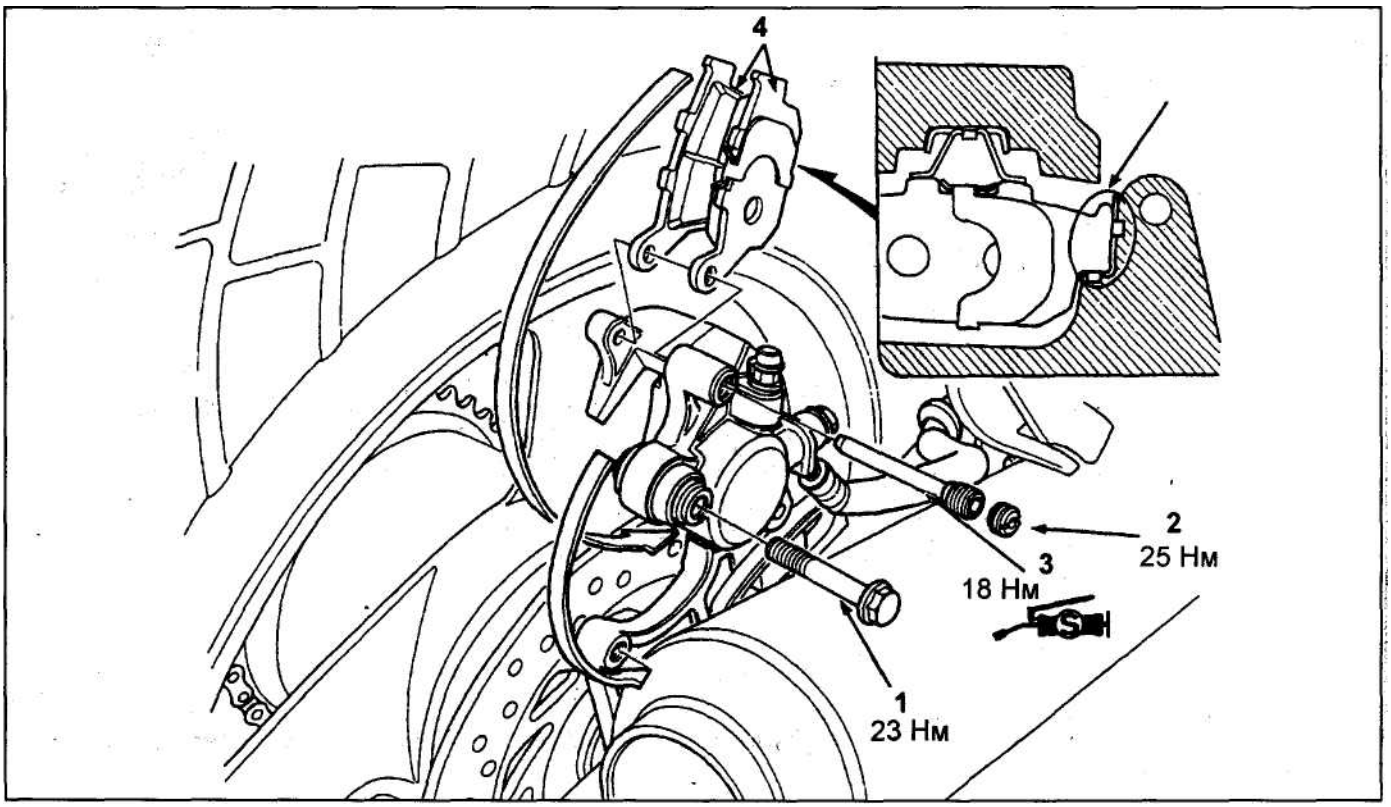

Задние тормозные колодки. 1 - болт крепления заднего суппорта, 2 - заглушка, 3 - направляющий палец, 4 - тормозная колодка.

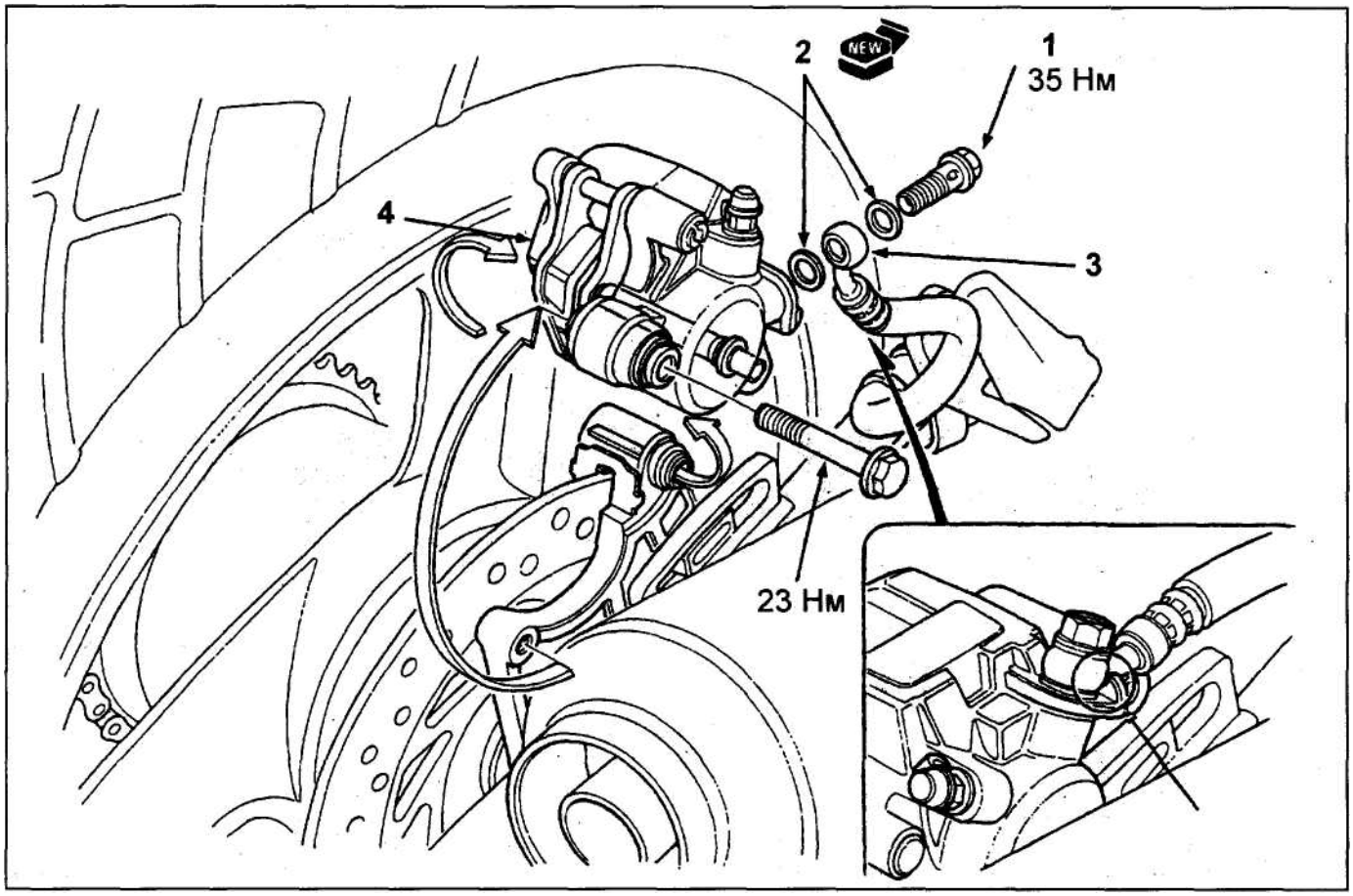

Задний тормозной суппорт (снятие и установка, CB400F (CB1)). 1 - перепускной болт, 2 - шайба, 3 - тормозной шланг, 4 - задний тормозной суппорт.

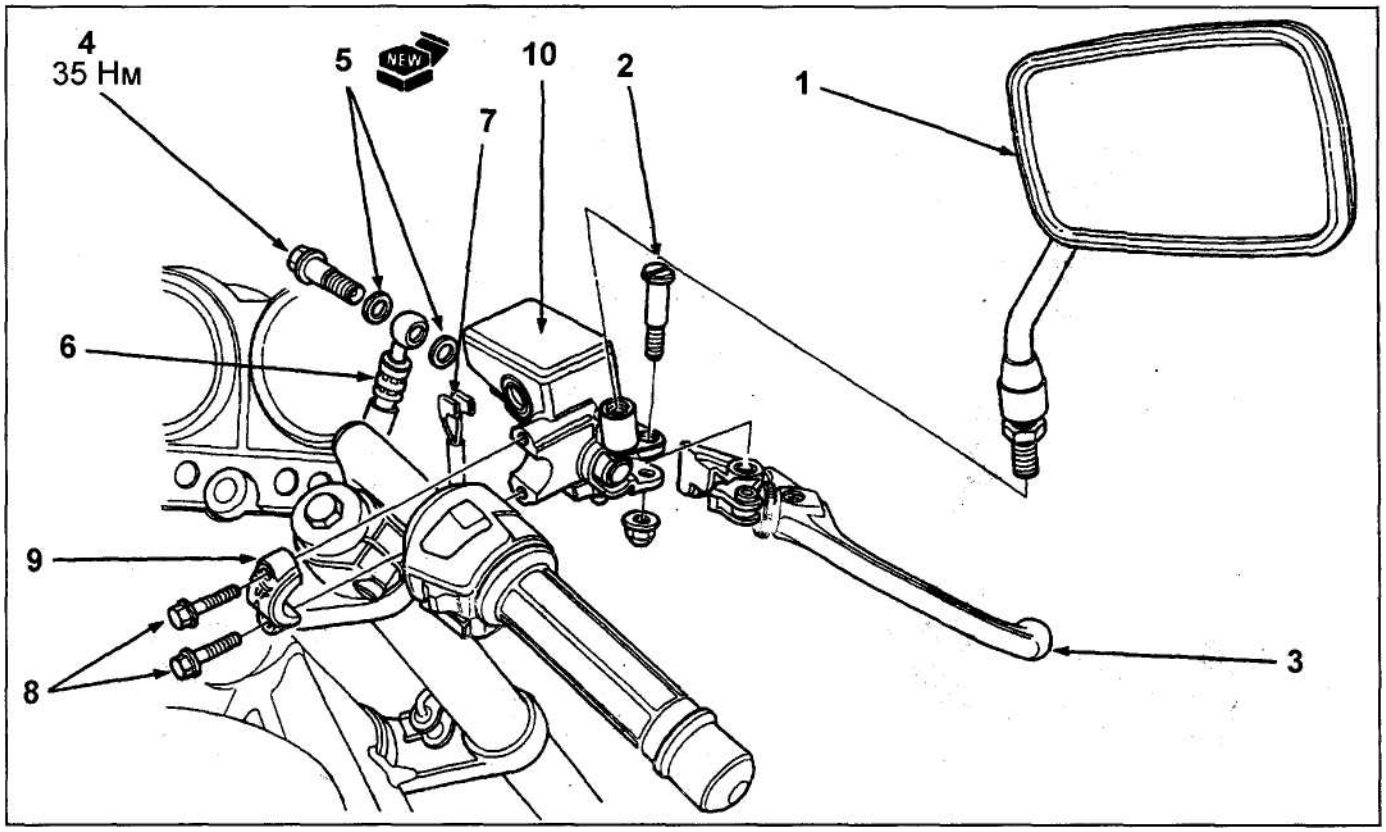

Главный тормозной цилиндр переднего тормоза (CB400F (CB1)). 1 • зеркало заднего вида, 2 - шарнирный болт рычага тормоза, 3 - рычаг тормоза, 4 - перепускной болт, 5 - шайбы, 6 - тормозной шланг, 7 - разъем выключателя стоп-сигналов, 8 -болт крепления ГТЦ, 9 - кронштейн ГТЦ, 10 - ГГЦ.

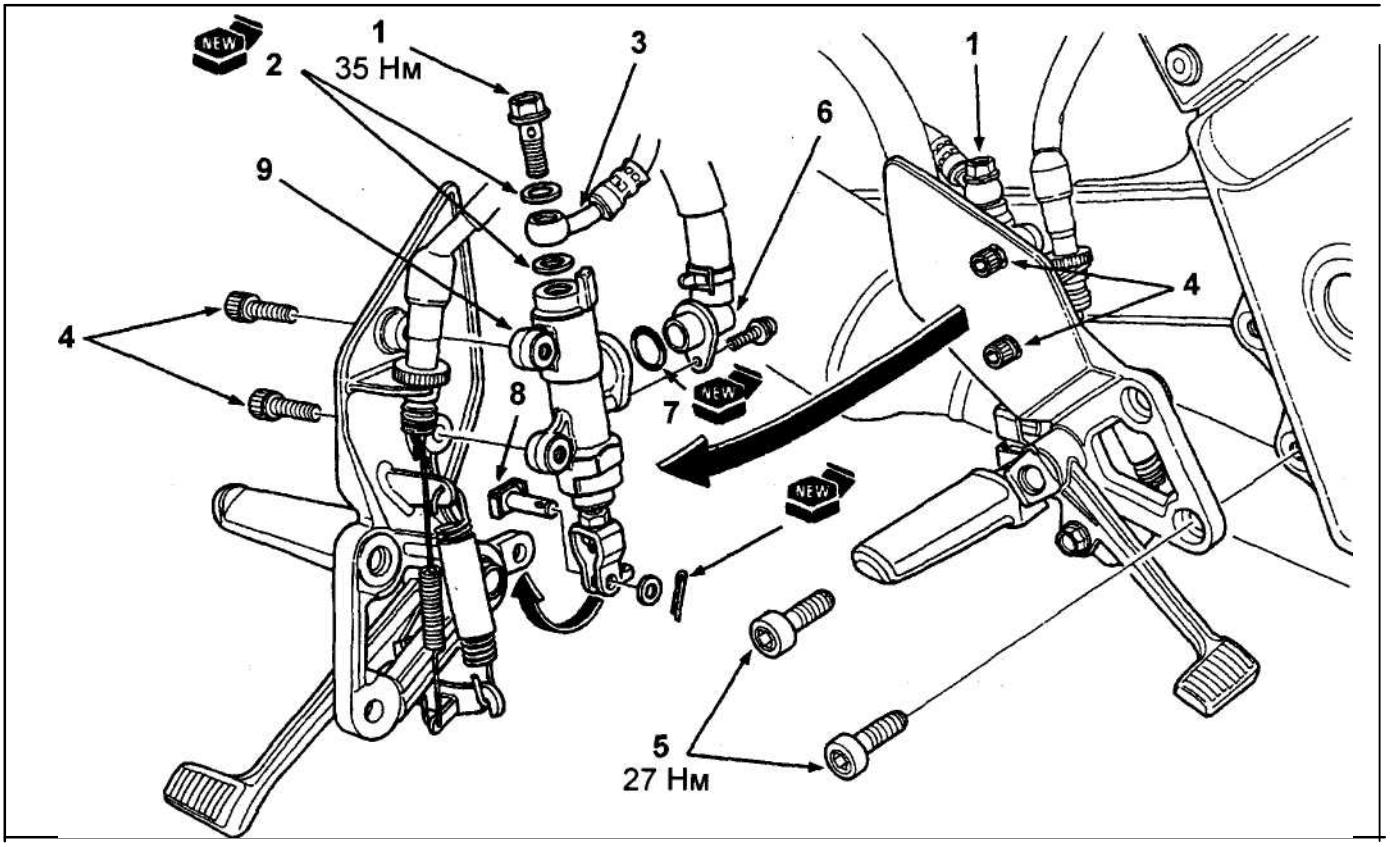

Главный тормозной цилиндр заднего тормоза (снятие и установка, CB400F (CB1)). 1 - перепускной болт, 2 • шайбы, 3 - фитинг, 4 - болт крепления ГТЦ, 5 - болты крепления подножки, 6 - тормозной шланг (фитинг), 7 - кольцевое уплотнение, 8 - втулка штока, 9 - ГТЦ.

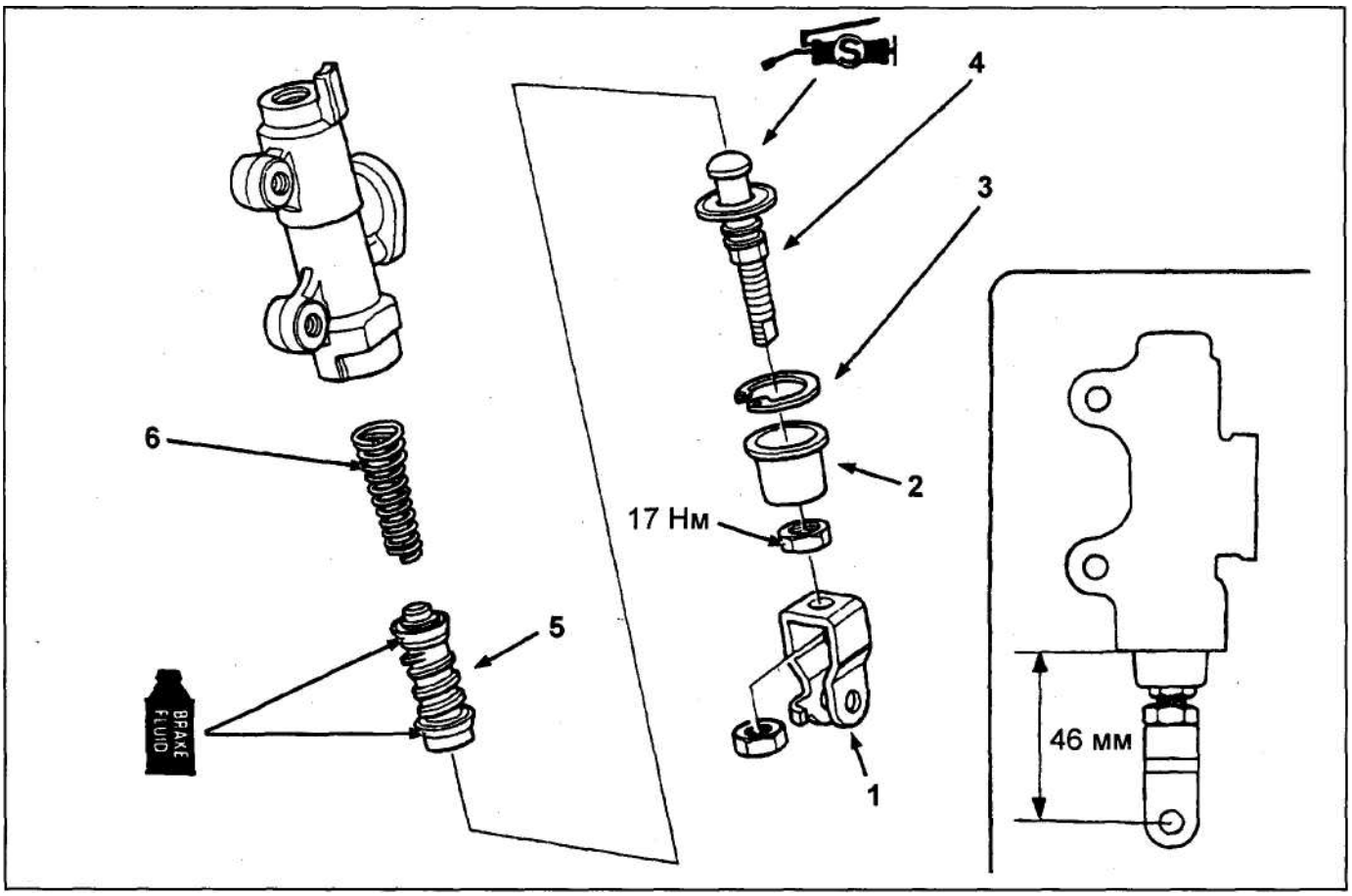

Главный тормозной цилиндр заднего тормоза (разборка и сборка, CB400F (CB1)). 1 - наконечник штока, 2 - резиновая втулка, 3 - стопорное кольцо, 4 - шток, 5 - поршень ГТЦ, 6 - пружина.

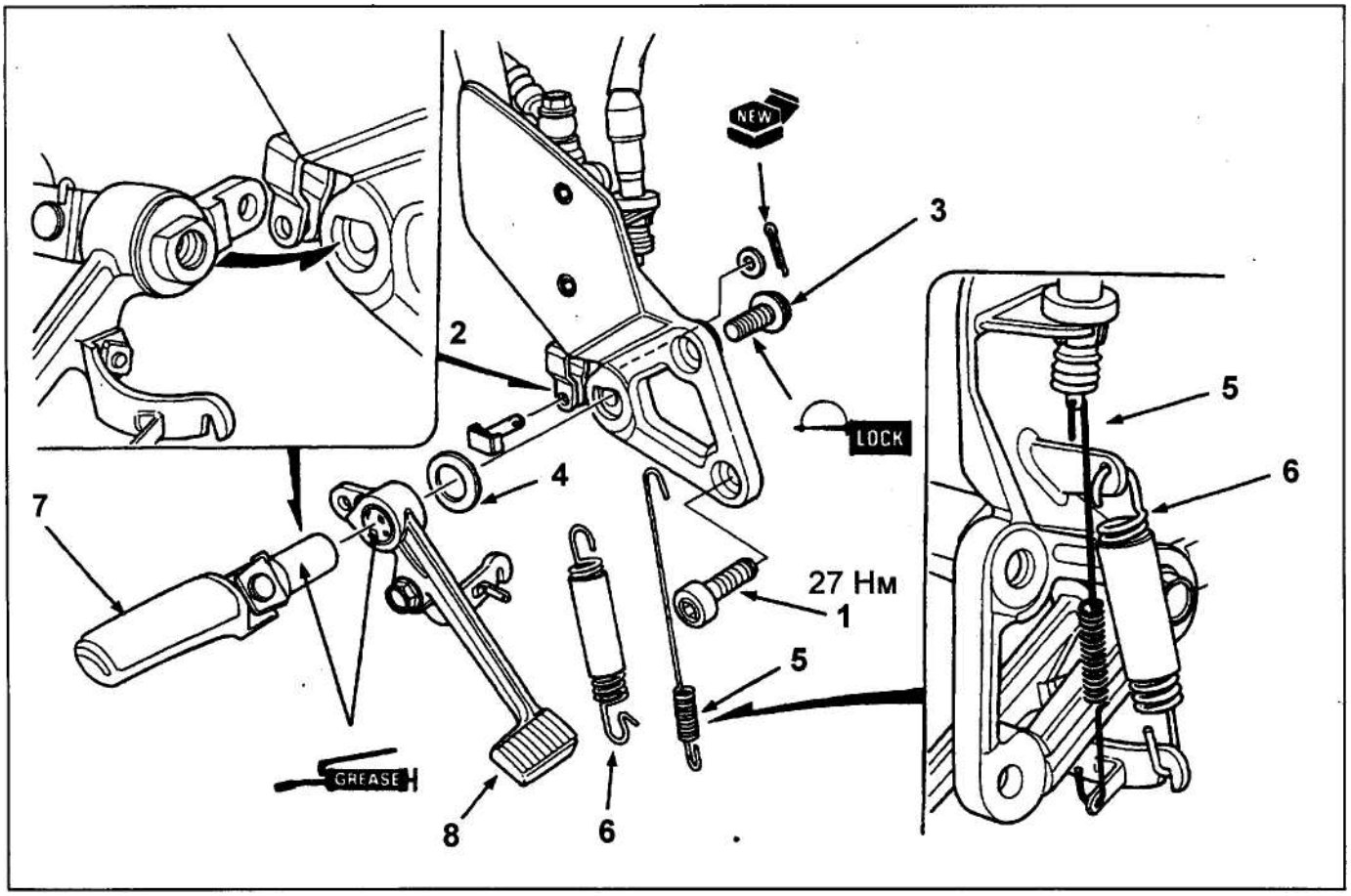

Педаль заднего тормоза (GB400F (CB1)). 1 - болт крепления подножки, 2 - втулка, 3 - правый стопорный болт, 4 - шайба, 5 - пружина выключателя стоп-сигналов, 6 - возвратная пружина педали тормоза, 7 - задняя подножка, 8 - педаль тормоза.

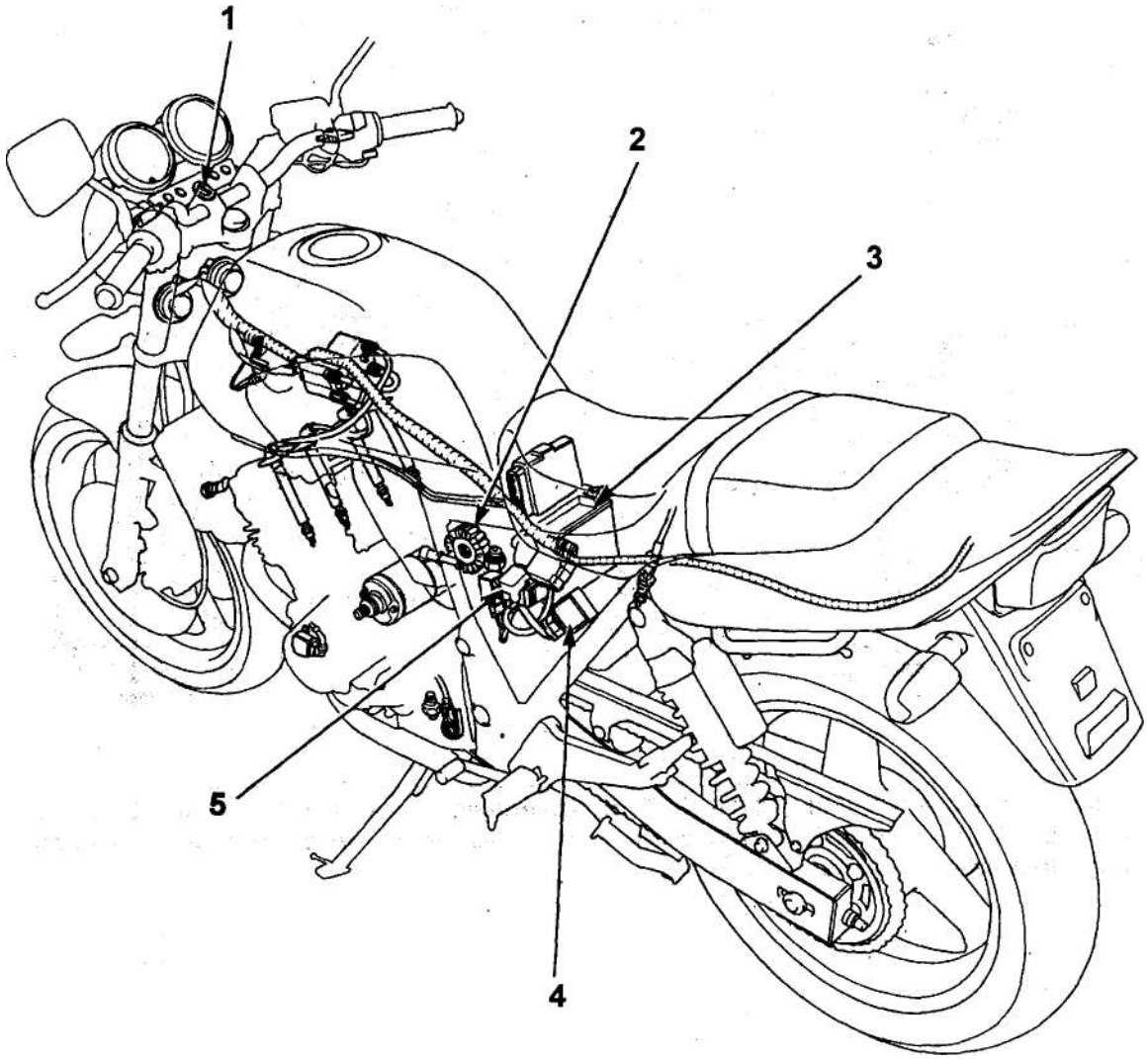

Расположение компонентов системы зарядки (CB400N). 1 - замок зажигания, 2 - генератор, 3 - аккумуляторная батарея, 4 - регулятор напряжения, 5 - главный предохранитель (30А).

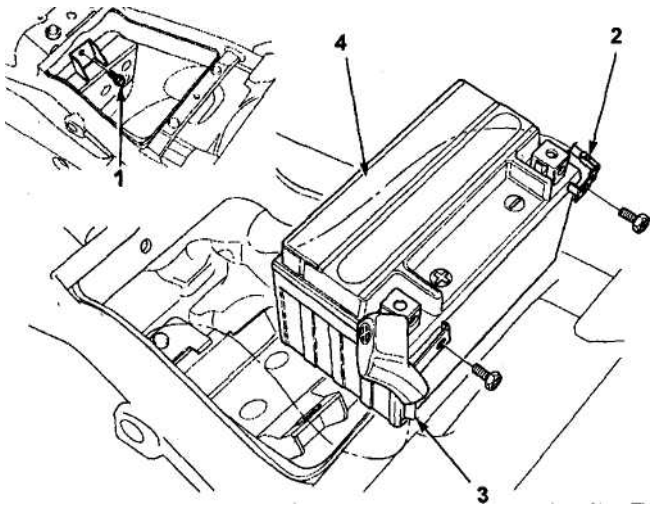

Аккумуляторная батарея

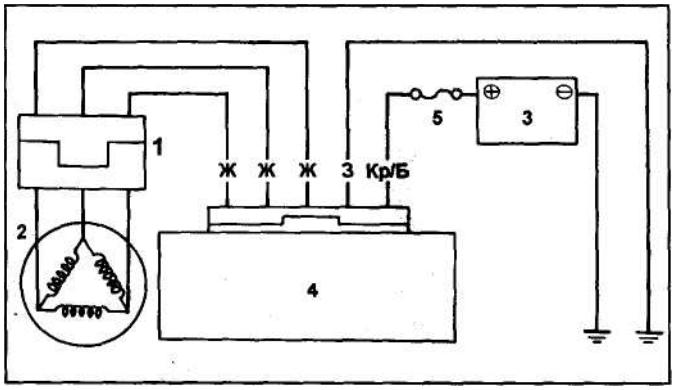

Принципиальная схема системы зарядки. 1 - разъем генератора, 2 - генератор, 3 - аккумуляторная батарея, 4 - регулятор напряжения, 5 - главный предохранитель (30А).

1 - болт крышки, 2 - провод отрицательной клеммы, 3 - провод положительной клеммы, 4 - аккумуляторная батарея.

1. Проверьте напряжение на выводах аккумулятор ной батареи, если оно ниже номинального, заряди те аккумуляторную батарею.

Номинальное напряжение..... более 12,8 В

2. Проверьте напряжение на выводах аккумулятор ной батареи при работающем двигателе и вклю ченном дальнем свете фары.

Номинальное напряжение (при 5000 об/мин) ..... 14,0-16,0 В

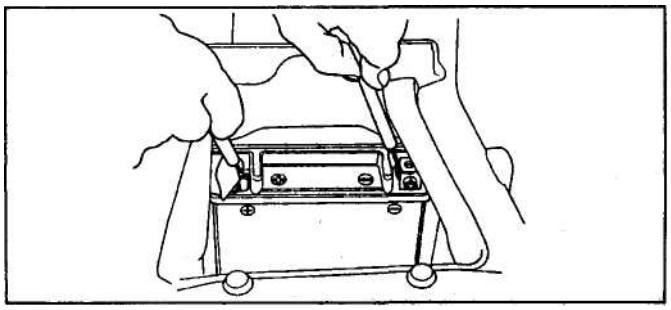

3. Проверьте с помощью амперметра отсутствие замыкания на массу электрооборудования.

Максимальный ток..... 0,01 мА

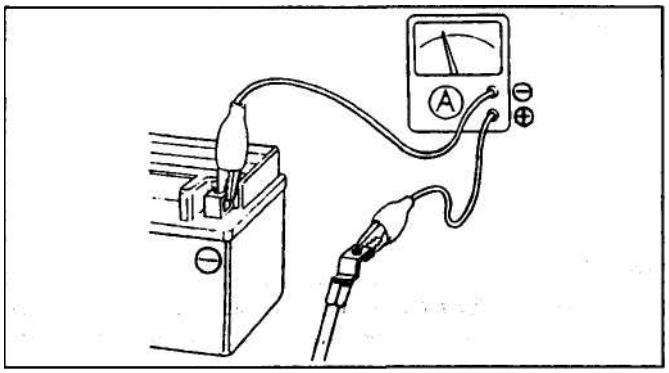

Регулятор напряжения (выпрямитель)

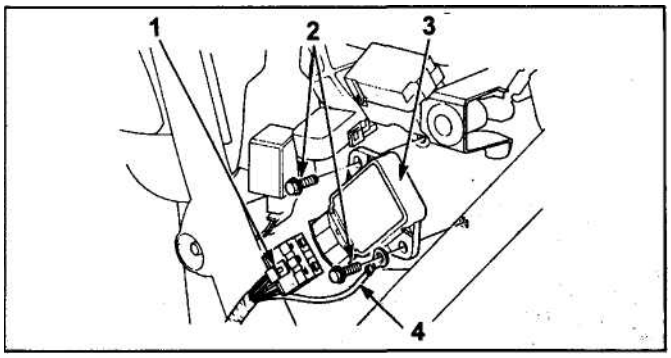

1 - разъем выпрямителя, 2 - болт крепления, 3 - регулятор напряжения (выпрямитель), 4 - провод массы.

1. Проверьте сопротивление между выводами выпрямителя.

	Вывод"+"			
Вывод"-"	A	L	в	E
A	-	∞	3-50	∞
L	∞	-	∞	5-100
B	∞	∞	.-	

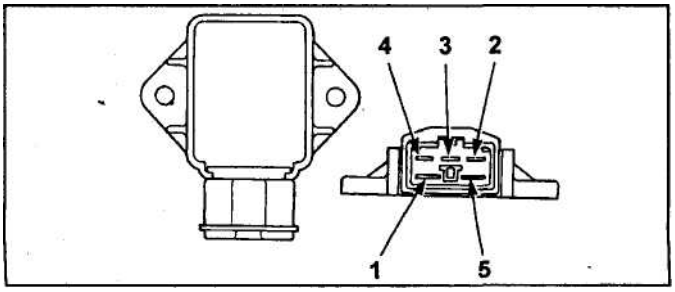

CB400N (кОм)

-\+	1	2	3	4	5
1	-	∞	∞	∞	
2	0,5-10	-	∞	∞	∞
3	0,5-10	∞	-	∞	∞
4	0,5-10	∞	∞	-	∞
5	0,7-15	0,5-10	0,5-10	0,15-10	-

CB400F (SK30SEI) (кОм)

-\+	1	2	3	4	5
1	-	∞	∞	∞	∞
2	0,5-10	-	30 - 500	30 - 500	10-200
3	0,5-10	∞	-	∞	∞
4	0,5-10	∞	∞	-	∞
5	1 -20	0,5-10	0,5-10	0,15-10	

CB400F (SH609) (кОм)

-\+	1	2	3	4	5
1	-	∞	∞	∞	∞
2	0,5-10	-	30 - 500	30 - 500	10-200
3	0,5-10	30 - 500	-	30 - 500	10-200
4	0,5-10	30 - 500	30 - 500	-	10-200
5	1 -20 .	0,5-10	0,5-10	0,15-10	-

2. Проверьте наличие напряжения аккумуляторной батареи между выводами разъема выпрямителя (Кр) и (Б), проверьте наличие проводимости между выводом разъема (3) и массой.

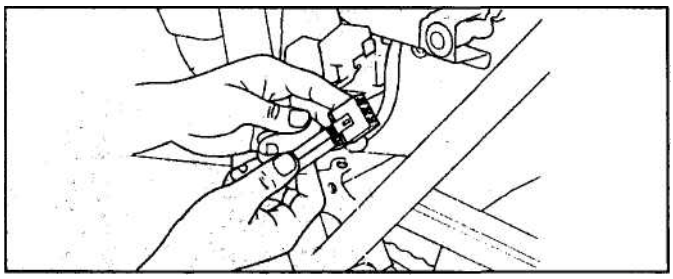

E	∞	5-100	∞	-

3. Проверьте сопротивление обмотки генератора.

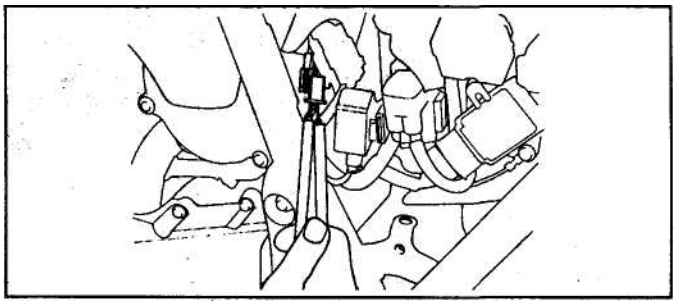

Номинальное сопротивление ..... 0,1 -1,0 Ом

Генератор. 1 - разъем генератора, 2 - правая крышка картера, 3 - болт крепления маховика (ротора), 4 - шайба, 5 - маховик (ротор генератора), 6 - шпонка, 7 - болт зажима проводки, 8 - зажим проводки, 9 - болты крепления статора, 10 - разъем, 11 - статор в сборе.

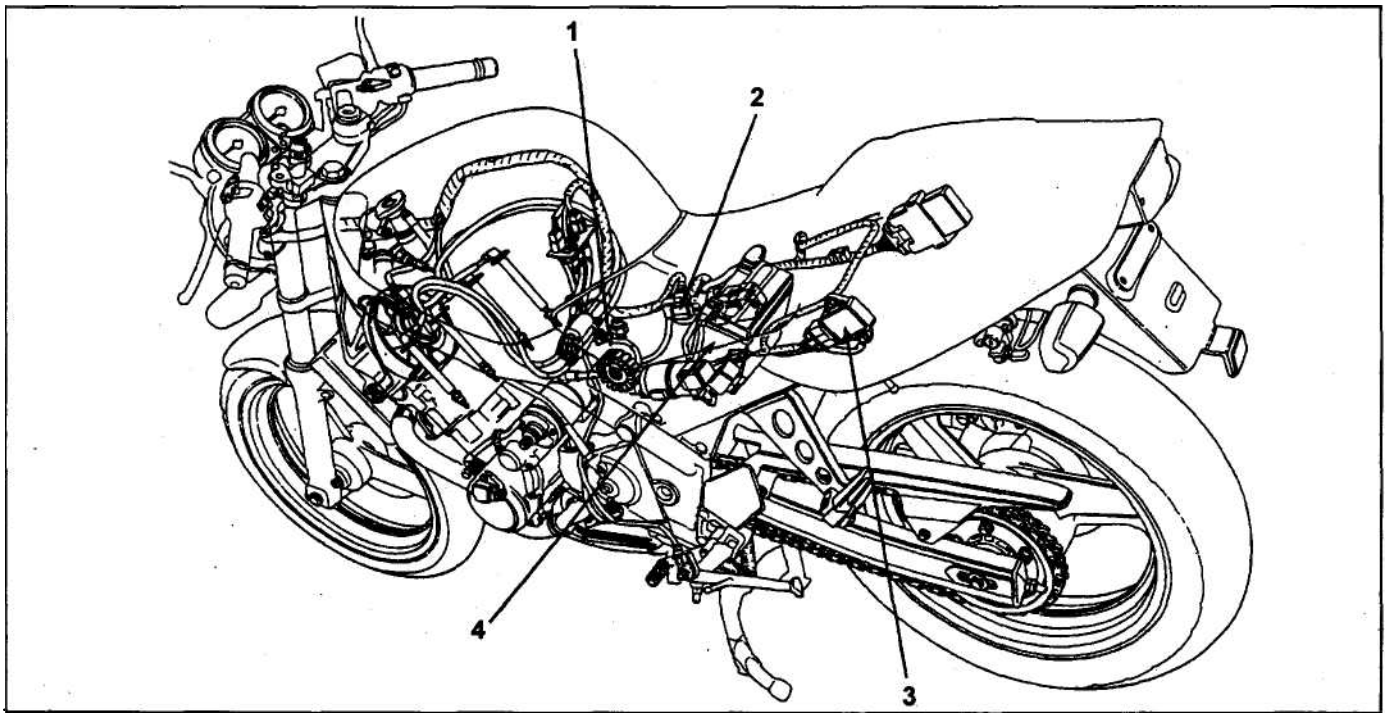

Расположение компонентов системы зарядки (CB400F). 1 - генератор, 2 - главный предохранитель (30A), 3 - выпрямитель, 4 - аккумуляторная батарея.

Система зажигания

Honda CB400N

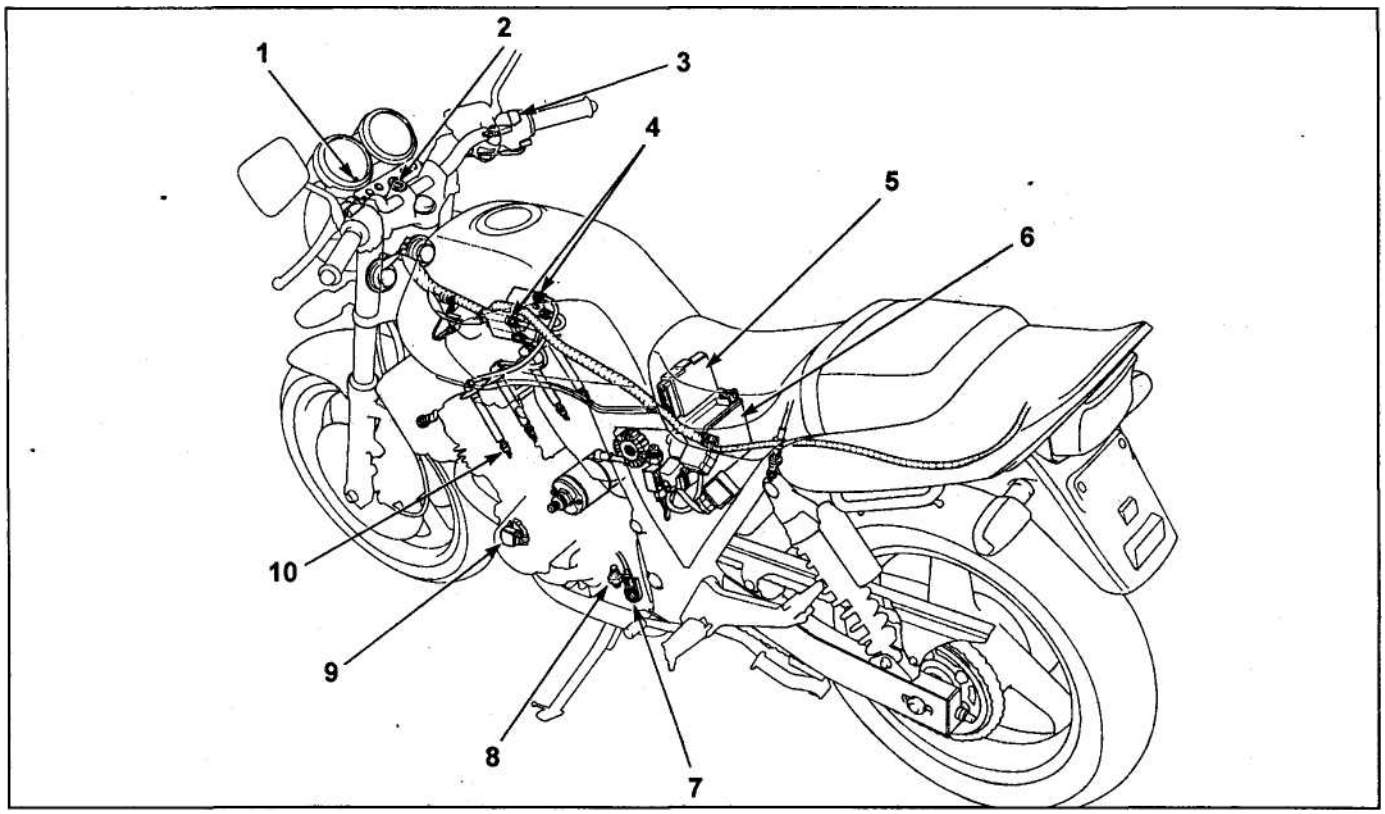

Расположение компонентов системы зажигания (CB400N). 1 - индикатор положения боковой подставки, 2 - замок зажигания, 3 - выключатель двигателя, 4 - катушки зажигания, 5 - модуль зажигания, 6 - аккумуляторная батарея, 7 - выключатель подставки, 8 - выключатель запрещения запуска, 9 - прерыватель, 10 - свеча зажигания.

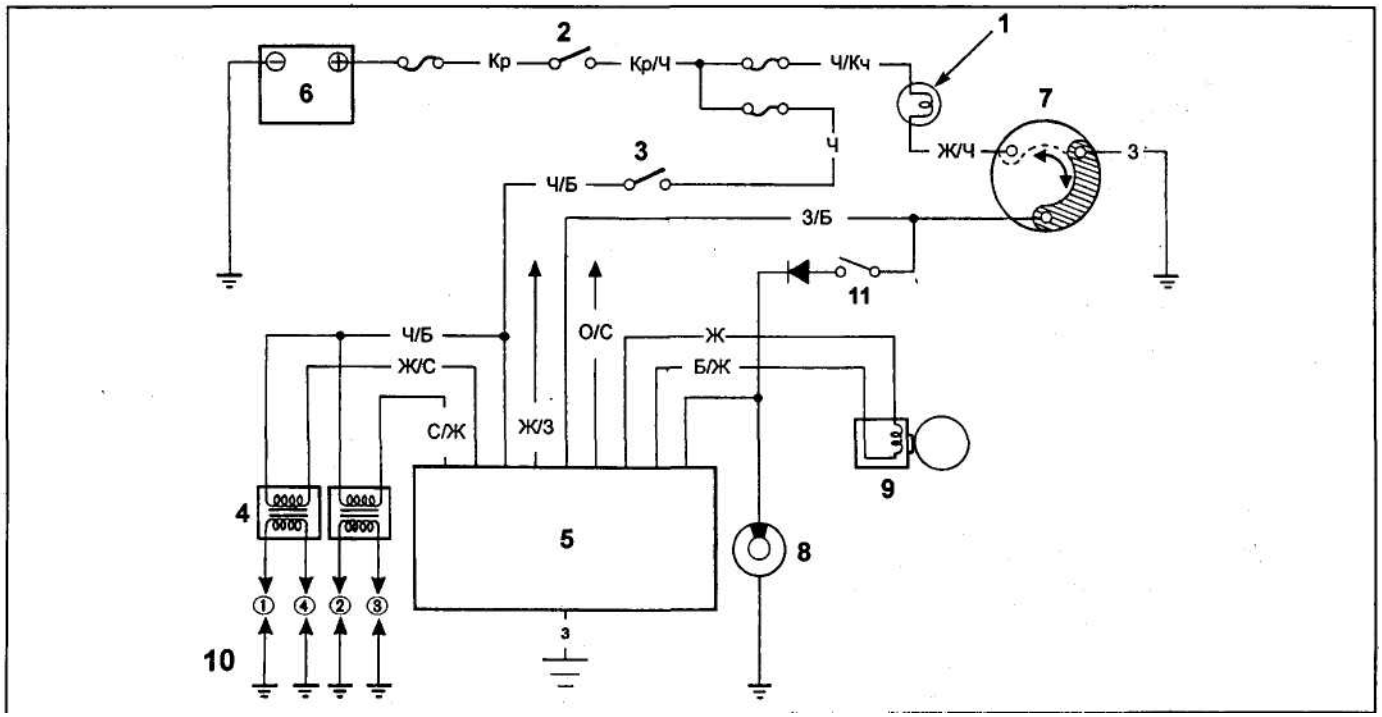

Принципиальная схема системы зажигания (CB400N). 1 • индикатор положения боковой подставки, 2 - замок зажигания, 3 - выключатель двигателя, 4 - катушки зажигания, 5 - модуль зажигания, 6 - аккумуляторная батарея, 7 - выключатель подставки, 8 - выключатель запрещения запуска, 9 - прерыватель, 10 - свеча зажигания, 11 - выключатель сцепления.

Система выключения зажигания

1. Проверьте проводимость между выводами разъема выключателя подставки.

Выводы	Проводимость
З/Б - З	есть Ж/Ч -

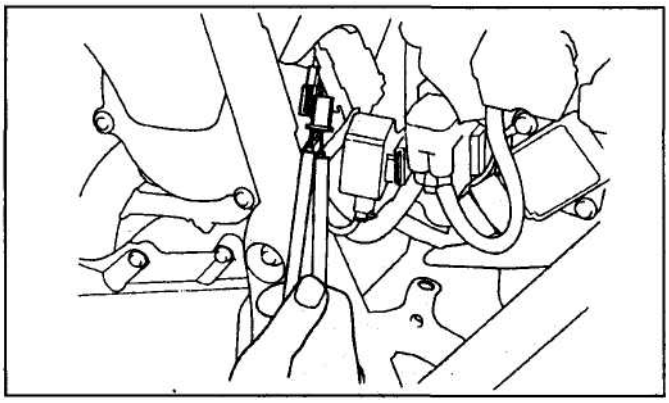

2. Проверьте проводимость между выводом (СЗ) разъема модуля зажигания и массой.

Передача КПП	Проводимость
нейтраль	есть
кроме нейтрали	нет

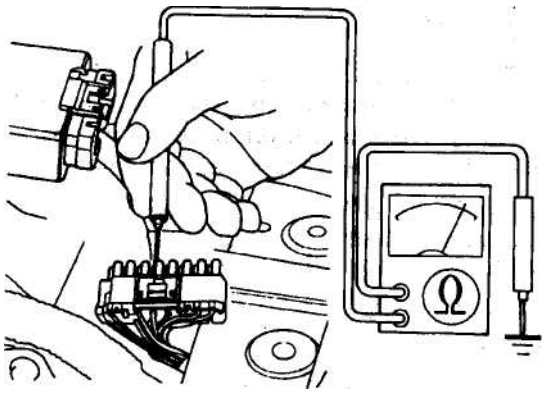

3. Проверьте проводимость между выводом (З/Б) разъема модуля зажигания и массой.

Рычаг сцепления	Проводимость
нажат	есть
не нажат	нет

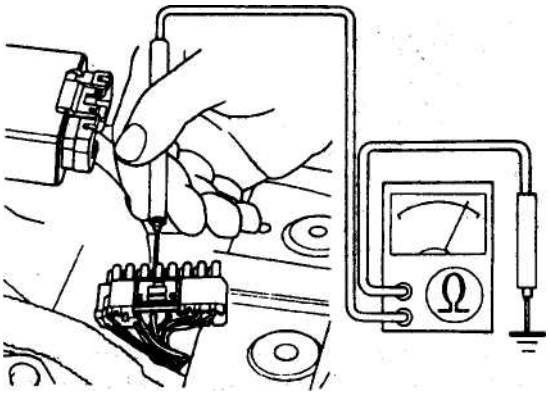

Катушка зажигания

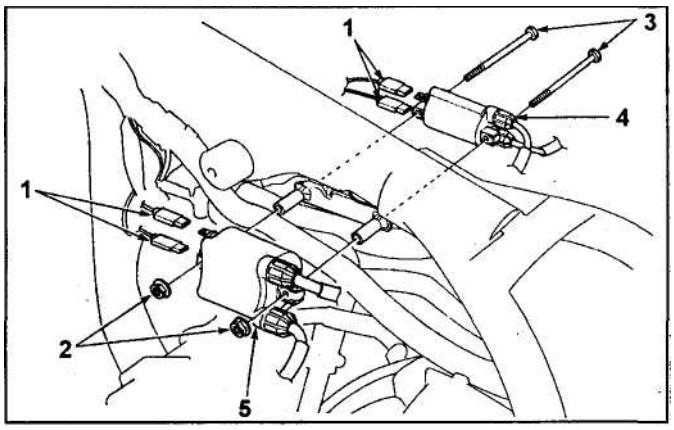

CB400N. 1 - разъемы катушки зажигания, 2 - гайки крепления катушки зажигания, 3 - болт крепления катушки зажигания, 4 - катушка зажигания; 1 и 4 цилиндров, 5 - катушка зажигания 2 и 3 цилиндров.

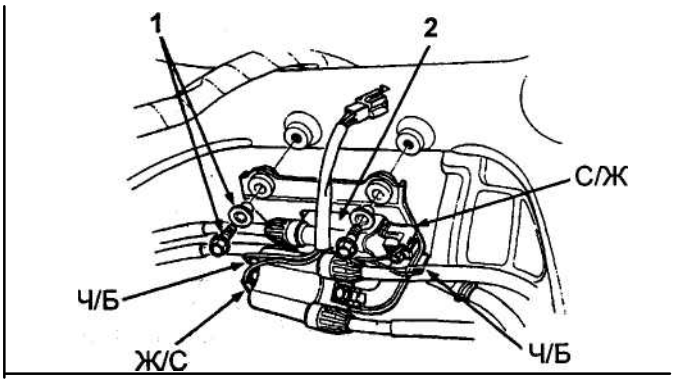

CB400F. 1 - болты и втулки крепления, 2 - катушка зажигания.

1. Проверьте напряжение между выводами "+" ка-: тушек зажигания (Ж/С - катушки 1 и 4 цилиндров,- С/Ж - катушки 2 и 3 цилиндров) и массой.

Номинальное напряжение ..... АКВ

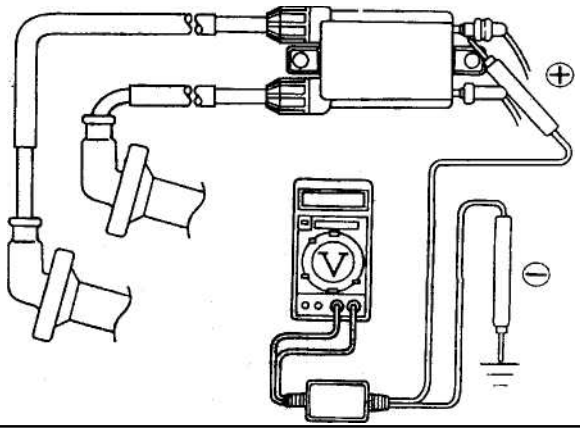

2. Включите зажигание и установите переключатель; выключения двигателя в положение "RUN" и проверьте напряжение на выводах катушек зажигания (см. п.1) при работе электростартера.

Номинальное напряжение. .....более 100 В

3. Проверьте сопротивление между выводами катушек зажигания (Ч/Б и Ж/С - катушки 1 и 4 цилиндров, Ч/Б - С/Ж - катушки 2 и 3 цилиндров).
Номинальное напряжение ..... 2 - 4 Ом

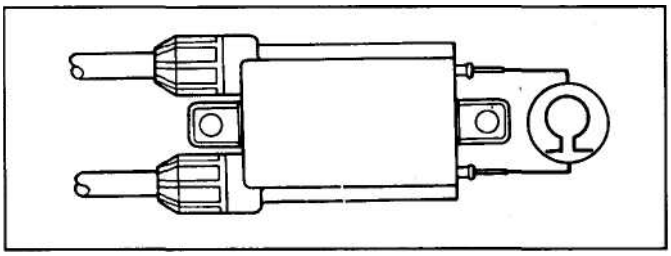

4. Проверьте сопротивление между высоковольтными выводами катушки зажигания. *Номинальное сопротивление:*
с наконечниками ..... 23 - 27 кОм
без наконечников ..... 13-17 кОм

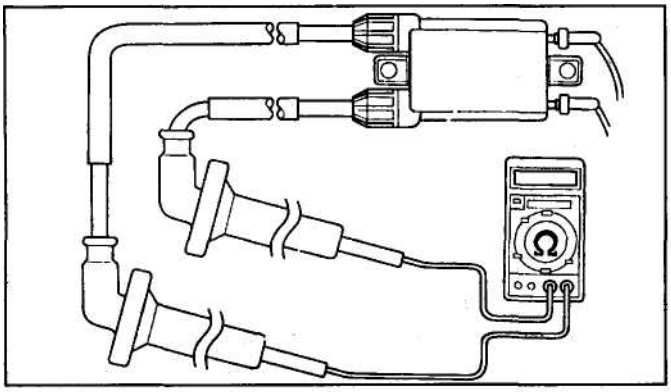

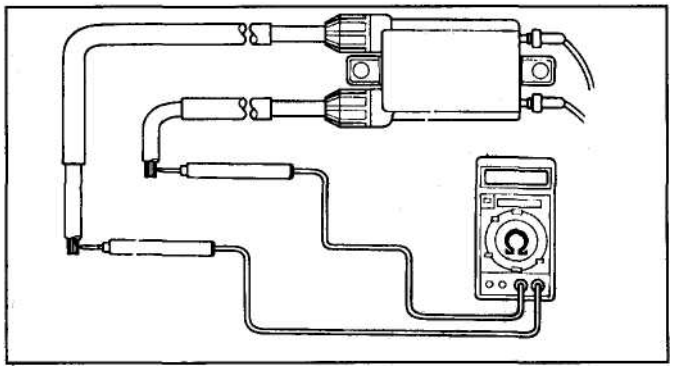

Прерыватель

1. Включите зажигание и установите переключатель выключения двигателя в положение "RUN" и проверьте напряжение между выводами разъема модуля зажигания (Б/Ж - "+") и (Ж - "-") при работе электростартера.
Номинальное напряжение ..... более 0,7 В

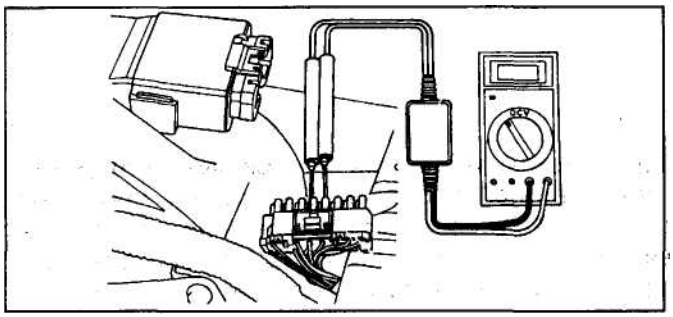

2. Проверьте напряжение между выводами 2-контактного разъема системы зажигания (С), *Номинальное напряжение..... более 0,7 В*

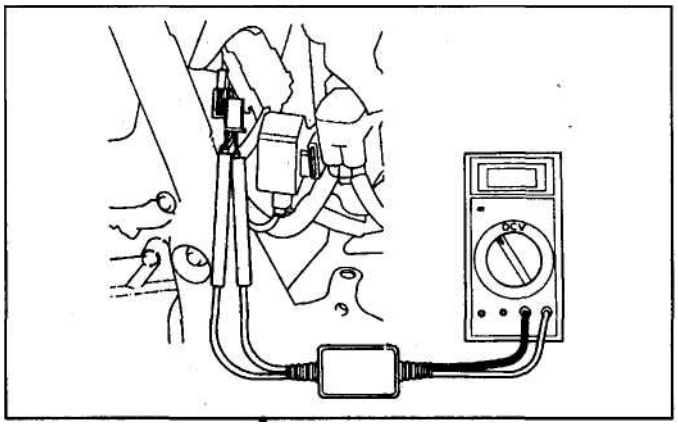

3. Проверьте сопротивление между выводами модуля зажигания (Б/Ж) и (Ж). *Номинальное сопротивление:*
CB400N.....450 - 550 Ом
CB400F.....340 - 420 Ом

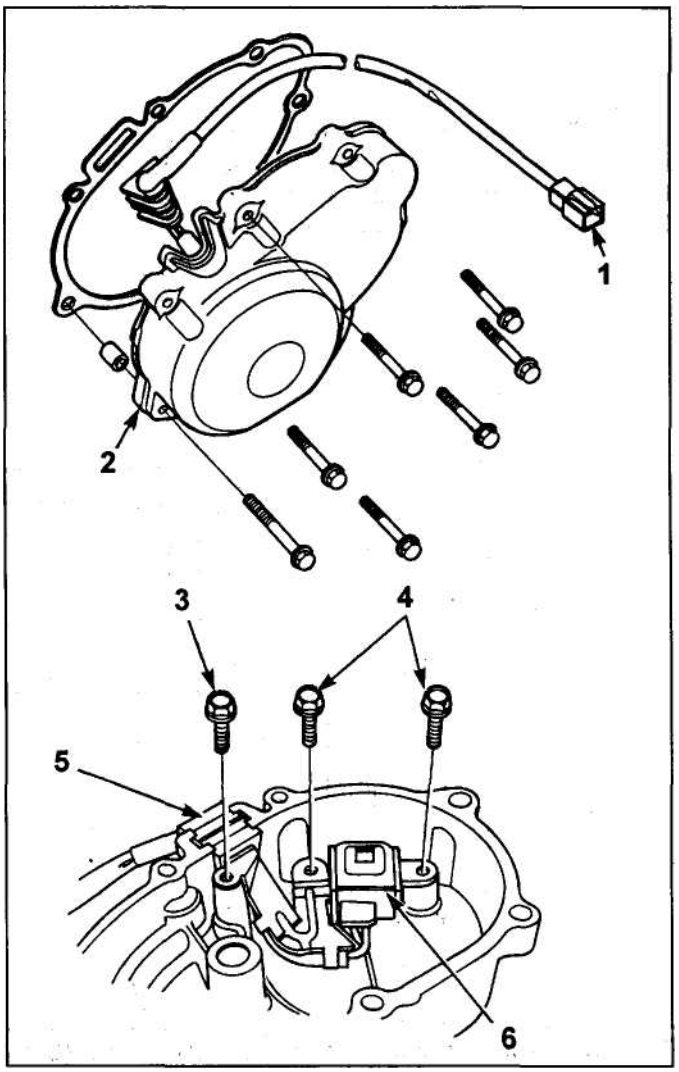

1 - разъем прерывателя (2Р), 2 - левая крышка картера, 3 - болт крепления жгута проводки, 4 - болт крепления прерывателя, 5 - предохранительная втулка, 6 - прерыватель.

Honda CB400FIII

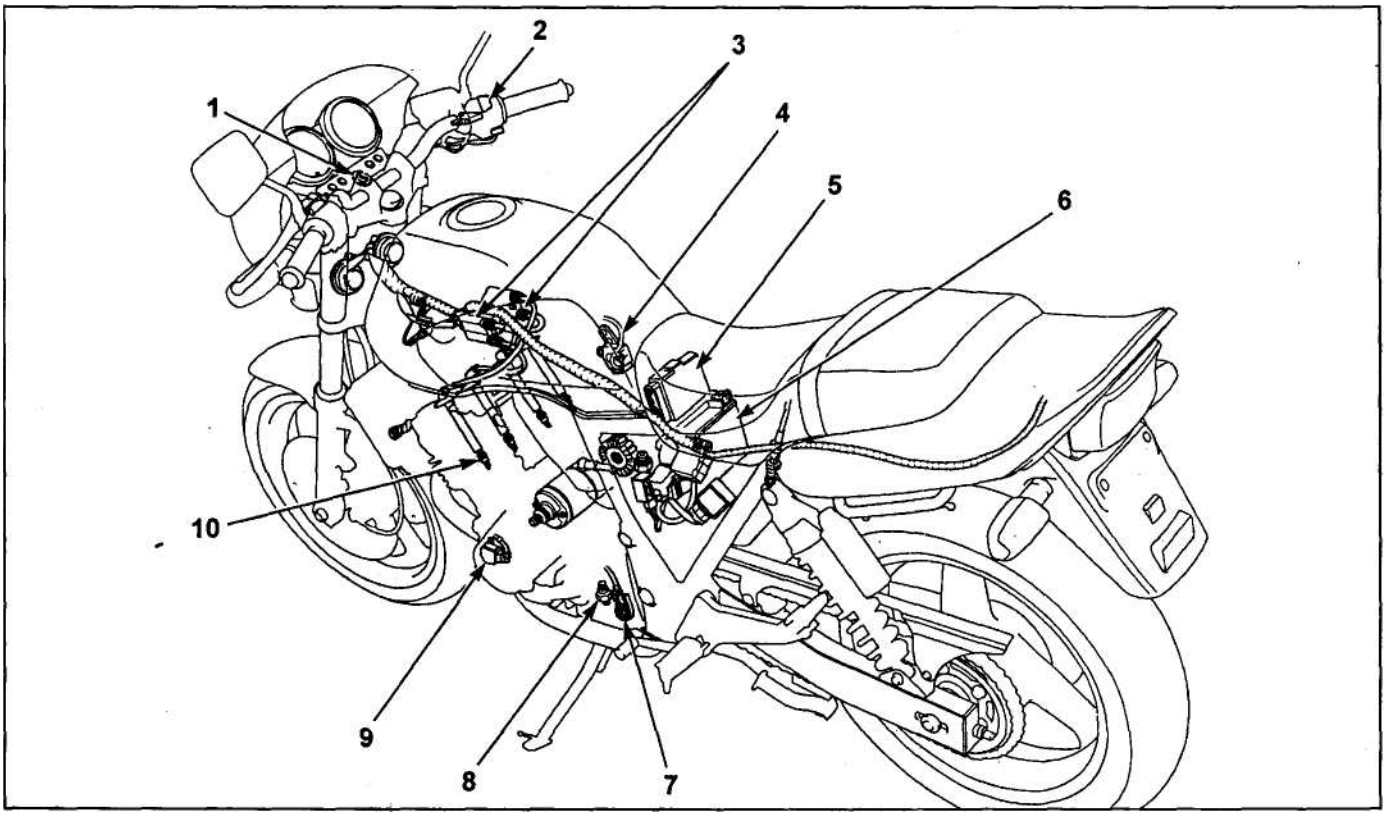

Расположение компонентов системы зажигания (CB400FIII). 1 - замок зажигания, 2 - выключатель двигателя, 3 - катушка зажигания, 4 - датчик положения дроссельной заслонки, 5 - модуль зажигания, 6 - аккумуляторная батарея, 7 - выключатель подставки, 8 - выключатель запрещения запуска, 9 - прерыватель, 10 - свечи зажигания.

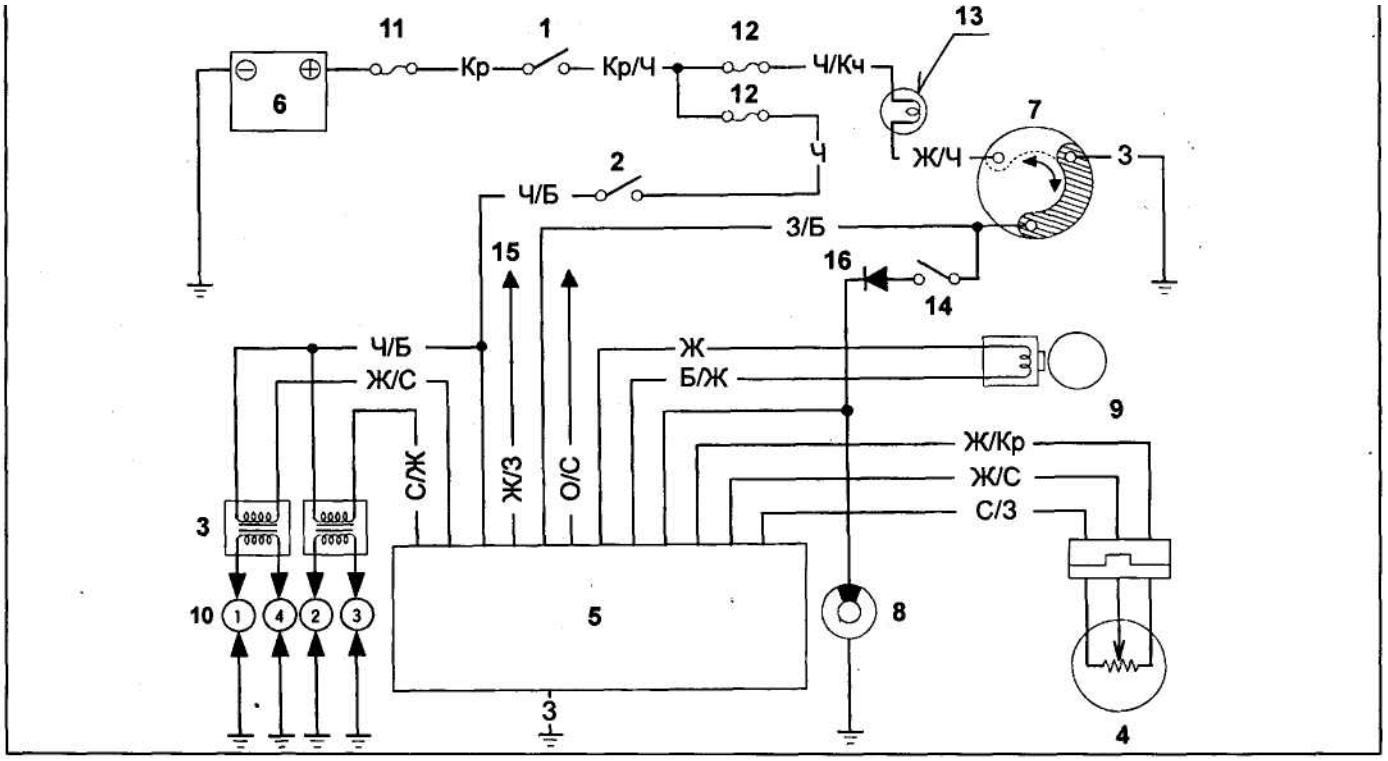

Принципиальная схема системы зажигания (CB400FIII). 1 - замок зажигания, 2 - выключатель двигателя, 3 - катушки зажигания, 4 - датчик положения дроссельной заслонки, 5 - модуль зажигания, 6 - аккумуляторная батарея, 7 - выключатель подставки, 8 - выключатель запрещения запуска, 9 - прерыватель, 10 - свечи зажигания, 11 - главный предохранитель (30А), 12 - предохранитель (10А), 13 - индикатор положения подставки, 14- выключатель сцепления, 15 -тахометр, 16 -диод.

Датчик положения дроссельной заслонки (CB400FIII)

1. Проверьте сопротивление между выводами (С/З) и (Ж/Кр) разъема модуля зажигания.

Номинальное сопротивление .....4 - 6 кОм

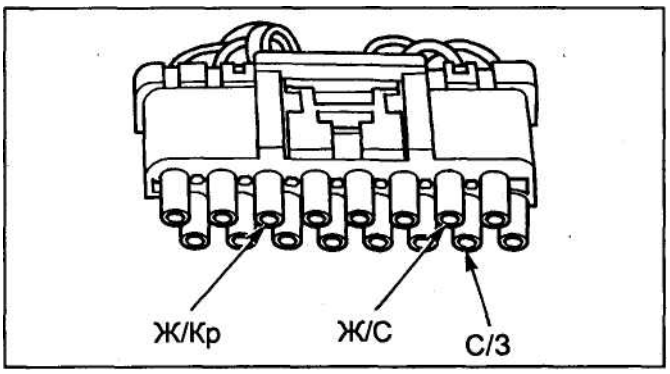

2. Подсоедините омметр к выводам (Ж/С) и (Ж/Кр) и проверьте сопротивление.

При перемещении дроссельной заслонки из полностью открытого положения в полностью закрытое .....сопротивление уменьшается

При перемещении дроссельной заслонки из полностью закрытого положения в полностью открытое .....сопротивление увеличивается

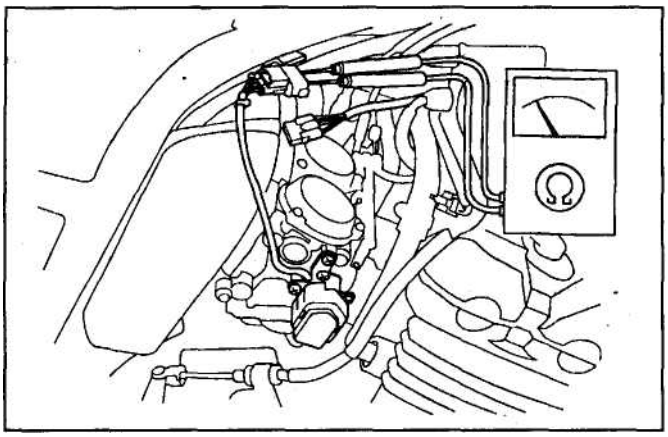

3. Включите зажигание и проверьте напряжение между выводами (С/З) и (Ж/Кр) разъема датчика.

Номинальное напряжение ..... 4,7 - 5,3 В

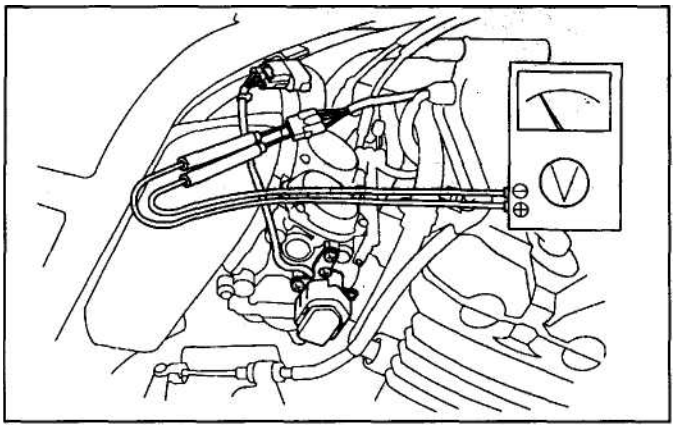

4. Проверка угла опережения зажигания.

Примечание:

- *Проверка производится на прогретом двигателе.*
- *Для системы зажигания не предусмотрена регулировка УОЗ, при его несоответствии установленным значениям следует проверить модуль зажигания и прерыватель.*

а) Снимите заглушку отверстия для проверки угла опережения зажигания с крышки картера.

б) Установите стробоскоп на высоковольтный провод цилиндра №1.

в) Запустите двигатель и установите частоту вращения холостого хода (1200±100 об/мин).

г) Проверьте, что в отверстии видна метка "F", как показано на рисунке.

Примечание: на маховиках двигателей мотоциклов CB400FII и CB400FIII нанесены две метки "F" ввиду различного значения УОЗ этих моделей (14° для FIIи 16° для FIII).

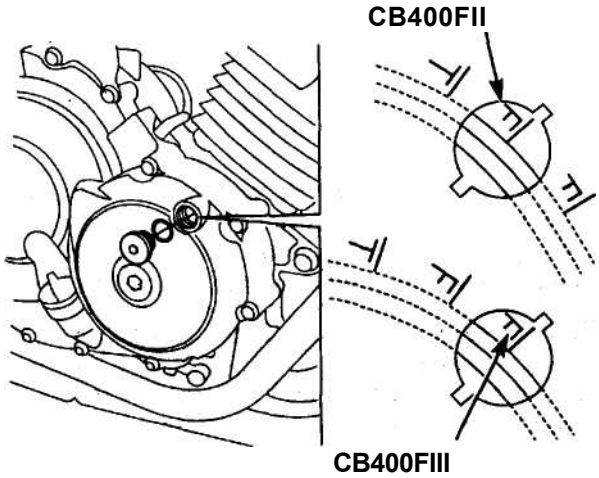

д) Если УОЗ не соответствует норме, установите стробоскоп на провод 4-го цилиндра и повторите проверку. Если при этом УОЗ будет номинальным - то система в норме.

е) Проверьте, что при открытии дроссельной заслонки метка "F "смещается" против часовой стрелки.

ж) Снимите стробоскоп и установите заглушки на место.

Honda CB400F

1. Проверка угла опережения зажигания.

а) Снимите заглушку отверстия для проверки угла опережения зажигания с крышки картера.

б) Установите стробоскоп на высоковольтный провод цилиндра №3.

в) Запустите двигатель и установите частоту вращения холостого хода (1300±100 об/мин).

г) Проверьте, что в отверстии видна метка "F", как показано на рисунке.

д) Если УОЗ не соответствует норме, установите стробоскоп на провод 2-го цилиндра и повторите проверку. Если при этом УОЗ будет номинальным - то система в норме.

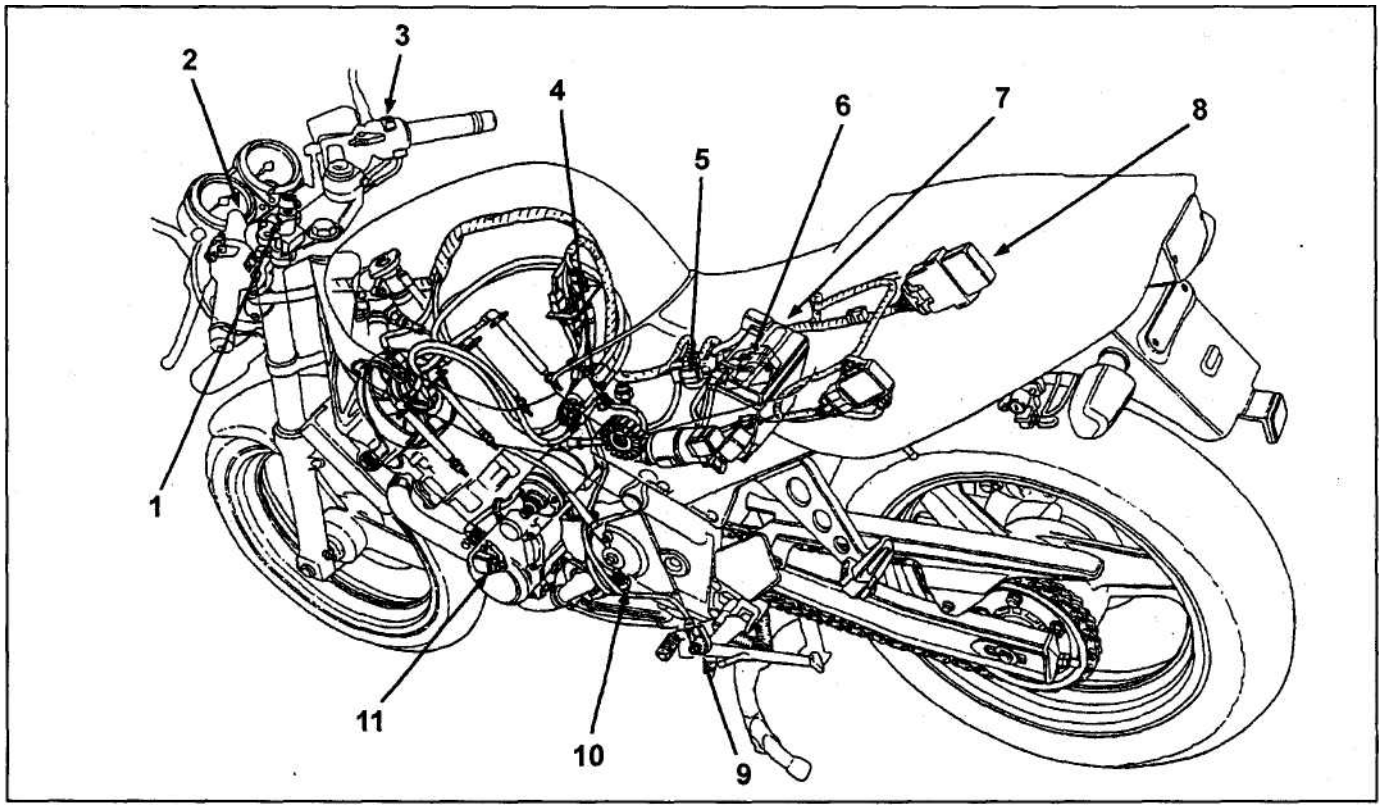

Расположение компонентов системы зажигания (CB400F). 1 - замок зажигания, 2 - индикатор положения подставки, 3 - выключатель двигателя, 4 - катушка зажигания, 5 - главный предохранитель (30А), 6 - предохранитель (10А), 7 - аккумуляторная батарея, 8 - модуль зажигания, 9 - выключатель подставки, 10 - выключатель запрещения запуска, 11 - прерыватель.

е) Проверьте, что при открытии дроссельной заслонки (с помощью винта количества) с увеличением частоты вращения до 1700 об/мин метка "F" "смещается" против часовой стрелки.

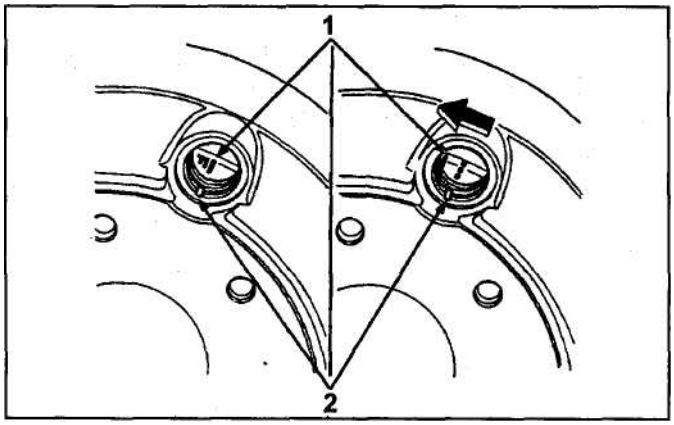

1 - метка "F", 2 - установочные метки.

ж) Снимите стробоскоп и установите заглушки на место.

2. Снятие и установка выключателя подставки.

а) Отсоедините разъем подставки.

б) Снимите боковую крышку насоса охлаждающей жидкости.

в) Отверните болт крепления и снимите выключа тель подставки.

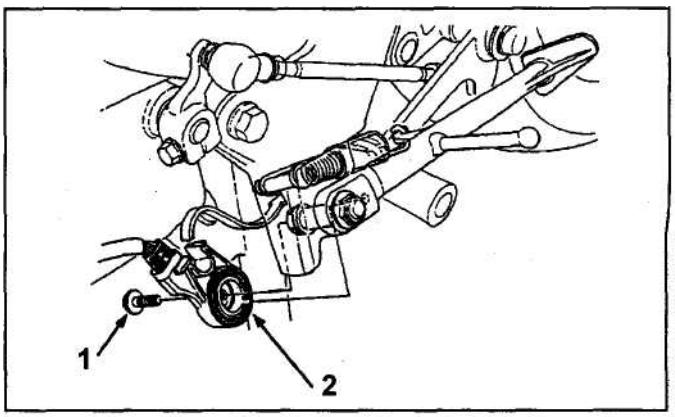

1 - болт, 2 - выключатель подставки.

Система запуска

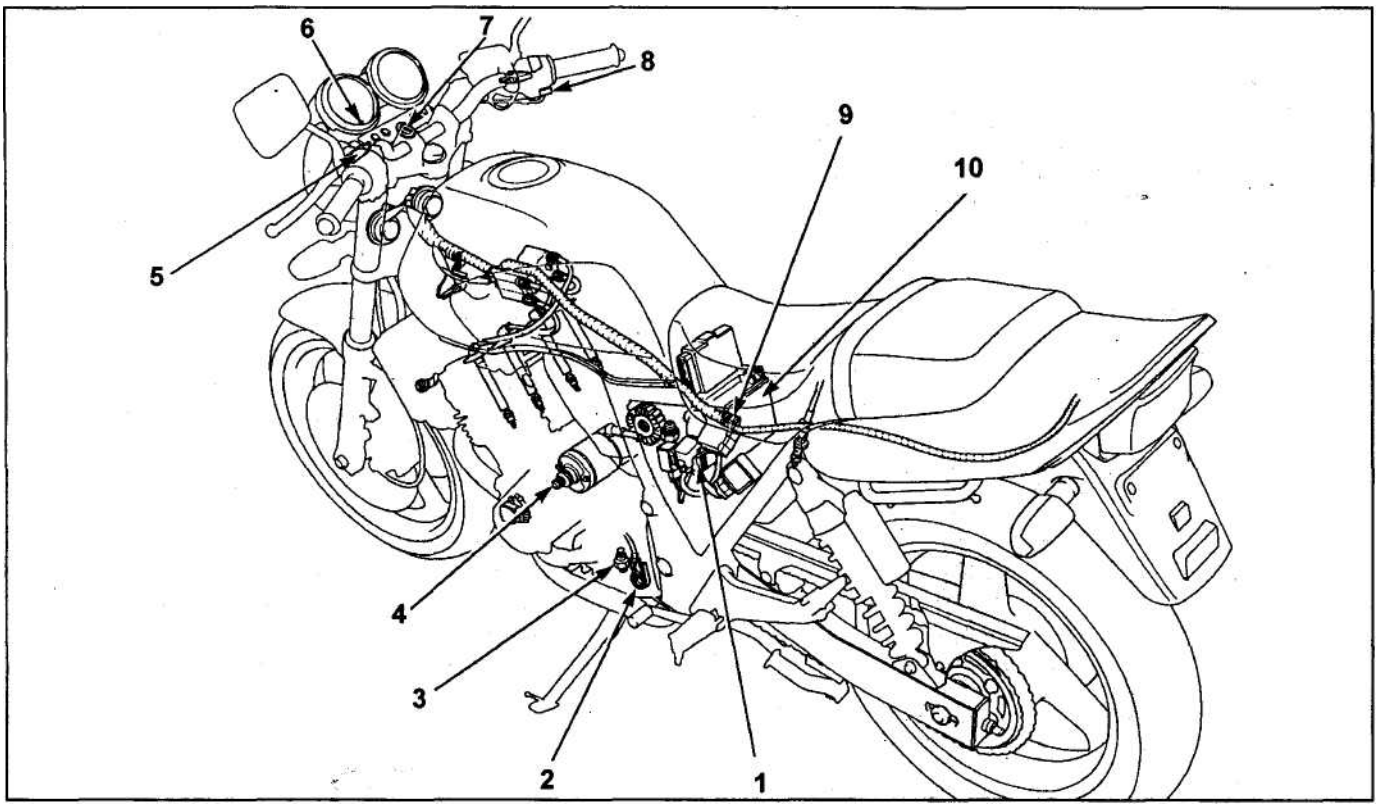

Расположение компонентов системы запуска (CB400N). 1 - реле стартера и главный предохранитель (30А), 2 - выключатель подставки, 3 - выключатель запрещения запуска, 4 - электродвигатель стартера, 5 - выключатель (датчик выключения) сцепления, 6 * индикатор положения боковой подставки, 7 - замок зажигания, 8 - выключатель стартера, 9 - диоды, 10 -аккумуляторная батарея.

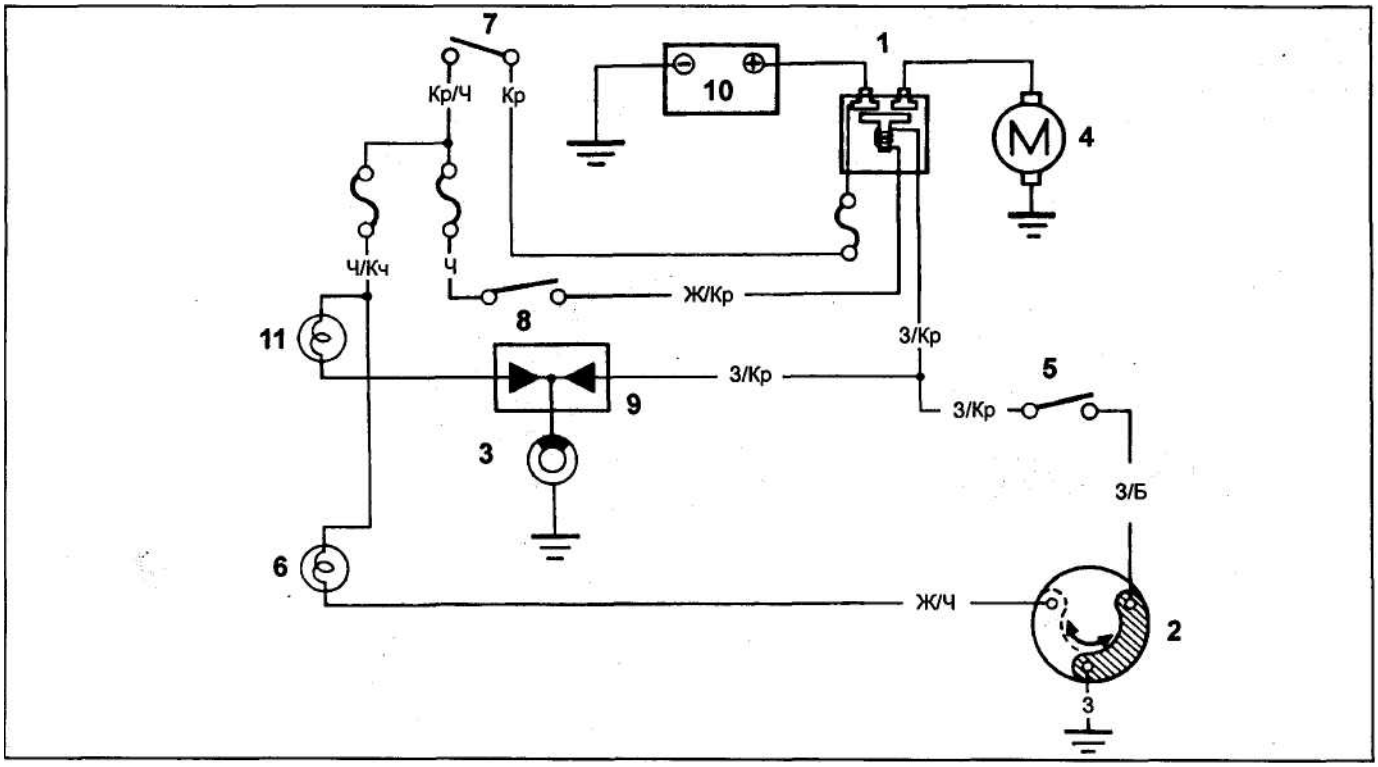

Схема системы запуска (CB400N). 1 - реле стартера, 2 - выключатель подставки, 3 - выключатель запрещения запуска, 4 - электродвигатель стартера, 5 - выключатель (датчик выключения) сцепления, 6 - индикатор положения боковой подставки, 7 - замок зажигания, 8 - выключатель стартера, 9 - диоды, 10 - аккумуляторная батарея, 11 - индикатор выключателя запрещения запуска.

***Реле** стартера*

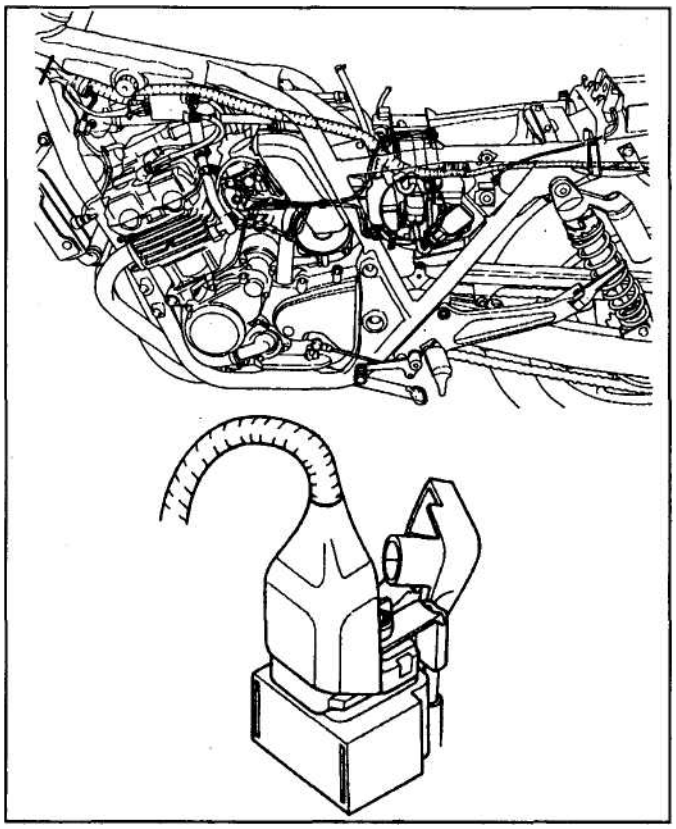

1. Отсоедините разъем реле стартера (4Р).
2. Проверьте наличие проводимости между выво дом (З/Кр -"+") разъема и массой ("-") при нажатом
   рычаге сцепления и нейтральной передаче КПП.
3. Проверьте наличие проводимости между выво дом (З/Кр -"-") разъема и массой ("+") при отпущен
   ном рычаге сцепления, передаче КПП, кроме ней
   тральной, выдвинутой боковой подставке.

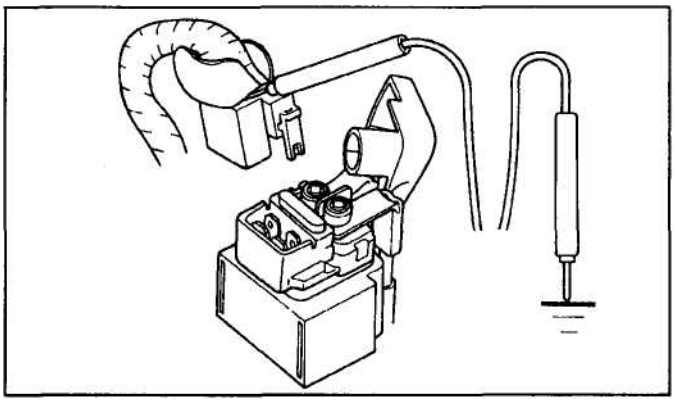

4. Проверьте напряжение между выводом (Ж/Кр - "+") разъема и массой ("-") при включенном зажига нии, положении "RUN" выключателе двигателя и включенном стартере.
   Номинальное напряжение.....АКБ
5. Снимите реле стартера.
6. Подайте напряжение от аккумуляторной батареи на выводы (Ж/Кр -"+") и (З/Кр -"-") реле и проверь те наличие проводимости между выводами реле, как показано на рисунке.

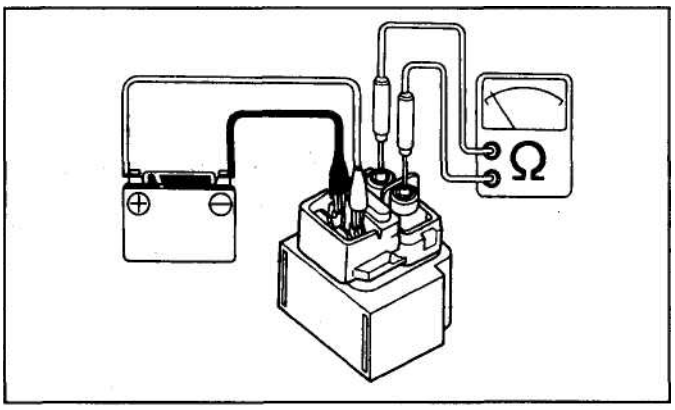

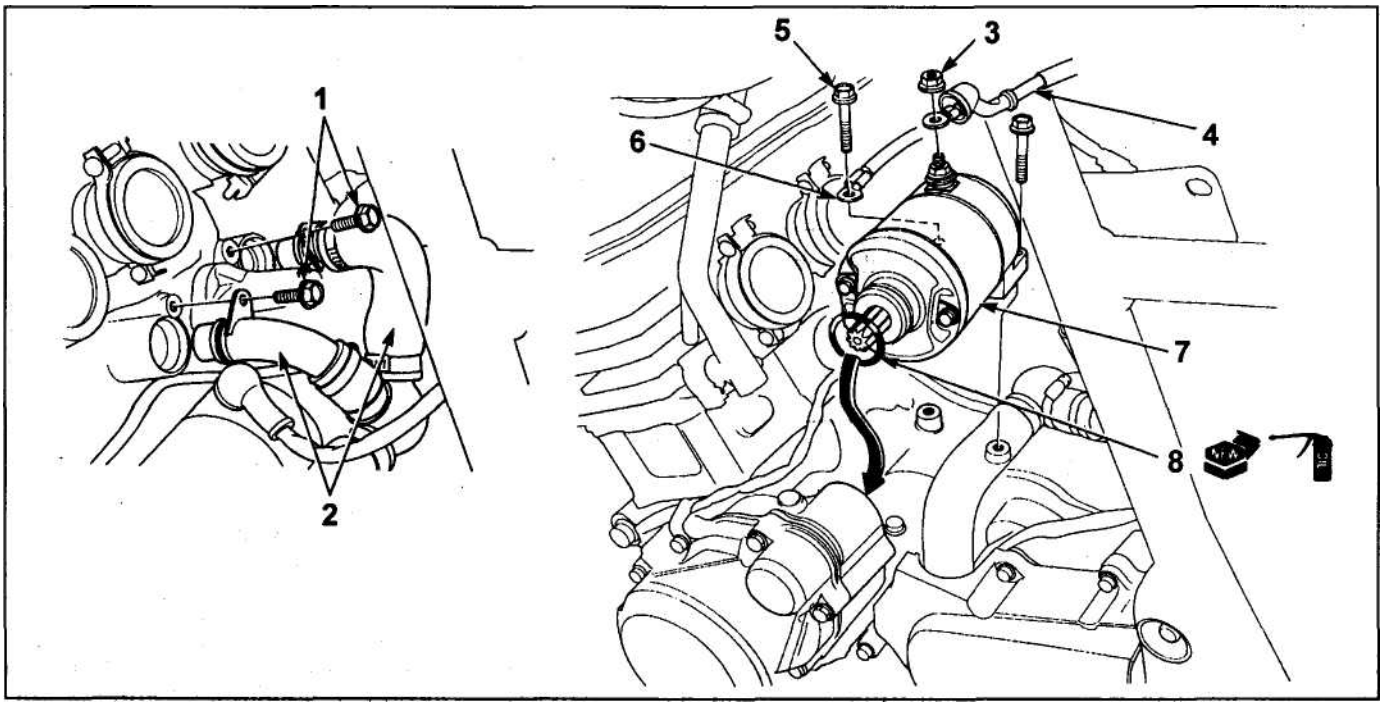

Стартер (снятие и установка). 1 - болты крепления трубки охлаждающей жидкости, 2 - трубка охлаждающей жидкости, 3 - гайка, 4 - наконечник провода стартера, 5 - болт крепления, 6 - клемма провода массы, 7 - стартер в сборе, 8 - кольцевое уплотнение.

7. Проверьте наличие проводимости между выводами выключателя подставки при ее различном положении.

Подставка убрана.....3/Б - 3

Подставка выпущена.....Ж/Ч - 3

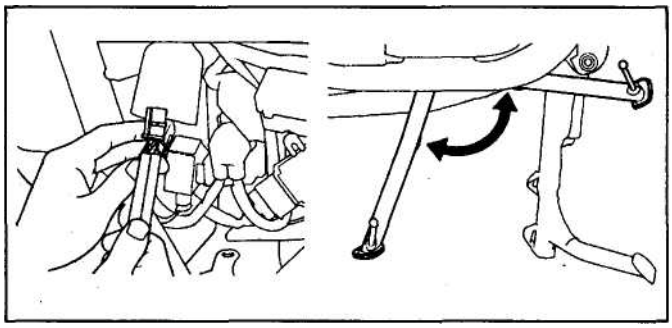

Стартер (разборка и сборка). 1 - стяжной болт, 2 - клемма, 3 - кольцевое уплотнение, 4 - крышка со стороны привода, 5 - кольцевое уплотнение, 6 - крышка со стороны коллектора, 7 - кольцевое уплотнение, 8 - стопорная шайба, 9 - шайба (с зеленой меткой), 10 - шайба, 11 - регулировочные шайбы, 12 - якорь, 13 - гайка клеммы, 14 - шайба, 15 - шайба (с зеленой меткой), 16 - кольцевое уплотнение, 17 - блок выпрямителей, 18 - щетка, 19 - статор.

Муфта стартера. 1 - разъем прерывателя (2P) (C), 2 - болт крепления крышки картера, 3 - левая крышка картера, 4 - прокладка, 5 - установочная втулка, 6 - установочный болт, 7 - шайба, 8 - храповик, 9 - обгонная муфта стартера, 10 - ведомая шестерня стартера, 11 - игольчатый подшипник, 12 - обгонная муфта, 13 - шайба, 14 - ось ведущей шестерни стартера, 15 - ведущая шестерня стартера.

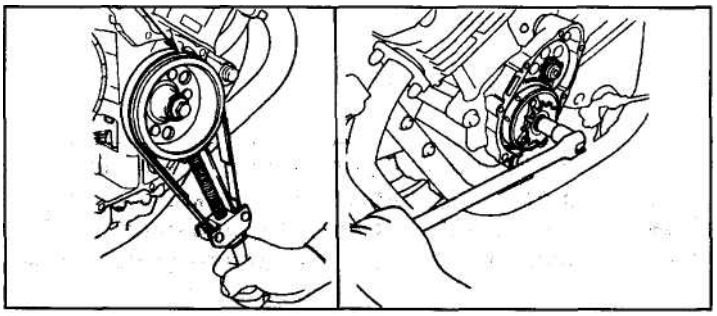

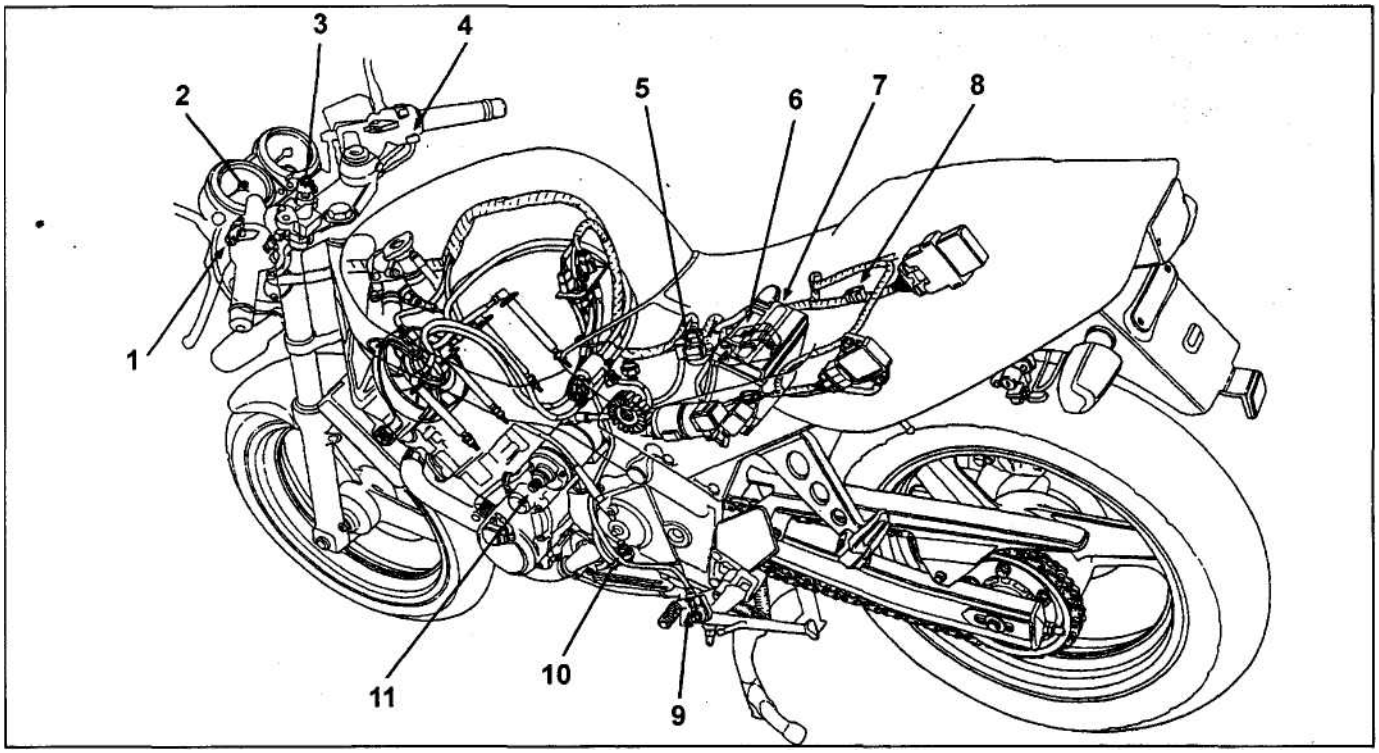

Расположение компонентов системы запуска (CB400F). 1 - выключатель сцепления, 2 - индикатор положения подставки, 3 - замок зажигания, 4 - выключатель стартера, 5 - реле стартера и главный предохранитель (30А), 6 - предохранитель (10А), 7 - аккумуляторная батарея, 8 - диод, 9 - выключатель подставки, 10 - выключатель запрещения запуска, 11 - стартер.

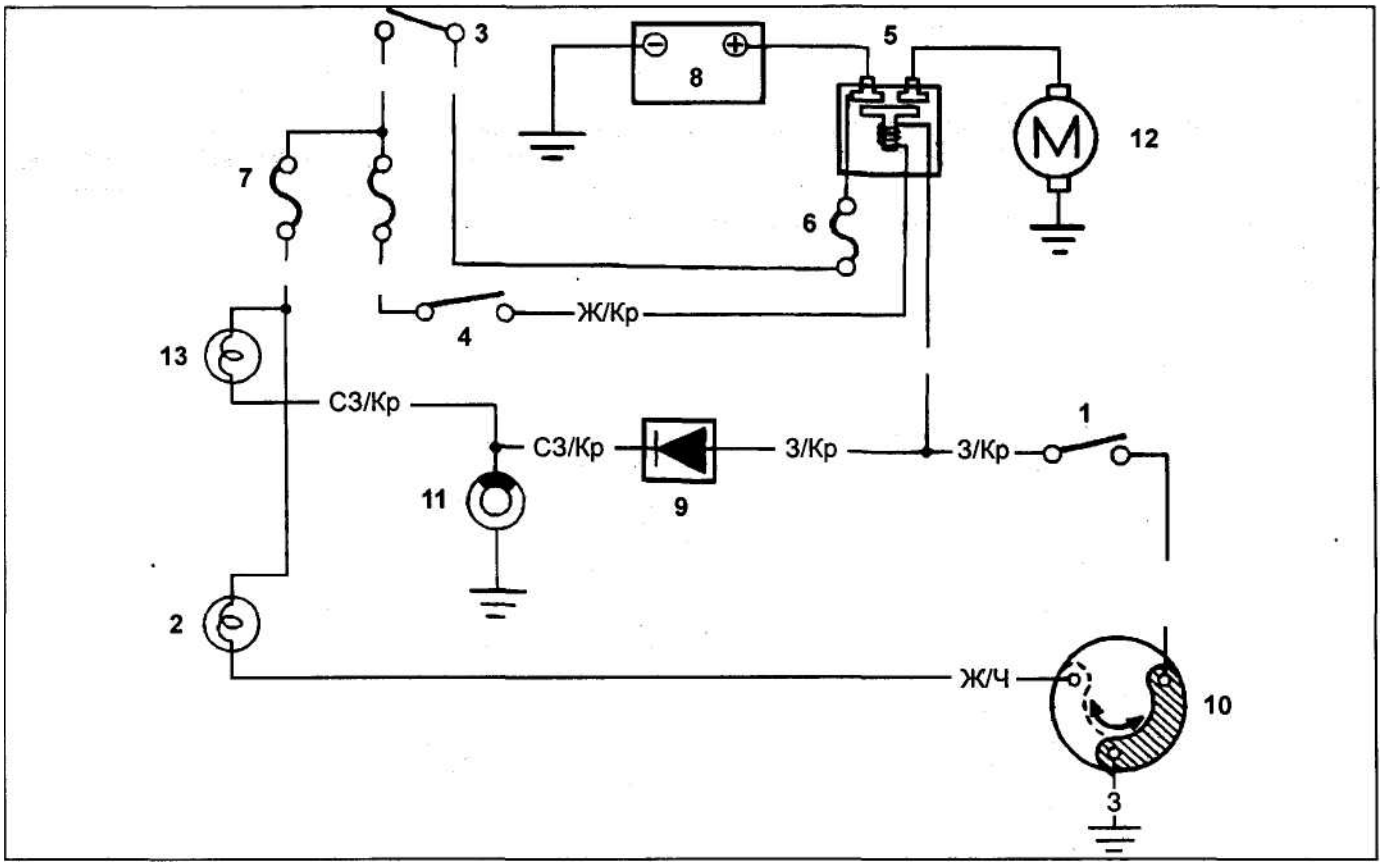

Схема системы запуска (CB400F). 1 - выключатель сцепления, 2 - индикатор положения подставки, 3 - замок зажигания, 4 - выключатель стартера, 5 - реле стартера, 6 - главный предохранитель (30А), 7 - предохранитель (10А), 8 - аккумуляторная батарея, 9 - диод, 10 - выключатель подставки, 11 - включатель запрещения запуска, 12 - электродвигатель стартера, 13 - индикатор выключателя запрещения запуска.

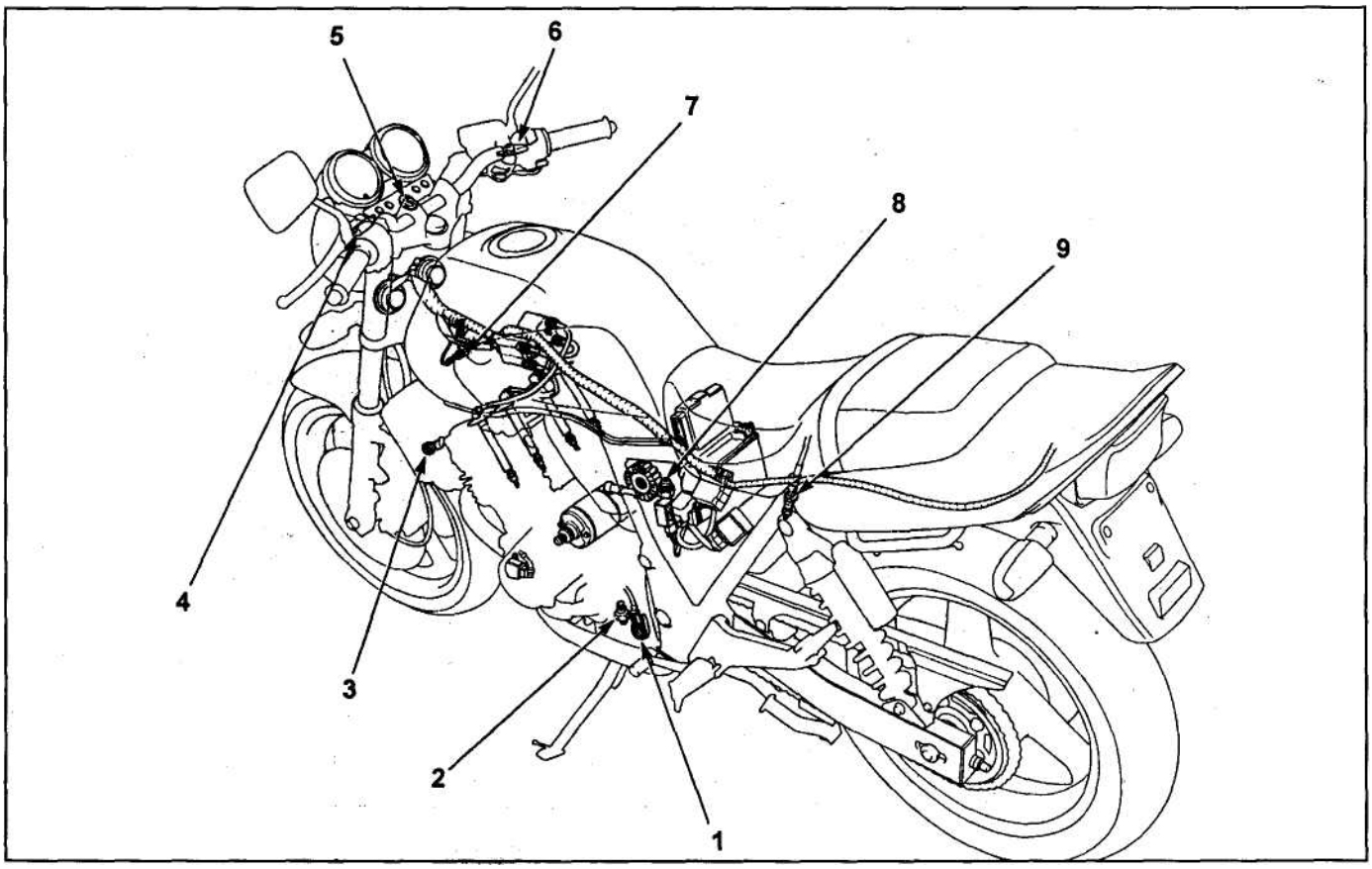

Расположение элементов электрооборудования (CB400N). 1 - выключатель подставки, 2 • выключатель запрещения запуска, 3 - датчик-выключатель по температуре охлаждающей жидкости, 4 - выключатель сцепления, 5 - замок зажигания, 6 - выключатель стоп-сигнала (переднего тормоза), 7 - датчик температуры охлаждающей жидкости, 8 - датчик давления масла, 9 - выключатель стоп-сигнала (заднего тормоза).

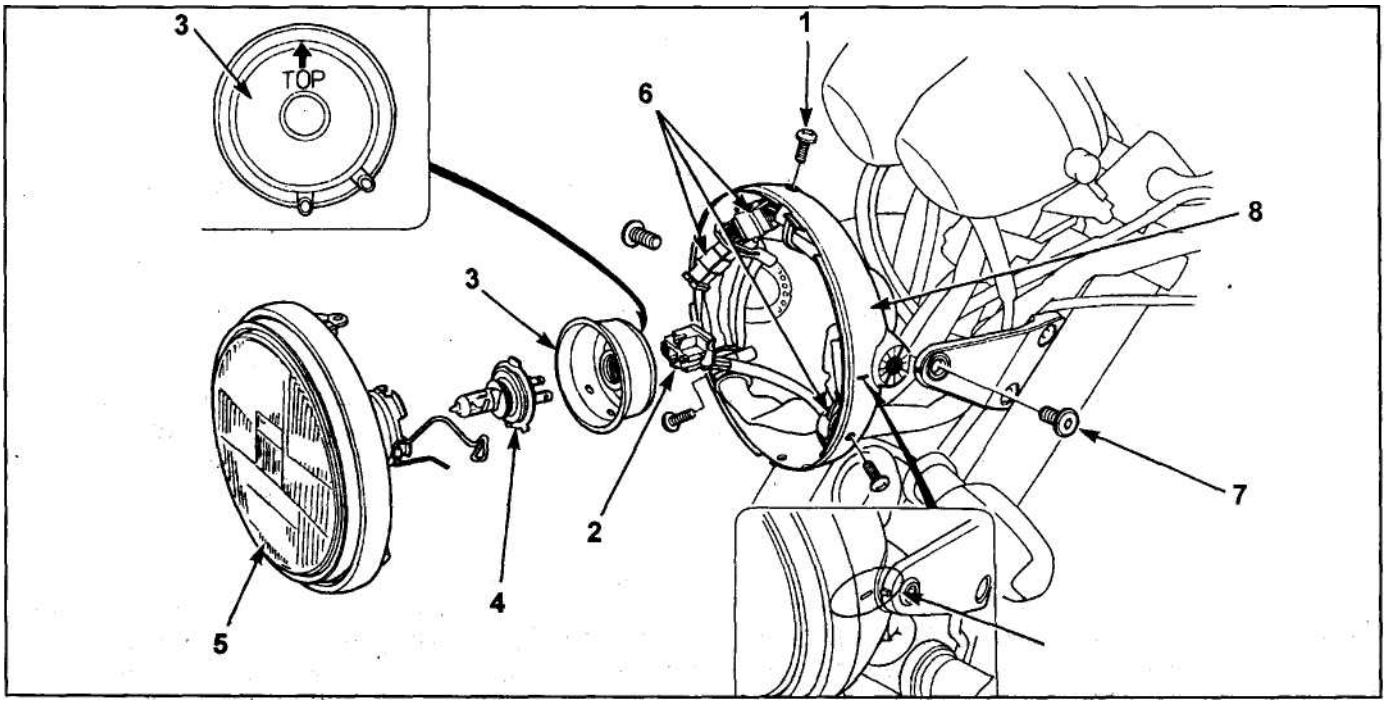

Фара (1) (CB400N). 1 - винт, 2 - патрон, 3 - пыльник, 4 - лампа, 5 - рассеиватель фары, 6 - разъем фа ры, 7 - болт крепления корпуса фары, 8 - корпус фары.

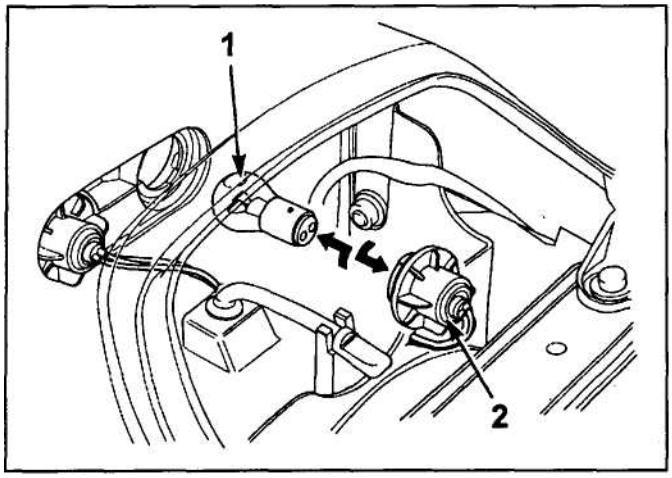

Фара (2). 1 - лампа, 2 - патрон.

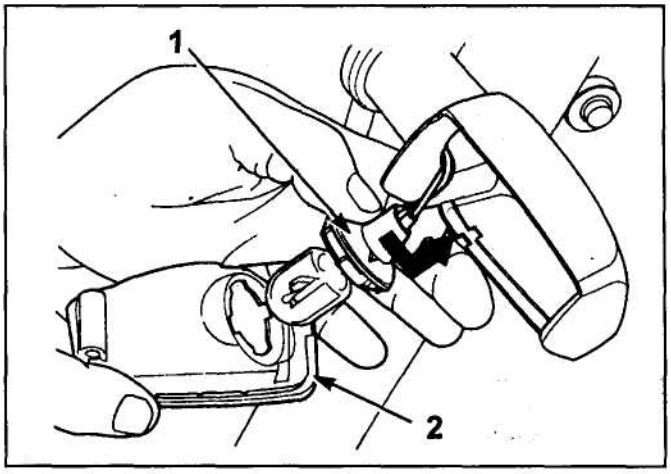

Указатель поворота (2). 1 - патрон, 2 - рассеиватель указателя поворота.

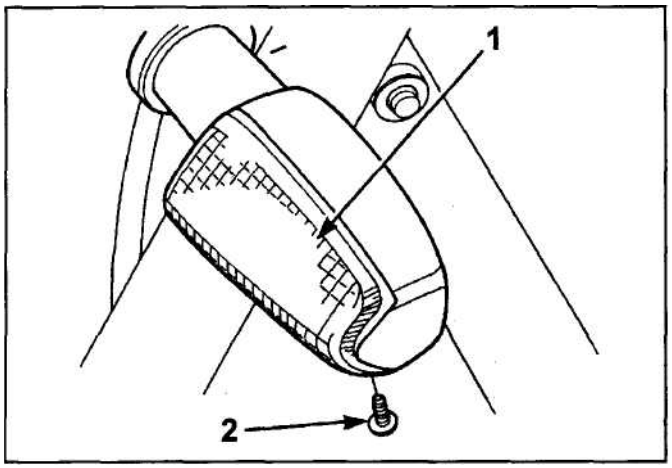

Указатель поворота (1). 1 - указатель поворота, винт.

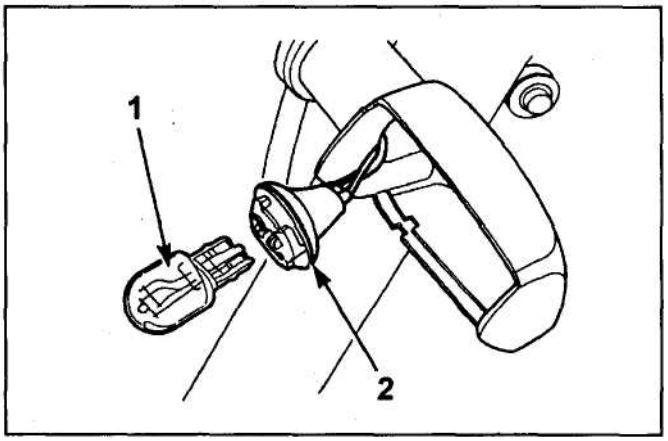

Указатель поворота (3). 1 -лампа, 2 - патрон. 2 -

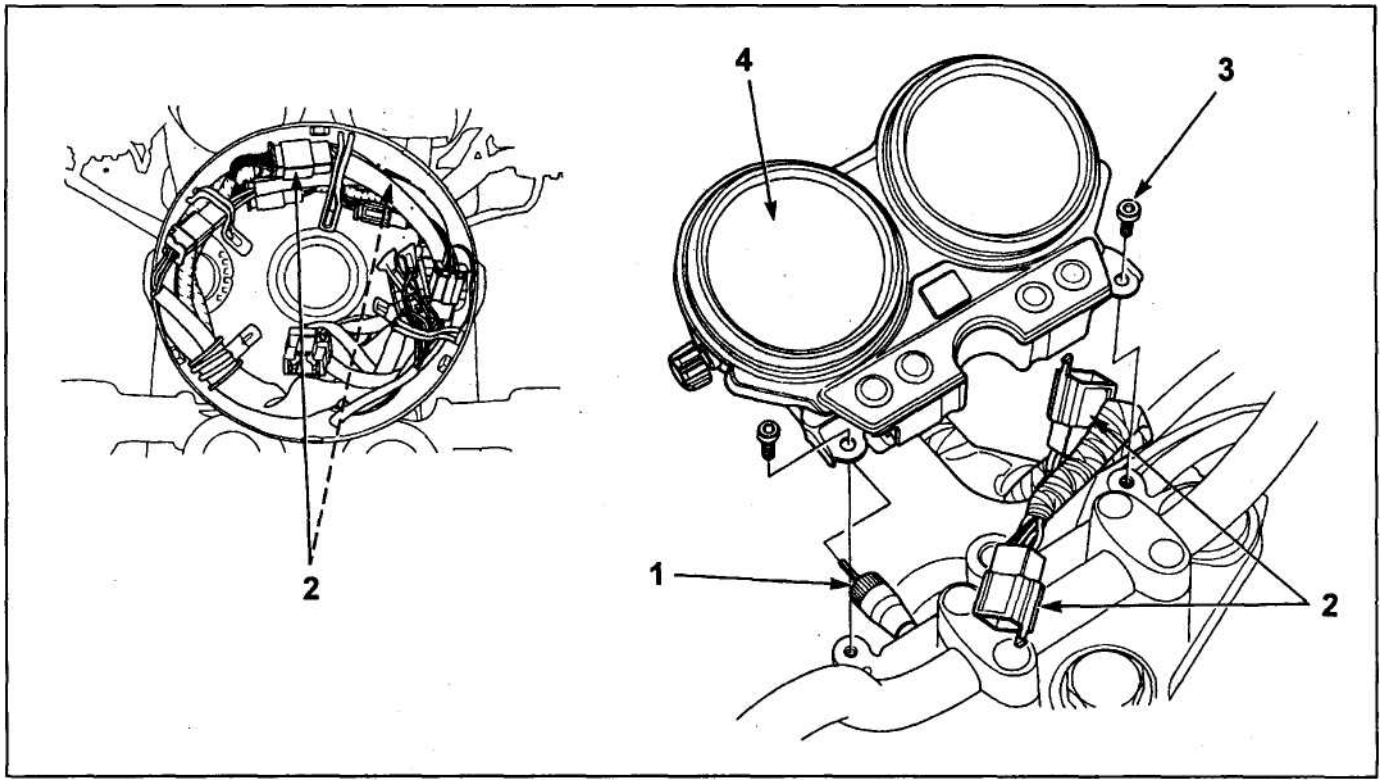

Комбинация приборов (снятие и установка) (CB400N). 1 - трос спидометра, 2 - разъемы, 3 - болт крепления, 4 - комбинация приборов в сборе.

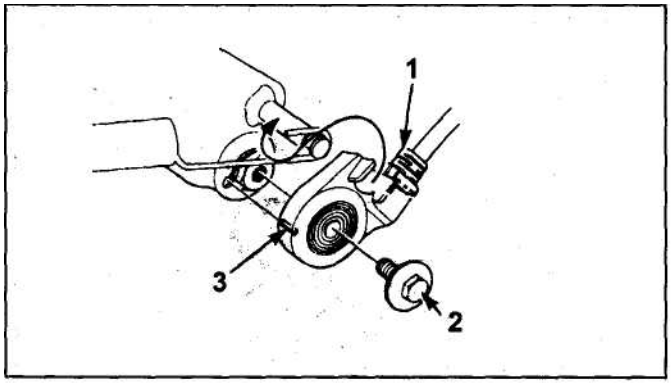

Боковая подставка. 1 - выключатель подставки, 2 - болт крепления, 3 - штифт.

Датчик уровня топлива (CB400 R)

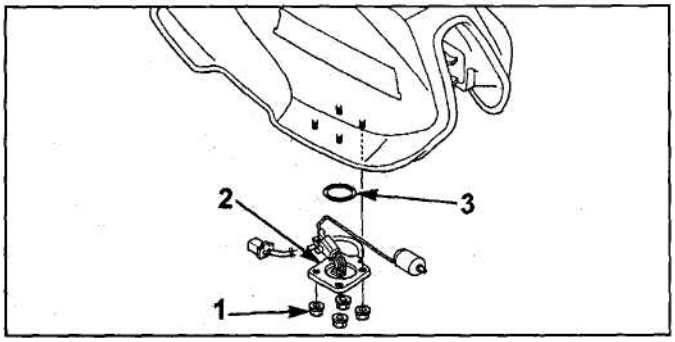

1 - гайка, 2 - указатель уровня топлива, 3 - кольцевое уплотнение.

Комбинация приборов (разборка и сборка) (CB400N). 1 - винт крепления задней крышки, 2 - задняя крышка, 3 - винт крепления верхней крышки, 4 - верхняя крышка, 5 - зажим проводки, 6 - патрон лампы подсветки, 7 - винт, 8 - внутренний жгут проводки, 9 - ручка сброса дневного пробега, 10 - винт крепления привода спидометра, 11 - привода спидометра, 12 - винт крепления указателя спидометра, 13 - указатель спидометра, 14 - винт крепления указателя тахометра, 15 - указатель тахометра, 16 - гайка крепления кронштейна, 17 - кронштейн, 18 - корпус комбинации приборов.

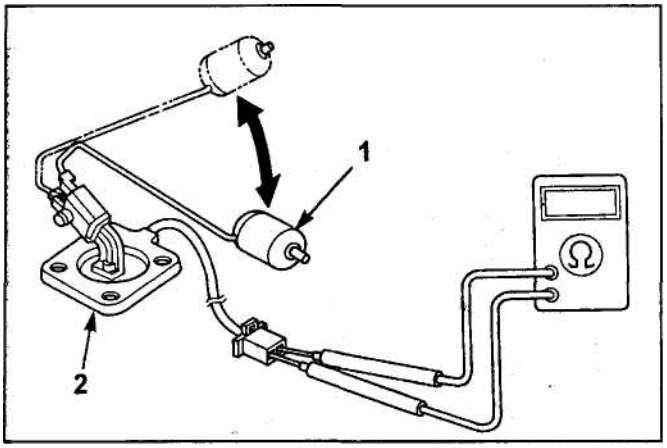

1 - поплавок, 2 - датчик.

Проверьте сопротивление датчика при различном положении поплавка.

Положение поплавка	Сопротивление
верхнее	4-10 Ом
нижнее	90-100 Ом

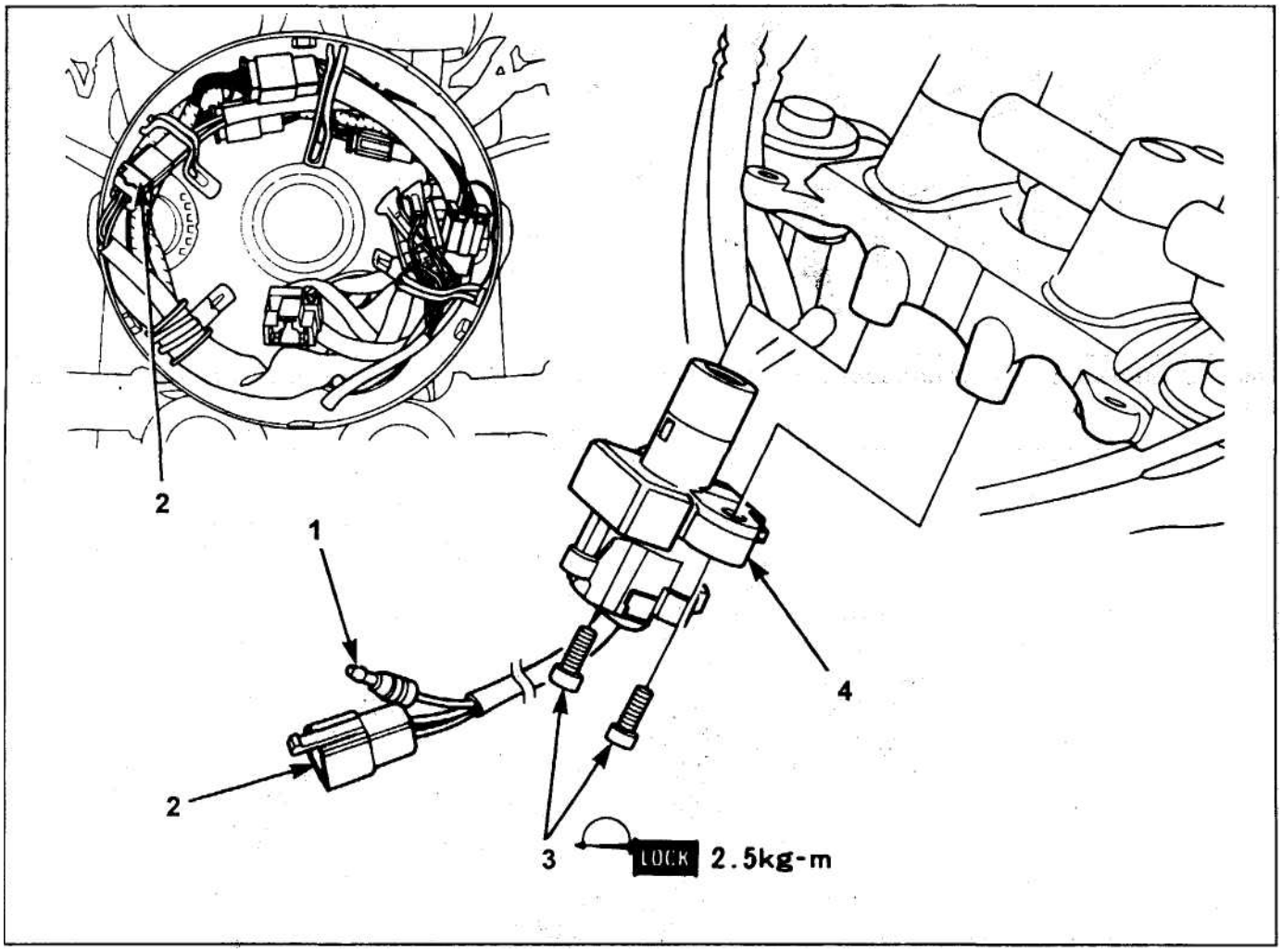

Замок зажигания (C3400N). 1 - разъем замка зажигания (со стороны жгута проводов), 2 - разъем замка зажигания, 3 - болт крепления, 4 - замок зажигания.

Honda CB400FIII

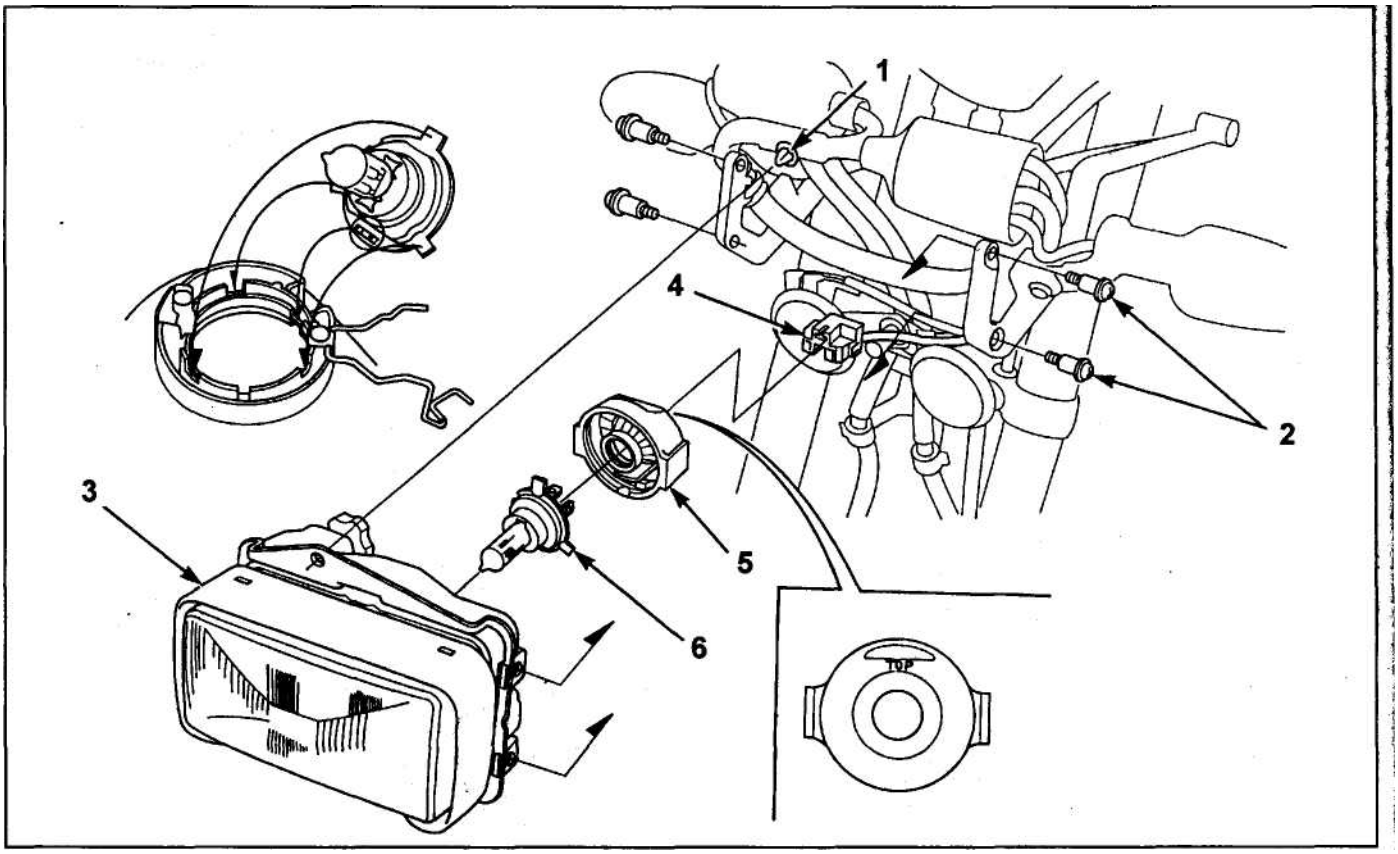

Фара (CB400FIII). 1 - зажим проводки, 2 - болты крепления, 3 - фара, 4 - разъем, 5 - пыльник, 6 - лампа фары.

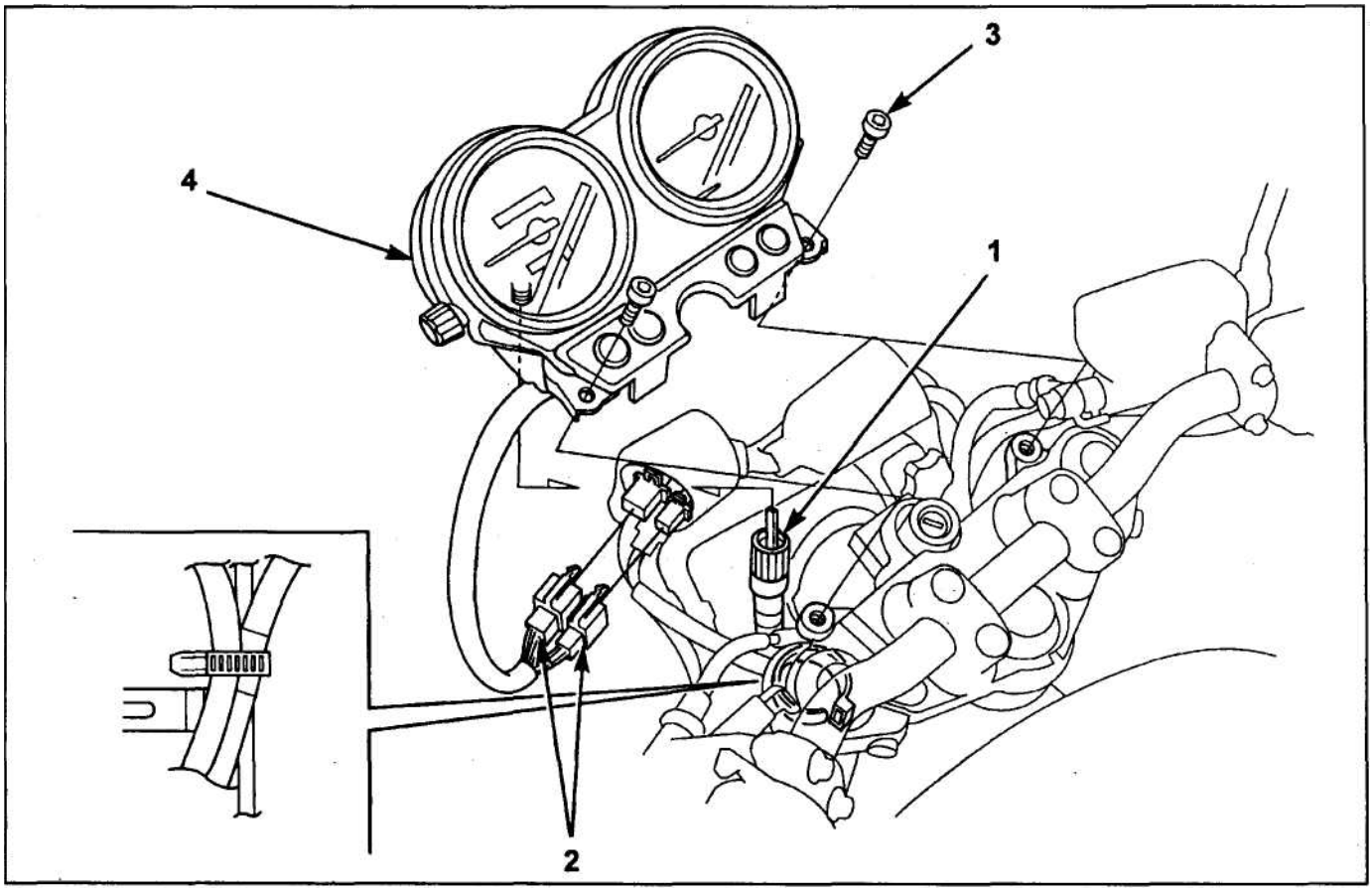

Комбинация приборов (CB400FIII). 1 - трос спидометра, 2 - разъем, 3 - болты крепления, 4 - комбинация приборов в сборе.

Honda CB400F(CB1)

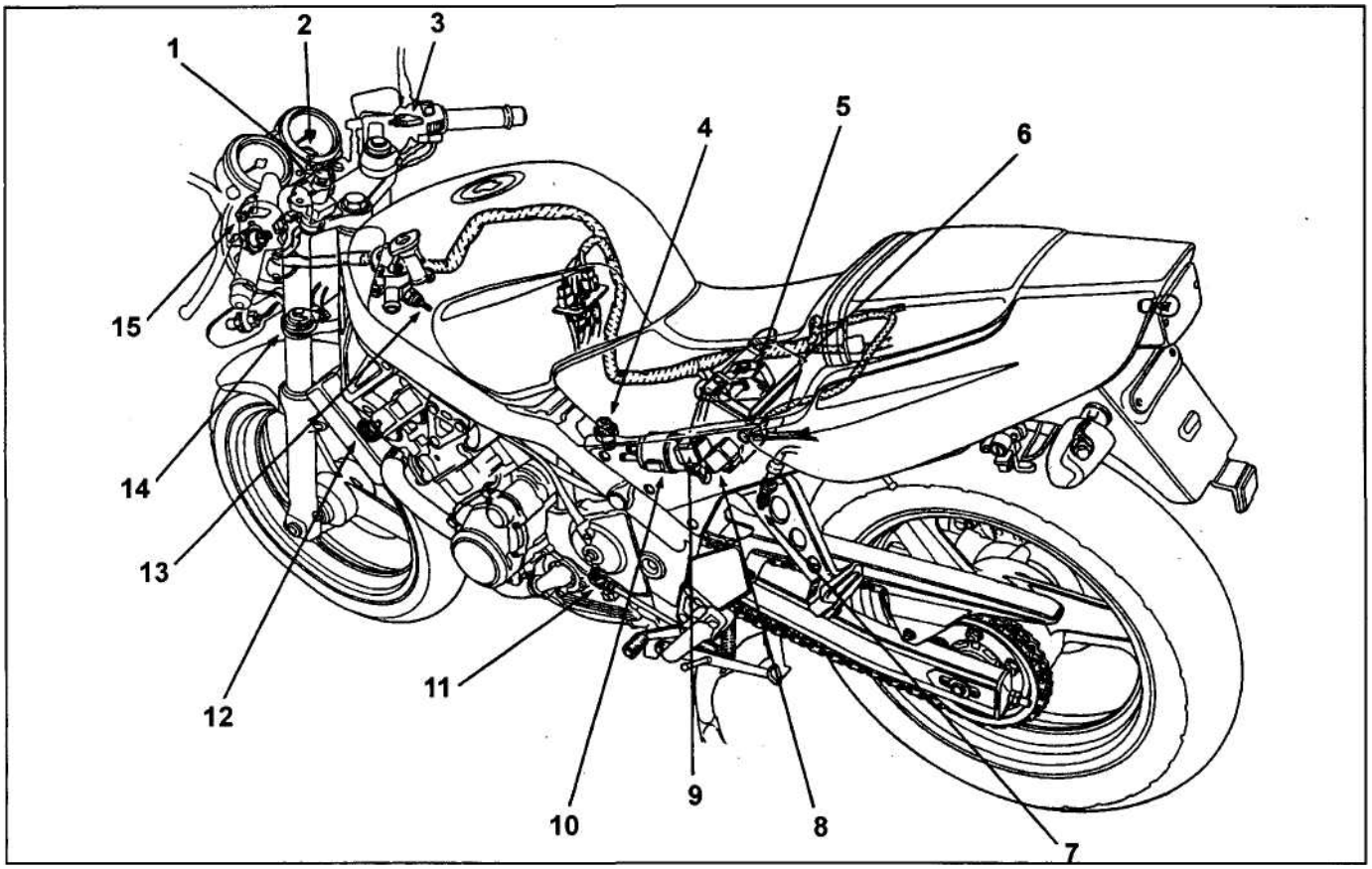

Расположение элементов электрооборудования (CB400F). 1 - замок зажигания, 2 - указатель температуры охлаждающей жидкости, 3 - выключатель стоп-сигнала (переднего тормоза), 4 - датчик давления, 5 - блок предохранителей, 6 - аккумуляторная батарея, 7 - выключатель стоп-сигнала (заднего стоп-сигнала), 8 - реле указателей поворота, 9 - реле отключения подачи топлива, 10 - топливный насос, 11 - выключатель запрещения запуска, 12 - датчик-выключатель по температуре охлаждающей жидкости, 13 - датчик указателя температуры охлаждающей жидкости, 14 - звуковой сигнал, 15 - выключатель сцепления.

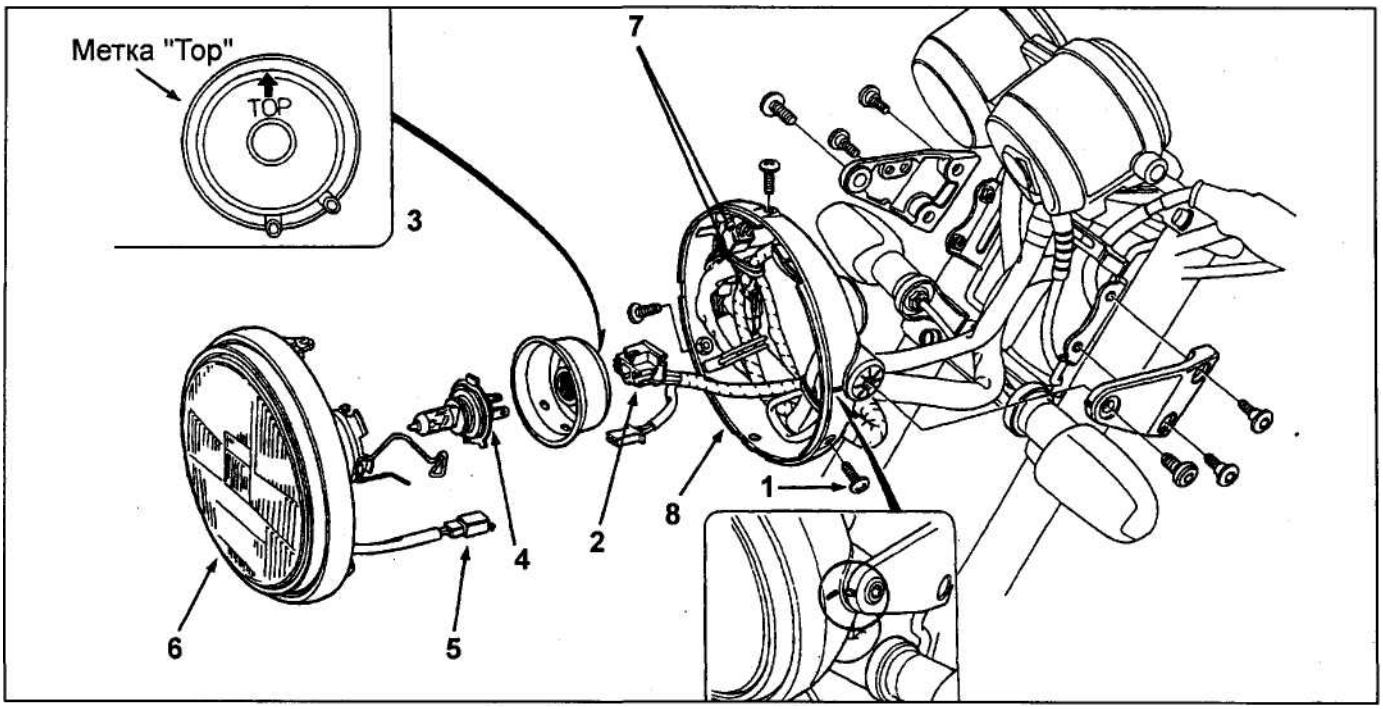

Фара (CB400F). 1 - винт, 2 - патрон, 3 - пыльник, 4 - лампа, 5 - разъем переднего габарита, 6 - рассеиватель фары, 7 - разъем, 8 - корпус фары.

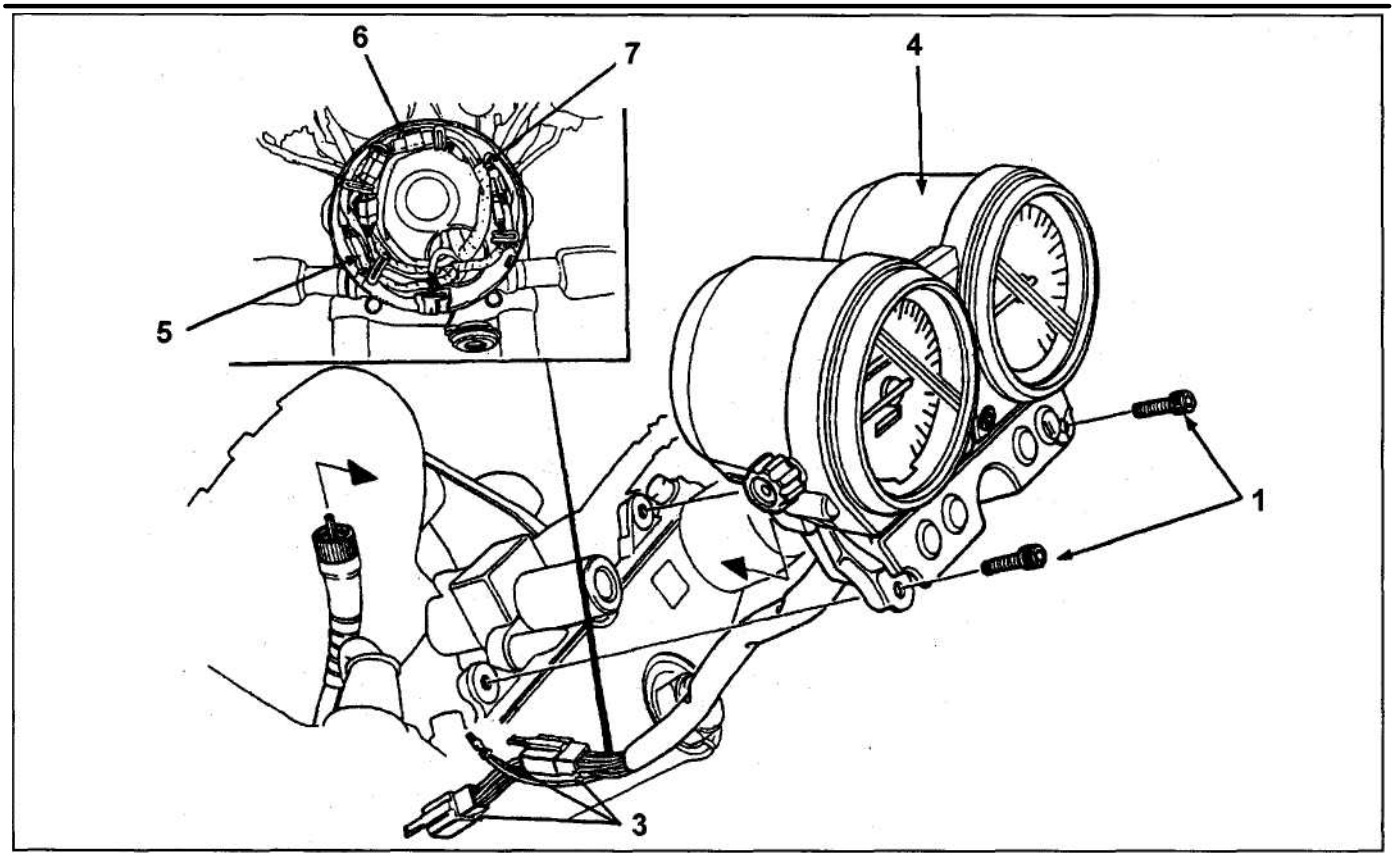

Комбинация приборов (CB400F). 1 - болт крепления, 2 - трос спидометра, 3 - разъемы, 4 - комбинация приборов.

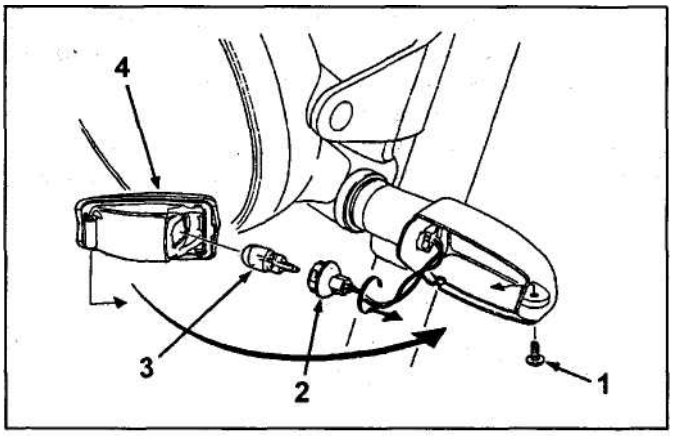

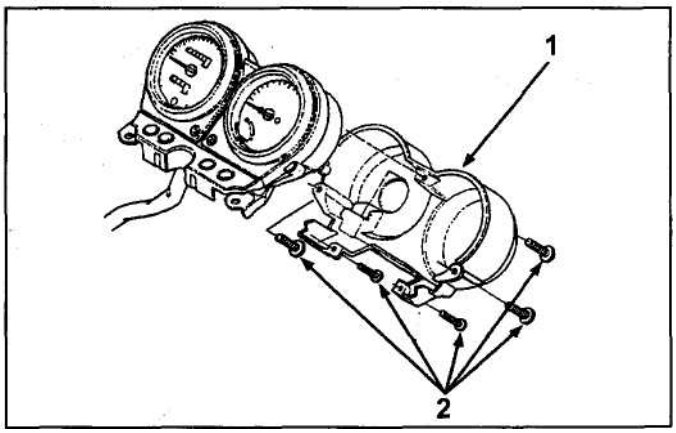

Указатель поворота. 1 - винт, 2 - патрон, 3 - лам па, 4 - рассеиватель.

Разборка и сборка комбинации приборов

1 - задняя крышка, 2 - винты.

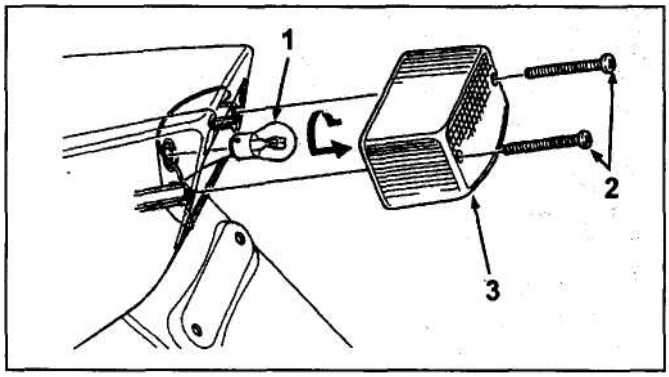

Стоп-сигнал. 1 - лампа, 2 - винты, 3 - рассеиватель.

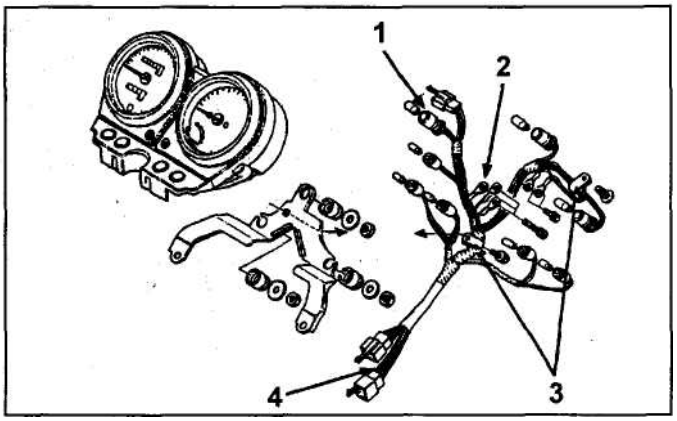

1 - патрон, 2 - выводы комбинации приборов, 3 - зажим, 4 - жгут проводки.

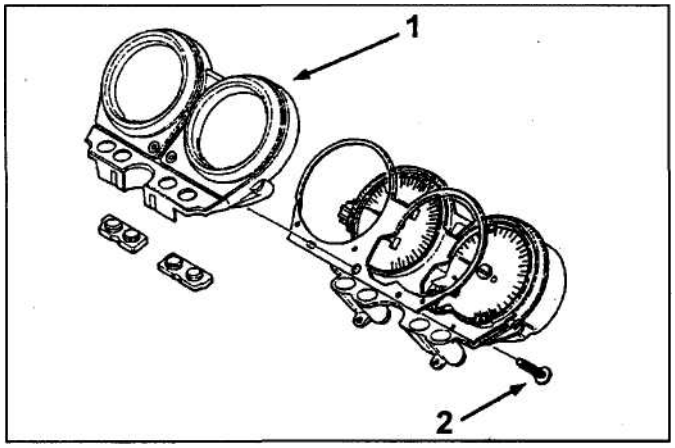

1 - передняя крышка, 2 - винт.

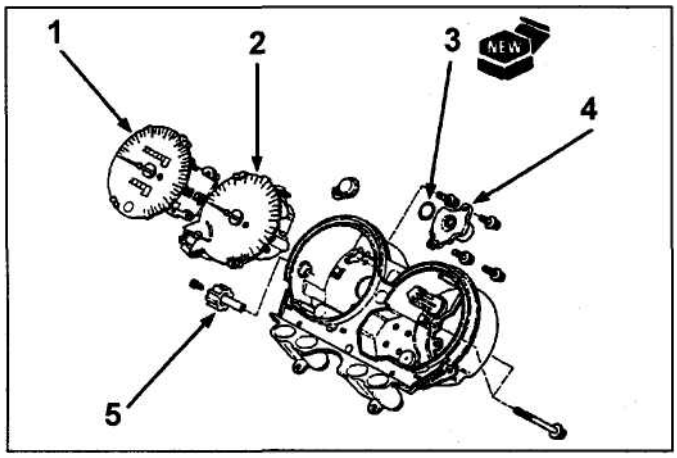

1 - спидометр, 2 - тахометр, 3 - кольцевое уплотнение, 4 - винт счетчика дневного пробега.

Проверка тахометра

1. При включенном зажигании проверьте наличие напряжения аккумуляторной батареи между выводами (Ч/Кч) (+) и (3) (-) разъема проводки.

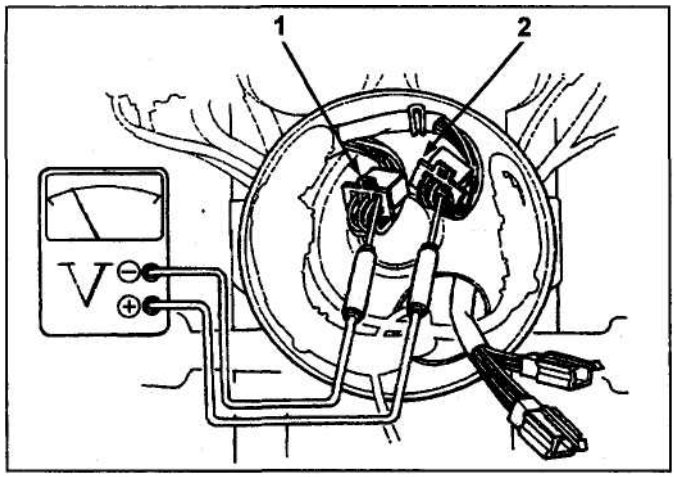

1 - разъем (6Р, Б), 2 - разъем (6Р, Кр).

2. Отсоедините разъем модуля зажигания и проверьте наличие проводимости между выводами (Ж/3), как показано на рисунке.

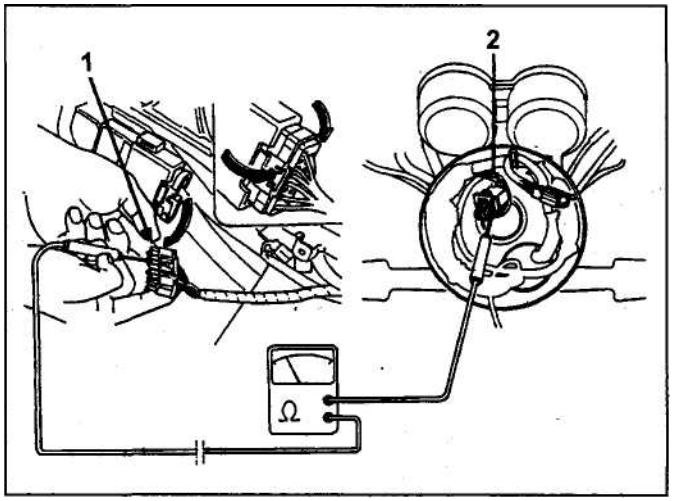

1 - разъем модуля зажигания, 2 - разъем (6Р, Б).

Снятие и установка замка зажигания

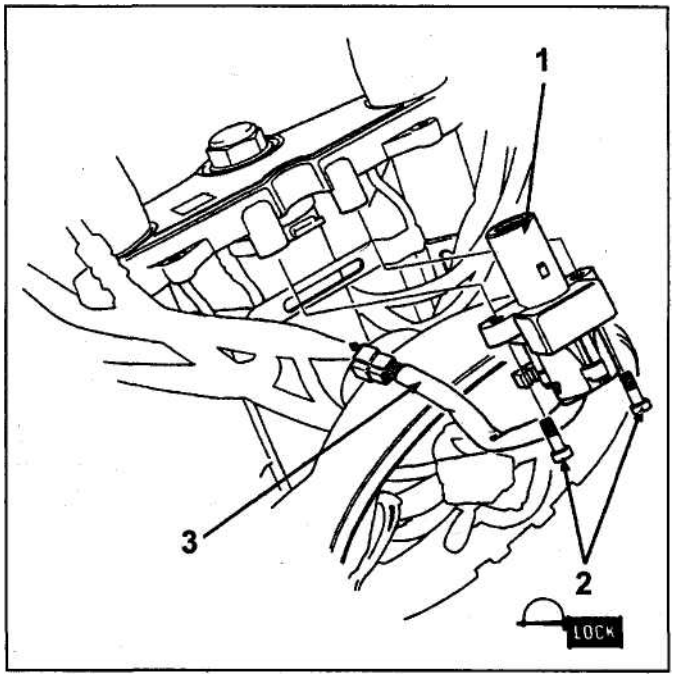

1 - замок зажигания, 2 - винты крепления, 3 - разъем.

Схемы электрооборудования

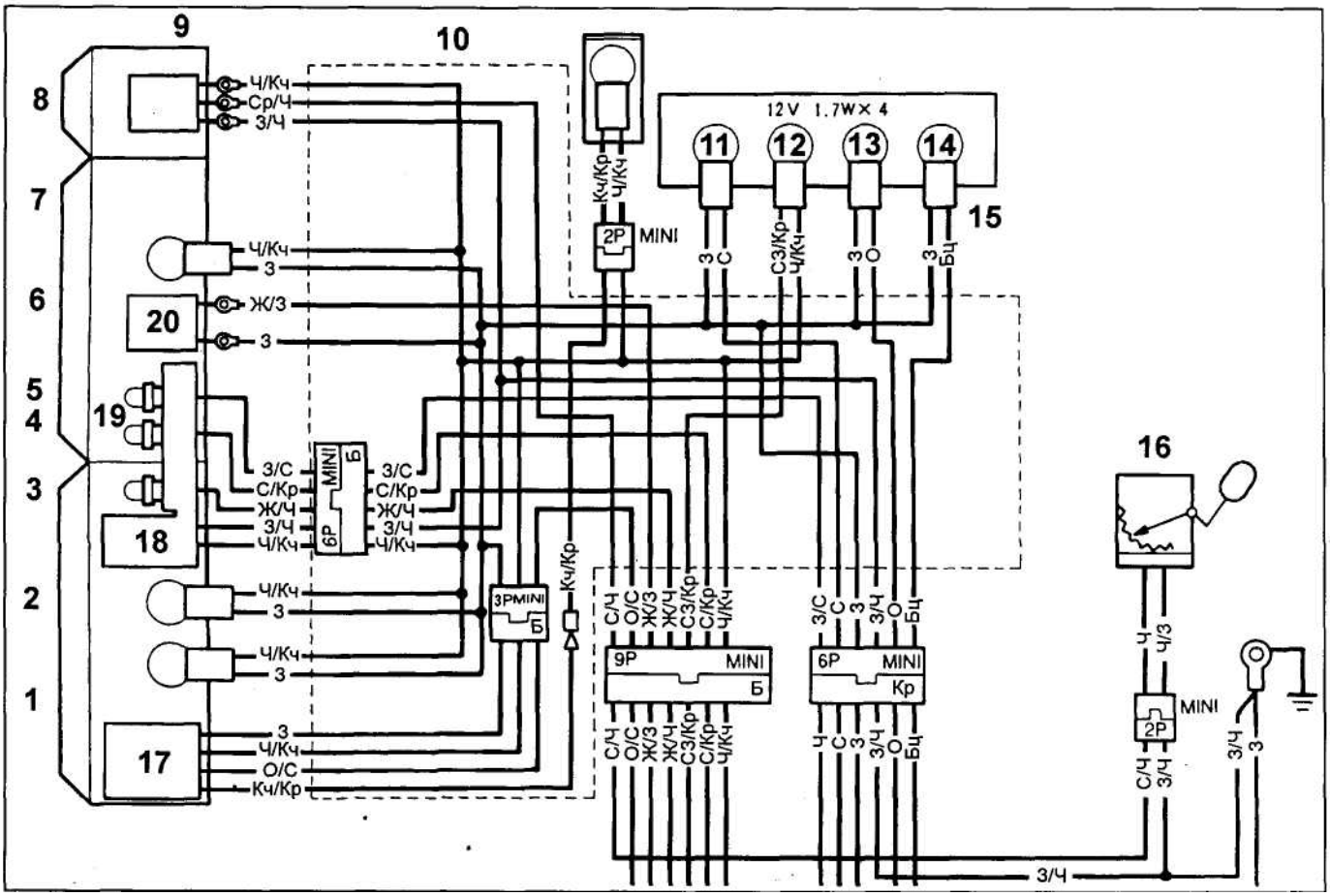

Схема электрооборудования 1 (0030Z-MY9H-7300). 1 - спидометр, 2 - лампа подсветки комбинации приборов (12В, 1,7Вт), 3 - индикатор положения подставки, 4 - индикатор давления масла, 5 - индикатор температуры, 6 - тахометр, 7 - лампа подсветки (12В, 1,7Вт), 8, 9 - указатель уровня топлива, 10 - индикатор превышения допустимой скорости (12В, 3,4Вт), 11 - индикатор дальнего света фары, 12 - индикатор выключателя запрещения запуска, 13 - индикатор левого указателя поворота, 14 - индикатор правого указателя поворота, 15 - блок индикаторов, 16 - датчик указателя уровня топлива, 17 - датчик скорости, 18 - модуль указателя температуры охлаждающей жидкости, 19 - блок индикаторов, 20 - модуль тахометра.

Схема электрооборудования 2 (0030Z-MY9-0000). 1 - индикатор положения подставки (12 В/1,7 Вт), 2 - спидометр, 3 - датчик температуры охлаждающей жидкости, 4 - лампы подсветки комбинации приборов (12 В/1,7 Вт), 5 - модуль тахометра, 6 - датчик скорости, 7 - индикатор дальнего света фары, 8 - индикатор нейтральной передачи (выключателя запрещения запуска), 9 - индикатор давления масла, 10 - индикатор указателей поворота (правый), 11 - замок зажигания, 12 - предохранитель (10А) (вентилятора радиатора), 13 - предохранитель (10А) (фары), 14 - предохранитель (10А) (комбинации приборов, габаритов, звукового сигнала), 15 - предохранитель (10А) (системы зажигания), 16 - блок предохранителей, 17 - датчик температуры охлаждающей жидкости, 18 - выключатель стоп-сигнала (заднего тормоза), 19 - электродвигатель стартера, 20 - реле стартера, 21 - предохранитель (30А) (главный), 22 - аккумуляторная батарея (12 В/8 Ah), 23 - реле указателей поворота, 24 - правый задний указатель поворота, 25 - стоп-сигнал и задний габарит (12В 18/5 Вт), 26 - левый задний указатель поворота, 27 - генератор, 28 - выпрямитель, 29 - выключатель подставки, 30 - датчик давления масла, 31 - выключатель запрещения запуска, 32 - прерыватель, 33 - модуль зажигания, 34 - катушка зажигания, 35 - выключатель стоп-сигнала (переднего тормоза), 36 - электродвигатель вентилятора, 37 - датчик-выключатель по температуре охлаждающей жидкости, 38 - диод, 39 - выключатель двигателя, 40 - звуковой сигнал, 41 - переключатель указателей поворота, света фары и звукового сигнала, 42 - выключатель сцепления, 43 - левый передний указатель поворота (12 В 18/5 Вт), 44 - фара (12В 60/55 Вт), 45 - правый передний указатель поворота (12 В 18/5 Вт), 46 - замок зажигания, 47 - переключатель указателей поворота, 48 - выключатель звукового сигнала, 49 - выключатель фары, 50 - переключатель света фары, 51 - выключатель двигателя, 52 - выключатель стартера.

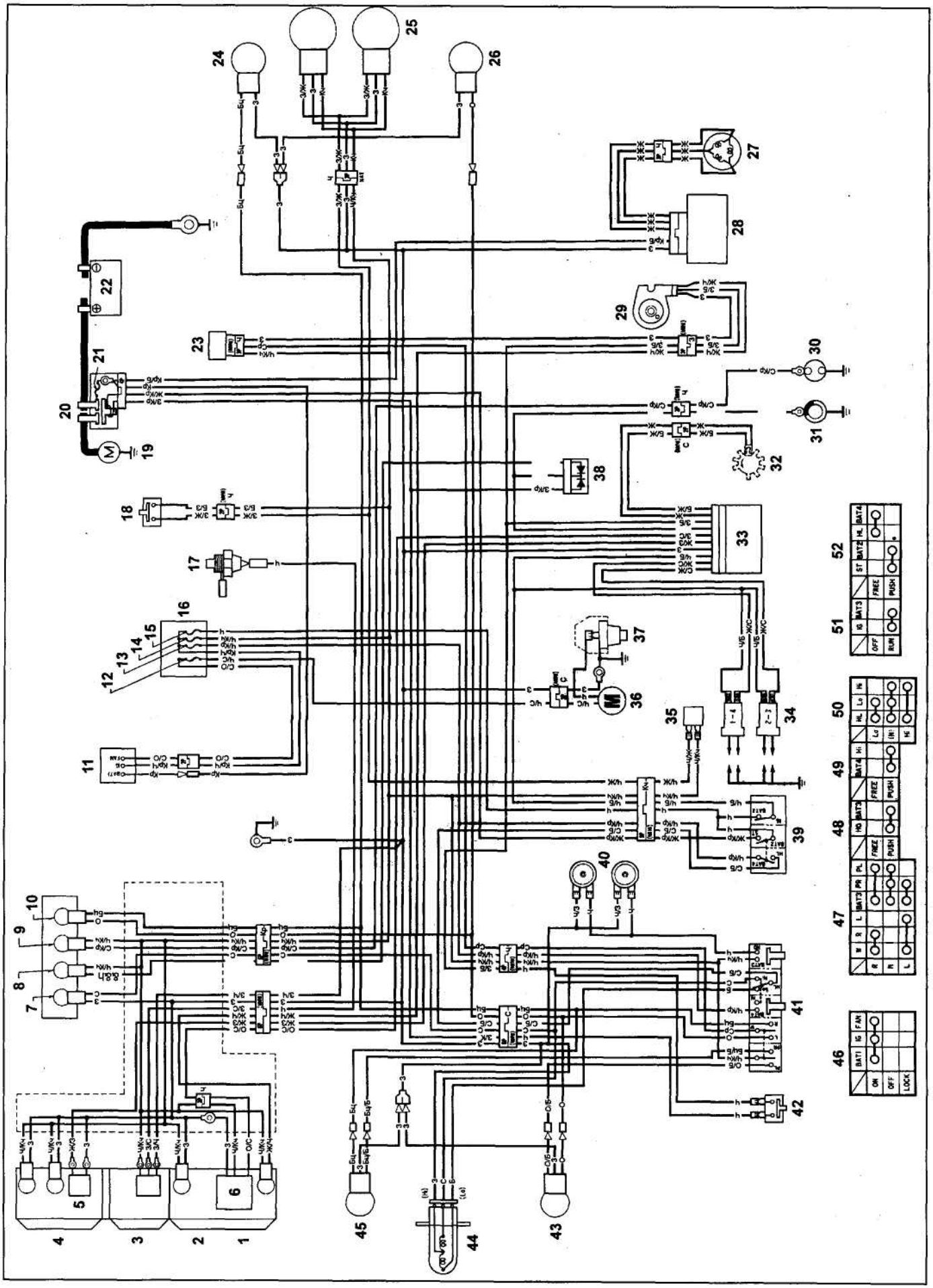

Схема 2.

Схема электрооборудования 3 (0030Z-MY9-7000).

1 - индикатор положения подставки (12 В /1,7 Вт), 2 - спидометр, 3 - датчик температуры охлаждающей жидкости, 4 - лампы подсветки комбинации приборов (12 В / 1,7 Вт), 5 - модуль тахометра, 6 - датчик скорости, 7 - индикатор превышения разрешенной скорости (12 В/ 4,3 Вт), 8 - индикатор дальнего света фары, 9 - индикатор нейтральной передачи (выключателя запрещения запуска), 10 - индикатор давления масла, 11 - индикатор указателей поворота (правый), 12 - замок зажигания, 13 - предохранитель (10А) (вентилятора радиатора), 14 - предохранитель (10А) (фары), 15 - предохранитель (10А) (комбинации приборов, габаритов, звукового сигнала), 16 - предохранитель (10А) (системы зажигания), 17 - блок предохранителей, 18 - датчик температуры охлаждающей жидкости, 19 - выключатель стоп-сигнала (заднего тормоза), 20 - электродвигатель стартера, 21 - реле стартера, 22 - предохранитель (30А) (главный), 23 - аккумуляторная батарея (12 В / 8 Ah), 24 - реле указателей поворота, 25 - правый задний указатель поворота, 26 - стоп-сигнал и задний габарит (12В 18 / 5 Вт), 27 - левый задний указатель поворота, 28 - генератор, 29 - выпрямитель, 30 - выключатель подставки, 31 - датчик давления масла, 32 - выключатель запрещения запуска, 33 - прерыватель, 34 - диод, 35 - модуль зажигания, 36 - датчик-выключатель по температуре охлаждающей жидкости, 37 - - электродвигатель вентилятора, 38 - выключатель стоп-сигнала (переднего тормоза), 39 - катушка зажигания, 40 - выключатель двигателя, 41 - звуковой сигнал, 42 - переключатель указателей поворота, света фары и звукового сигнала, 43 - выключатель сцепления, 44 - левый передний указатель поворота (12 В 18 / 5 Вт), 45 - фара (12В 60 / 55 Вт), 46 - правый передний указатель поворота (12 В 18 / 5 Вт), 47 - замок зажигания, 48 - переключатель указателей поворота, 49 - выключатель звукового сигнала, 50 - выключатель фары, 51 - переключатель света фары, 52 - выключатель двигателя, 53 - выключатель стартера.

Схема электрооборудования 4 (0030Z-KAF-7300).

1 - индикатор положения подставки (12В 1,7Вт), 2 - спидометр, 3 - датчик температуры охлаждающей жидкости, 4 - тахометр, 5 - лампы подсветки комбинации приборов (12В 1,7Вт), 6 - модуль указателя температуры, 7 - датчик скорости спидометра, 8 - индикатор превышения разрешенной скорости (12 В / 3,4 Вт), 9 - индикатор дальнего света фар, 10 - индикатор выключателя запрещения запуска, 11 - индикатор давления масла, 12 - индикатор указателей поворота, 13 - замок зажигания, 14 - предохранитель вентилятора радиатора (10А), 15 - предохранитель фары (10А), 16 - предохранитель (10А), 17 - предохранитель системы зажигания, системы зарядки и топливного насоса (10А), 18 - датчик температуры охлаждающей жидкости, 19 - выключатель стоп-сигнала (заднего тормоза), 20 - стартер, 21 - реле стартера, 22 - главный предохранитель (30А), 23 - аккумуляторная батарея, 24 - реле указателей поворота, 25 - реле отключения подачи топлива, 26 - топливный насос, 27 - правый задний указатель поворота (12В 15Вт), 28 - стоп-сигнал и габарит (12В 23 / 8Вт), 29 - левый задний указатель поворота (12В 15Вт), 30 - генератор, 31 - выпрямитель, 32 - выключатель подставки, 33 - датчик давления масла, 34 - выключатель запрещения запуска, 35 - прерыватель, 36 - диод, 37 - модуль зажигания, 38 - датчик-выключатель по температуре охлаждающей жидкости, 39 - электродвигатель вентилятора радиатора, 40 - выключатель стоп-сигнала (переднего тормоза), 41 - катушка зажигания, 42 - комбинированный выключатель, 43 - звуковой сигнал, 44 - комбинированный выключатель, 45 - выключатель сцепления, 46 - левый передний указатель поворота (12В 15Вт), 47 - фара (12В 60 / 55Вт), 48 - передний габарит (12В 3,4Вт), 49 - правый передний указатель поворота (12В 15Вт), 50 - замок зажигания, 51 - выключатель двигателя, 52 - выключатель стартера, 53 - выключатель освещения, 54 - выключатель указателей поворота, 55 - выключатель звукового сигнала, 56 - выключатель фары, 57 - переключатель света фары.

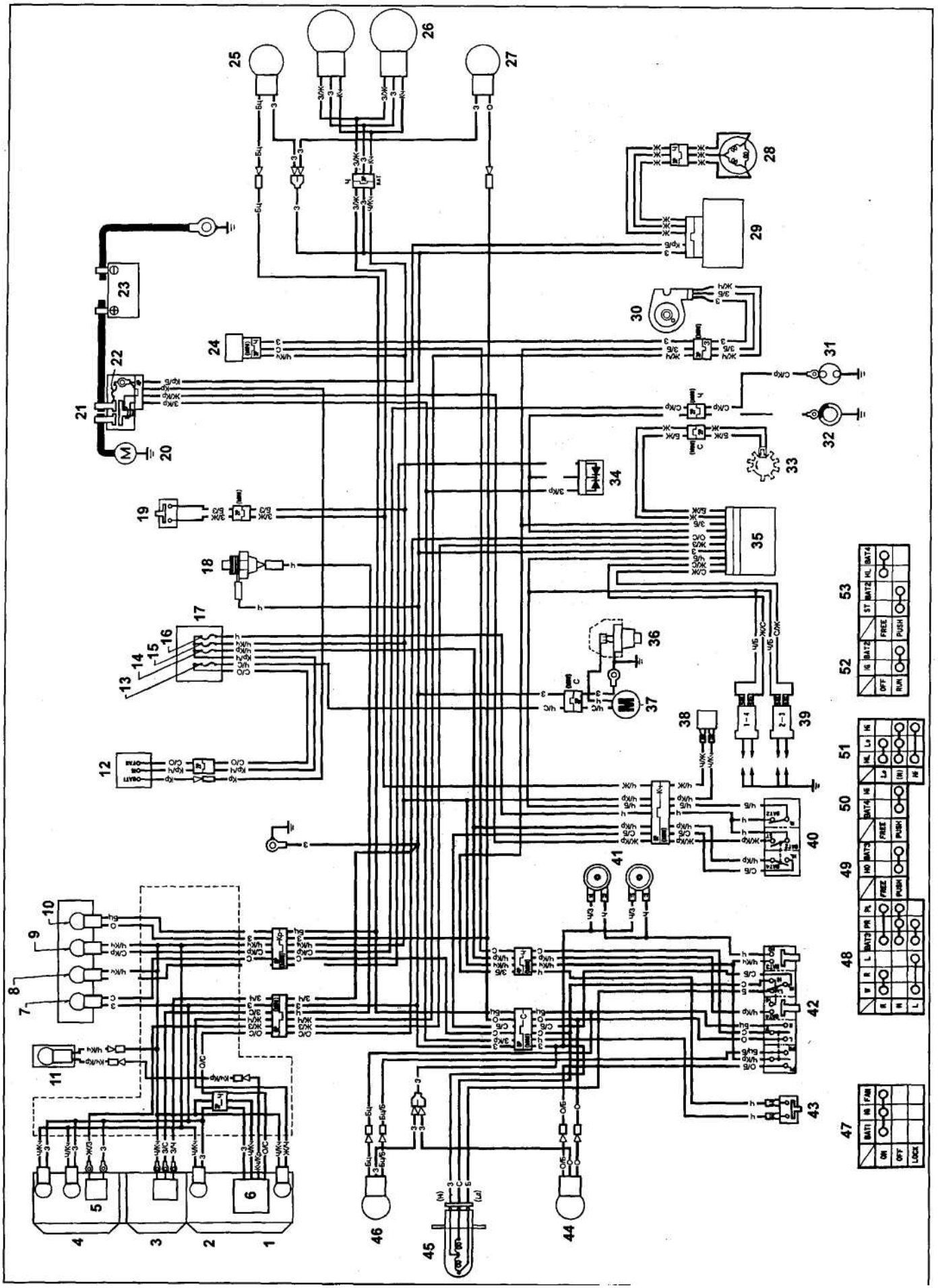

Схема 3.

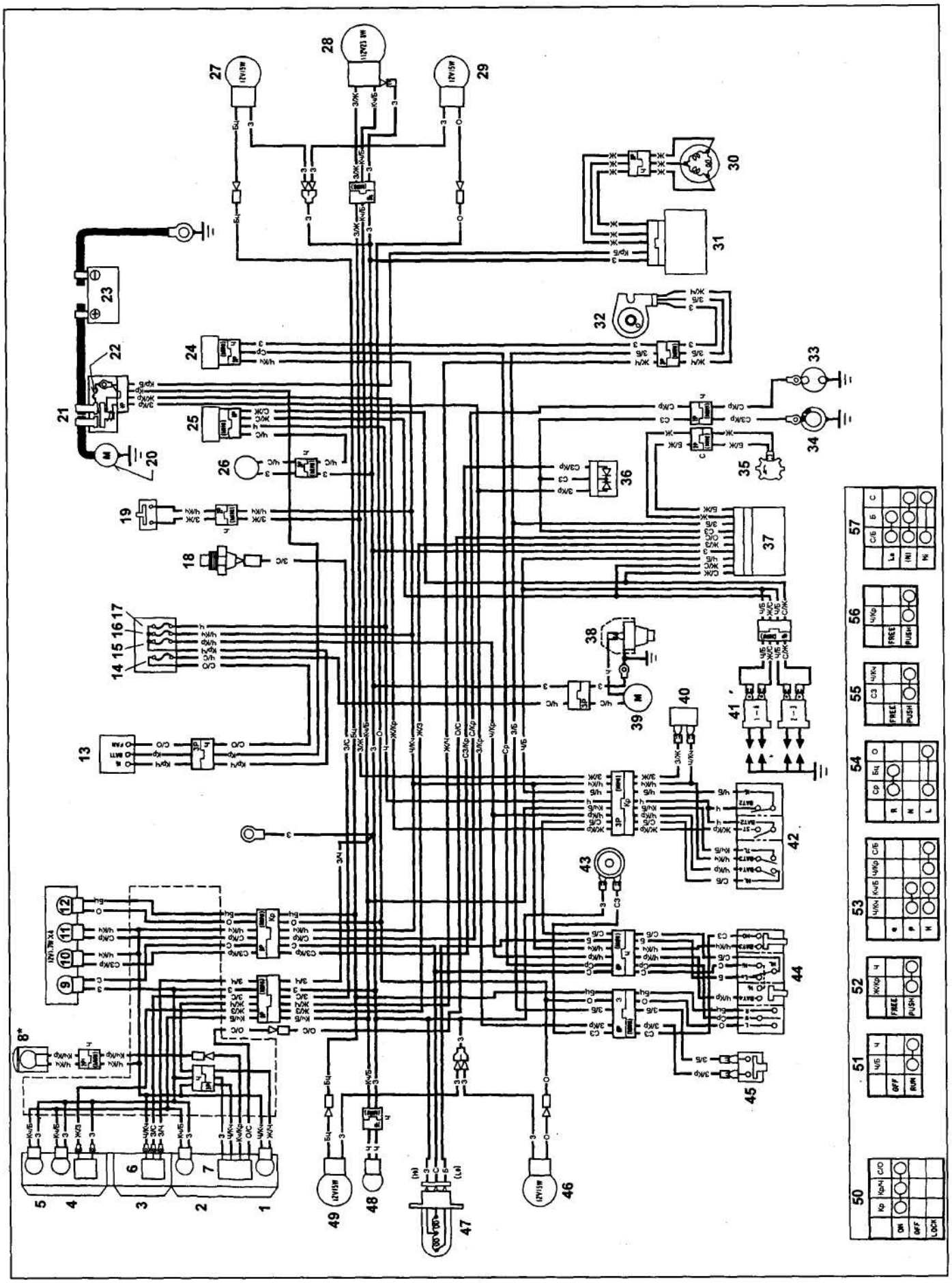

Схема 4.

Содержание

Технические характеристики 3
Идентификация 3
Моторное масло..... 4
Технические характеристики 4
Honda CB400 Super Four 4
Honda CB400F(CB1)..... 8
Кузовные элементы..... 29
Техническое обслуживание 35
Honda CB400N 35
Воздушный фильтр 36
Проверка тепловых зазоров в клапанах 36
Регулировка и синхронизация карбюраторов 38
Регулировка системы холостого хода 39
Проверка выключателя подставки..... 40
Honda CB400F,(CB1)..... 40
Воздушный фильтр 40
Проверка тепловых зазоров в клапанах 40
Регулировка карбюратора 42
Проверка выключателя подставки..... 42
Периодичность ТО..... 42
Система смазки 43
Honda CB400N 43
Honda CB400F (CB1)..... 45
Система охлаждения 46
Honda CB400N 46
Honda CB400F (CB1)..... 49
Топливная система 52
Honda CB400N 52
Honda CB400F(CB1)..... 56
Силовой агрегат 59
Двигатель 61
Honda CB400N 61
Honda CB400F(CB1) 65
Сцепление 69
Коленчатый вал и трансмиссия 74
Коленчатый вал. 75
Трансмиссия 77
Регулировка длины приводной цепи 79
Передняя подвеска
и рулевая колонка..... 80
Задняя подвеска 89
Тормозная система 96
Honda CB400N 96
Honda CB400FIII$_T$, CB400FIII$_V$..... 101
Honda CB400F (CB1) 104
Система зарядки..... 108
Система зажигания..... 111
Honda CB400N 111
Honda CB400FIII 114
Honda CB400F 115
Система запуска..... 117
Электрооборудование 122
Honda CB400N 122
Honda CB400FIII 126
Honda CB400F(CB1)..... 127
Схемы электрооборудования..... 130
Содержание..... 135

Условные обозначения

используйте новые детали вместо бывших в использовании

Нанесите в соответствующие места следующие виды смазок:

моторное масло

	Цвет		Цвет
Б	белый	Рз	розовый
Ч	черный	Ср	серый
Кр	красный	О	оранжевый
Кч	коричневый	ТЗ	темно-зеленый
Ж	желтый	Бц	бесцветный
С	синий	СЗ	светло-зеленый
З	зеленый	Ф	фиолетовый

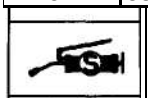

метик

тормозная жидкость

Сокращения

DOHC газораспределительный механизм с двумя валами в головке блока цилиндров
IN впуск EX выпуск
АКБ аккумуляторная батарея ВМТ верхняя мертвая точка ГРМ газораспределительный механизм ГТЦ главный тормозной цилиндр ***Обозначение цветов***

Для обозначения цветов проводов используются следующие сокращения.

При этом первая часть обозначения указывает основной цвет провода, вторая (если имеется) - цвет полос. ***Обозначение разъемов*** Пример: (6Р) - 6-и.контактный разъем